# Benry ロックマンシリーズ

窓用補助錠の決定版！「ロックマン」シリーズ。
上枠、下枠どちらにも取付可能。換気やウインドーエアコン設置での半開き戸締りにも活用できます。
色はシルバーとブロンズの２色。１個入と２個入パックがあります。

## ベンリーカギつきロックマンⅡ

つまみ部分（カギ）をはずして防犯性アップ！

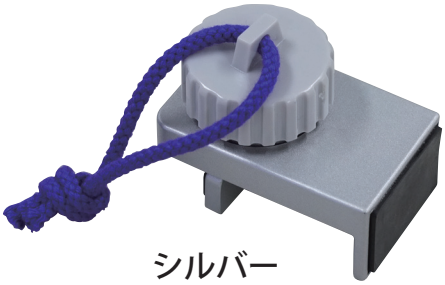

シルバー

▲ カギ穴を隠すキャップ付

1 個入パック（ブロンズ）

2 個入パック

## ベンリーロックマン

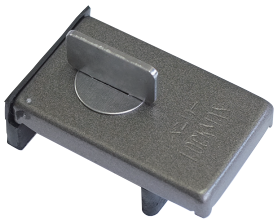

ブロンズ

シルバー

1 個入パック

2 個入パック

【材質】
本体：鉄・塗装仕上　／ 押板：天然ゴム

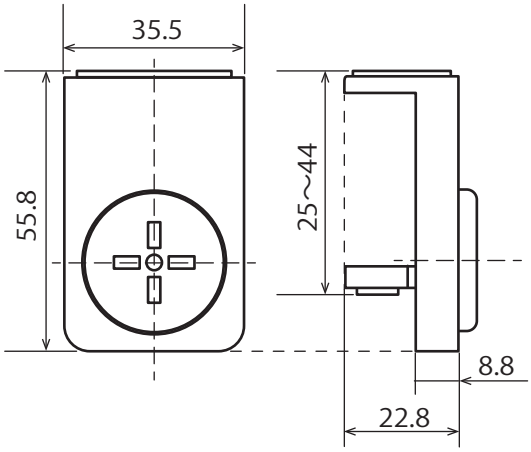


【材質】
本体：亜鉛ダイカスト・塗装仕上
押板：天然ゴム
カギ：ABS樹脂
カバーキャップ：ABS樹脂
ヒモ：アクリル

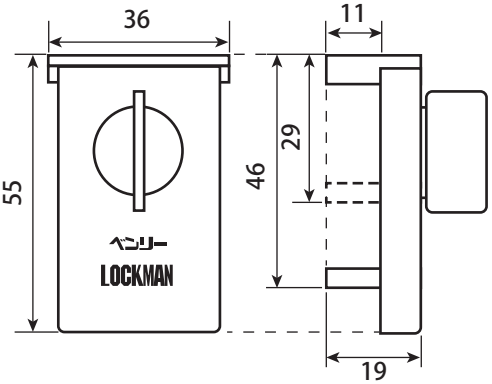


外側の窓枠とかまちとの間、または水返し桟との間に差し込んで、金具をサッシ枠に押しつけながらつまみをまわします。

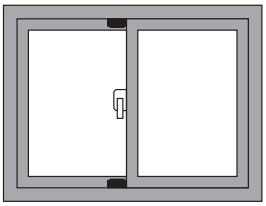

上下2カ所に取付けるとより防犯効果が高まります。

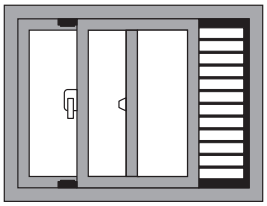

ウィンドウファンの中間しまりに使用するなど、自由な位置で止めることができます。

| 商品コード | 商品名 | カラー | 取付可能範囲 | 価格（税抜） | JANコード（4905637） |
|---|---|---|---|---|---|
| 97077262 | カギつきロックマンⅡ　2P | シルバー | 27～43mm | ¥1,200 | 772626 |
| 97077263 | カギつきロックマンⅡ　2P | ブロンズ | | | 772633 |
| 97077264 | カギつきロックマンⅡ　1P | シルバー | | ¥650 | 772640 |
| 97077265 | カギつきロックマンⅡ　1P | ブロンズ | | | 772657 |
| 19103040 | ロックマン 1P | シルバー | 30～43mm | ¥650 | 404305 |
| 19113002 | ロックマン 1P | ブロンズ | | | 404404 |
| 19113739 | ロックマン 2P | シルバー | | ¥1,100 | 137395 |
| 19113738 | ロックマン 2P | ブロンズ | | | 137388 |

清水株式會社