No.	部品名	数	材質・厚／品番	表面処理
4	ワッシャー	1	SUS304	
3	六角ナット	1	SUS304相当材	
2	センターピン	1	SUS304J3	パシベート処理 EcoVIC処理
1	アンカーボディ	1	SUS304相当材	パシベート処理

生産工場	463607

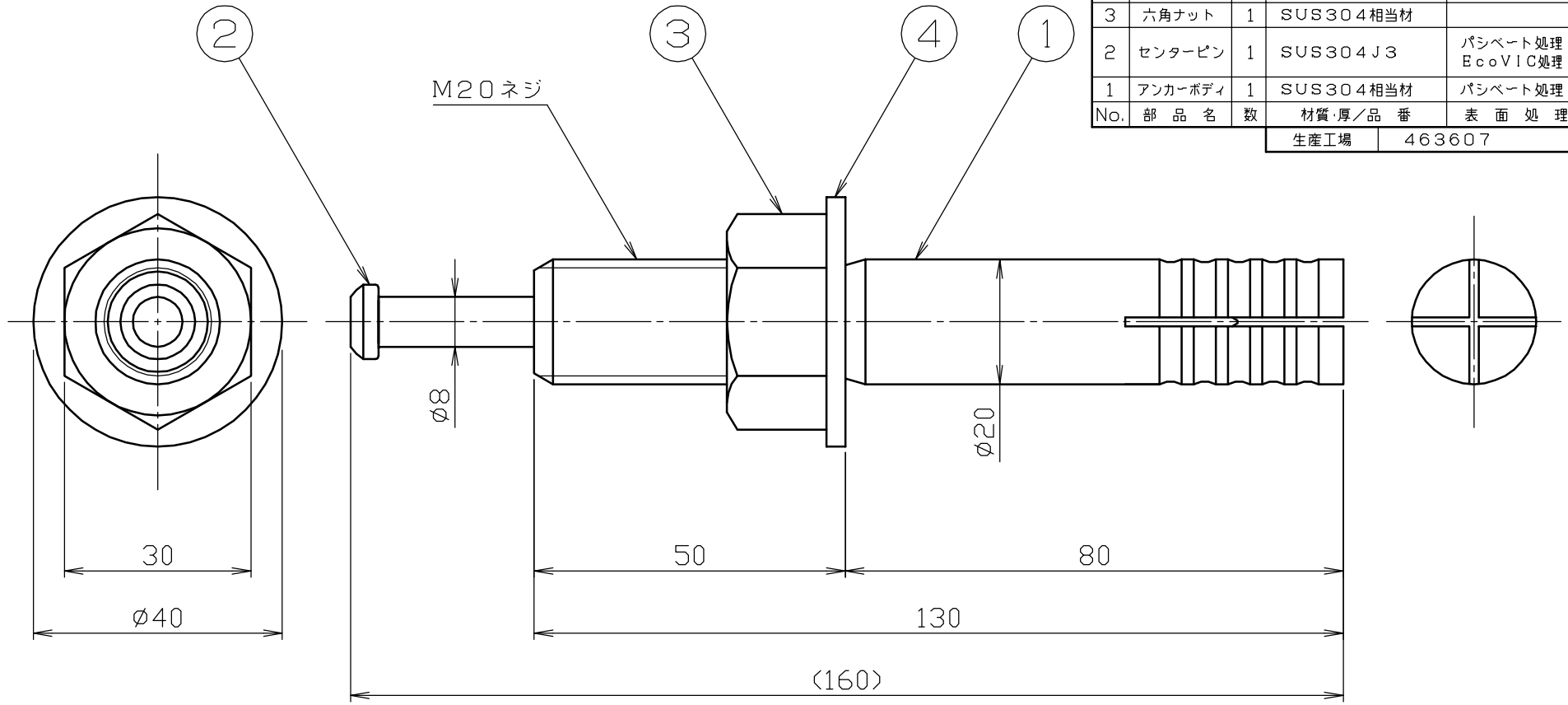

備考

自重　368.99

梱包サイズ

1パック(袋)		1ケース	
入数	2 本	入数	10 パック
大きさ	0.07 X 140 X 340	大きさ	60 X 272 X 142
重量	737.8 g	重量	7.5 kg

備考	承認	検図	設計		設計年月日	全葉	受入No.	品名	Scale
	製造 '15.07.10 川瀬	製造 '15.07.10 向後	製造 '15.07.10 高島	TRUSCO トラスコ中山株式会社	2015.07.10	1		オールアンカー 品番 SC-2013BT	1/1