| No. | 部品名 | 数 | 材質・厚／品番 | 表面処理 |
|---|---|---|---|---|
| | | | | |
| | | | | |
| | | | | |
| | | | | |
| 2 | アンカーコーン | 1 | SUSXM7相当材 | パシベート処理, EcoVIC処理 |
| 1 | アンカーボディ | 1 | SUSXM7相当材 | パシベート処理 |

| 生産工場 | 463607 |
|---|---|

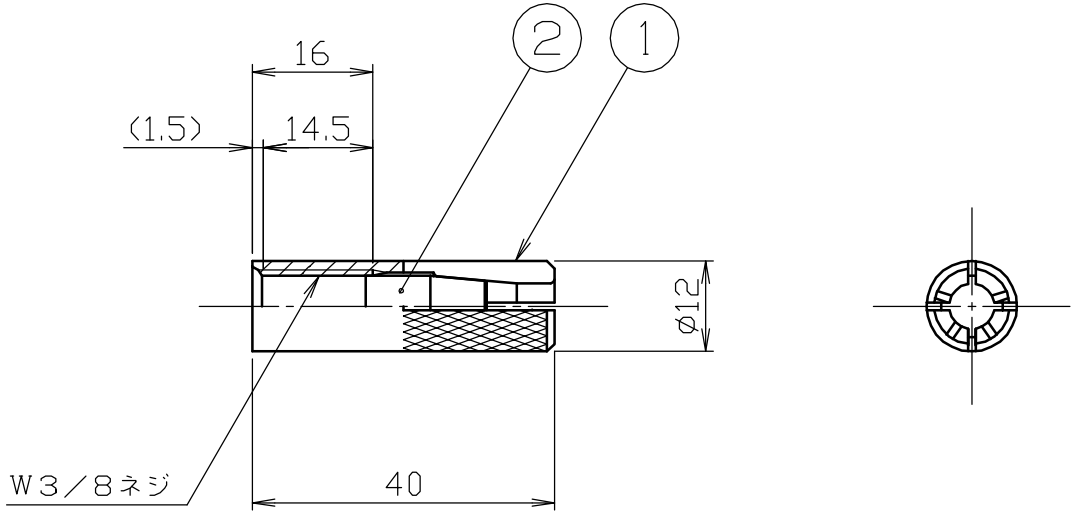


備考

自重　23.3 g

梱包サイズ

1パック

入数　8 本

大きさ　78 X 140 X 32

重量　201.9 g

1ケース

入数　50 パック

大きさ　420 X 332 X 164

重量　11.3 kg

| 備考 | 承認 | 検図 | 設計 | | 設計年月日 | 全葉 | 受入No. | 品名 | Scale |
|---|---|---|---|---|---|---|---|---|---|
| | 製造 '13.08.12 内海 | 製造 '13.08.12 向後 | 製造 '13.08.12 高島 | TRUSCO トラスコ中山株式会社 | 2013.08.12 | 1 | | シーティーアンカー<br>品番 SCT-3040BT | 1/1 |