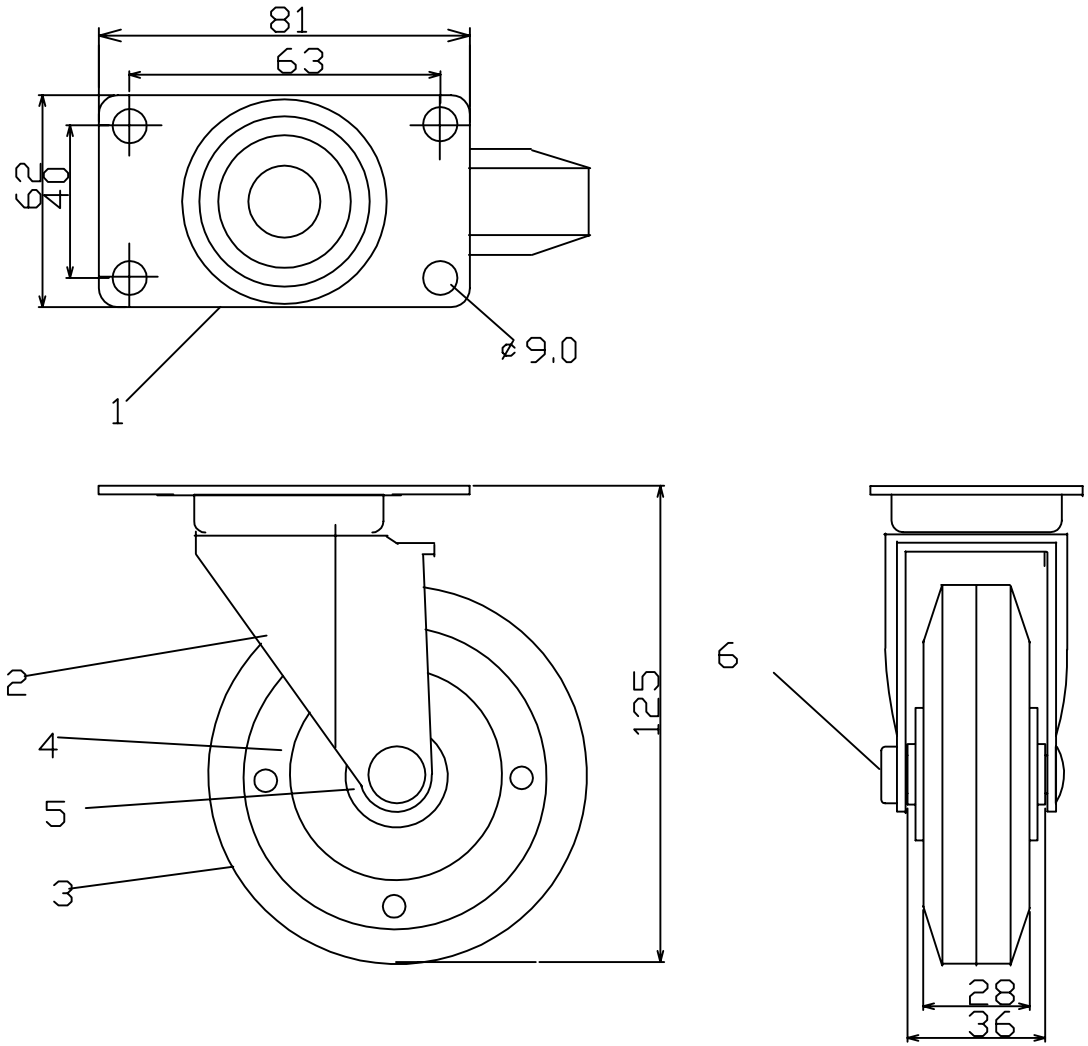

No	部品名	数	材質、厚／品番	表面処理
6	車軸		SWHC φ10	三価クロムメッキ
5	ブッシュ	2	ナイロン	
4	ホイール	1	SPCC t1.4	三価クロムメッキ
3	車輪	1	SBR	
2	本体	1	SPCC t2.3	三価クロムメッキ
1	プレート	1	SPCC t2.6	三価クロムメッキ

自　重	0.6kg
サイズ	
積載荷重	49kg
梱包数	

作成日	検図		品名	品番
2011.4.6	青木	TRUSCO トラスコ中山株式会社	エコ運搬車５輪車用自在キャスター	SD5-100J