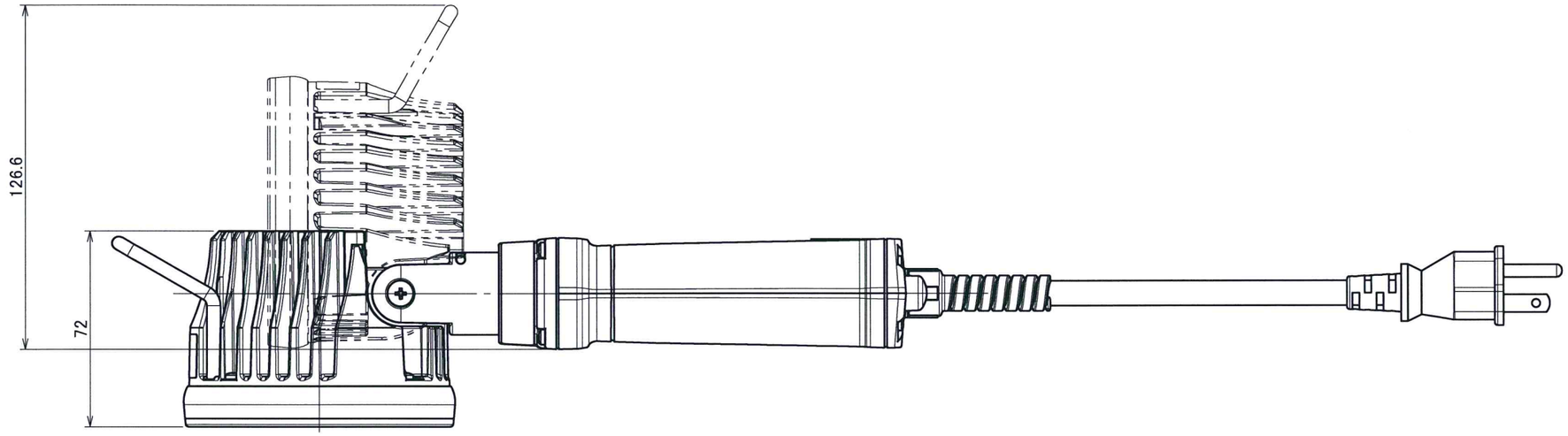

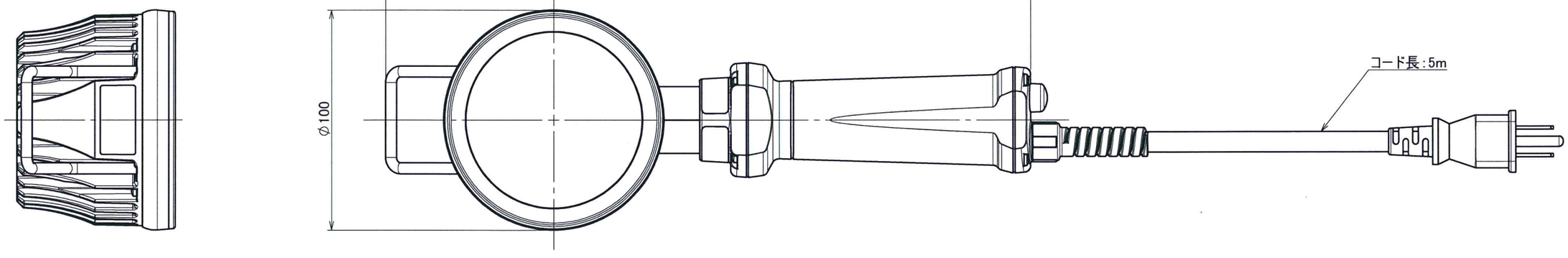

承認	検図	設計	製図	型式	SL-LED8W-FL-Ra				
		金子	金子	品名	ストロングライトUV				
				材質	--				
				数/個	1	尺度	1:2	投影法	
				図番	L30327-00				
年月日	2016/12/13			嵯峨電機工業株式会社					