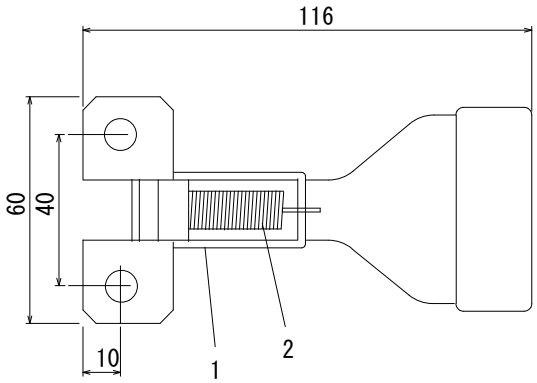


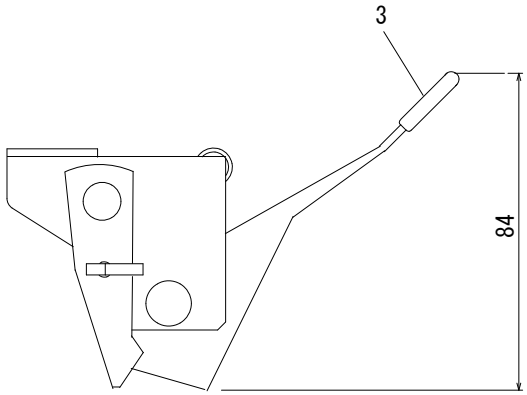


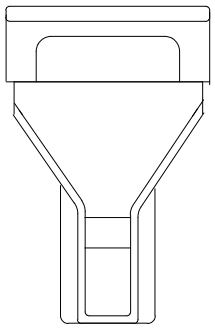

| No | 部品名 | 数 | 材質、厚／品番 | 表面処理 |
|---|---|---|---|---|
| 3 | ペダルカバー | 1 | 塩ビ | |
| 2 | 引張りバネ | 1 | SUS304 | |
| 1 | 本体 | 1 | SUS304 | |

| | |
|---|---|
| 自　重 | 0.2kg |
| サイズ | |
| 積載荷重 | |
| 梱包数 | 1 |

| 作成日 | 構図 | | 品名 | 品番 |
|---|---|---|---|---|
| 2016.8.23 | 青木 | TRUSCO トラスコ中山株式会社 | SUS100番用足踏ストッパー1輪型 | SUS100KS |