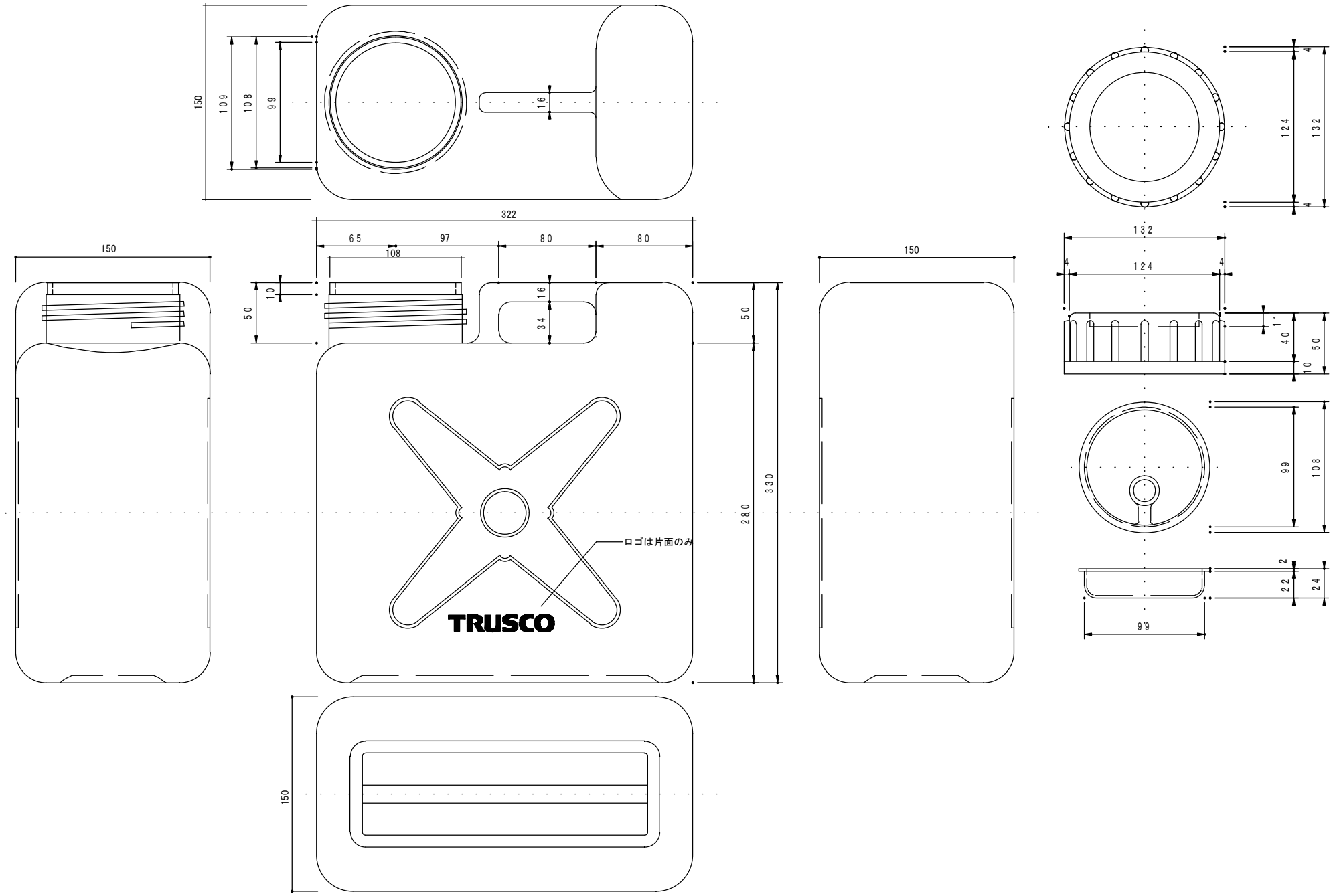

作成日	検図		品名	品番	Scale
2011.06.23	上谷	TRUSCO トラスコ中山株式会社	扁平缶広口10L	T0192	