NO.	部品名	数	材質・定格等
①	差込プラグ	1	125V 15A 塩化ビニル樹脂
②	マルチタップ	1	125V 15A 塩化ビニル樹脂
③	電線	1	VCTFK 塩化ビニル樹脂
④	中駒	1	メラミン系樹脂
⑤	導電刃(プラグ)	2	黄銅
⑥	導電刃(十字刃)	2	黄銅

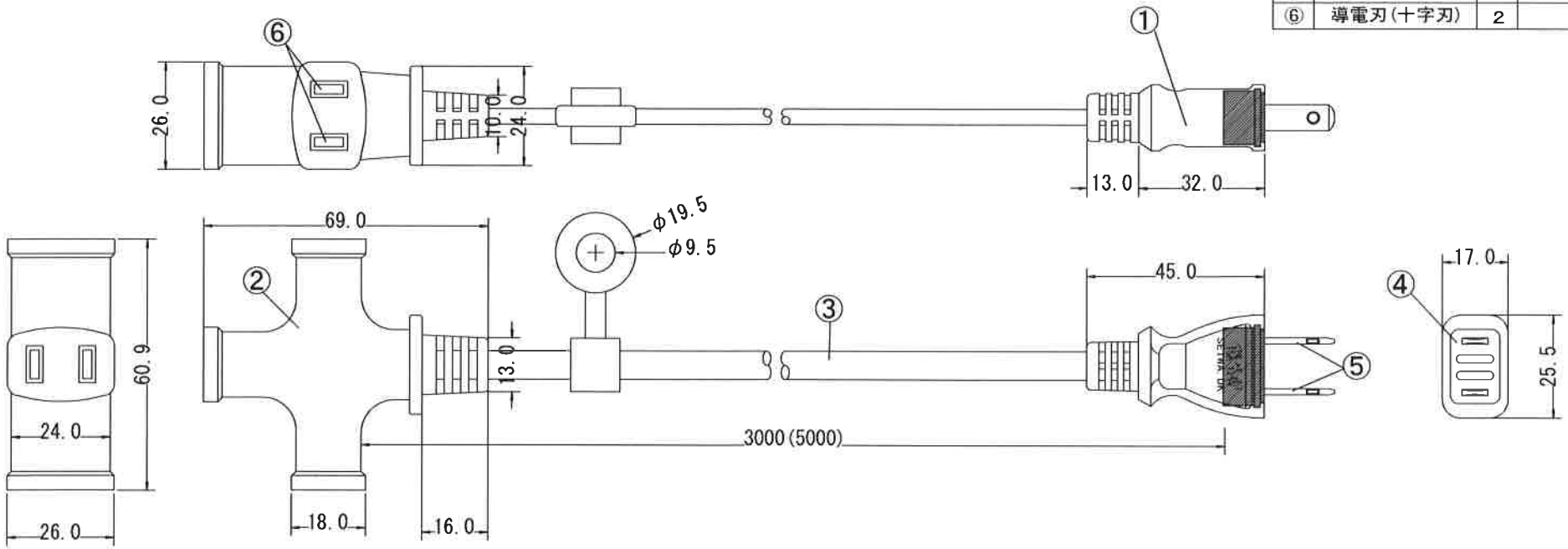

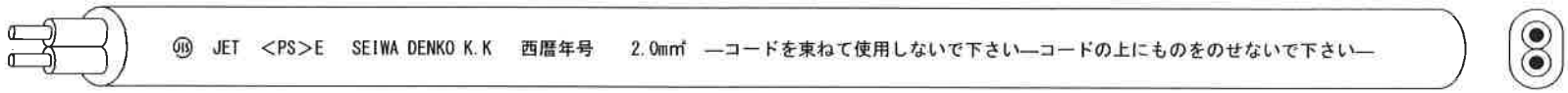

種類	線心数	公称断面積	構成	仕上外径(約)
VCTFK	2心	2.0mm²	37/0.26mm	5.0×8.0mm

一般寸法公差		
普通公差		
より	以下	公差
	6	±0.5
6	30	±1.0
30	120	±1.5
120	400	±2.5
400	1000	±4.0
1000	2000	±6.0

		プラグ	JET2182-43001-1002	電線	JET2182-12009-1001
作成日	2017.6.17	タップ	JET2182-43003-1003		
尺度	free	作図	T·WADA	図名	マルチタップ付延長コード
		承認		図番	T-03MF(05MF)

記号	日付	改正履歴	記印

正和電工株式会社