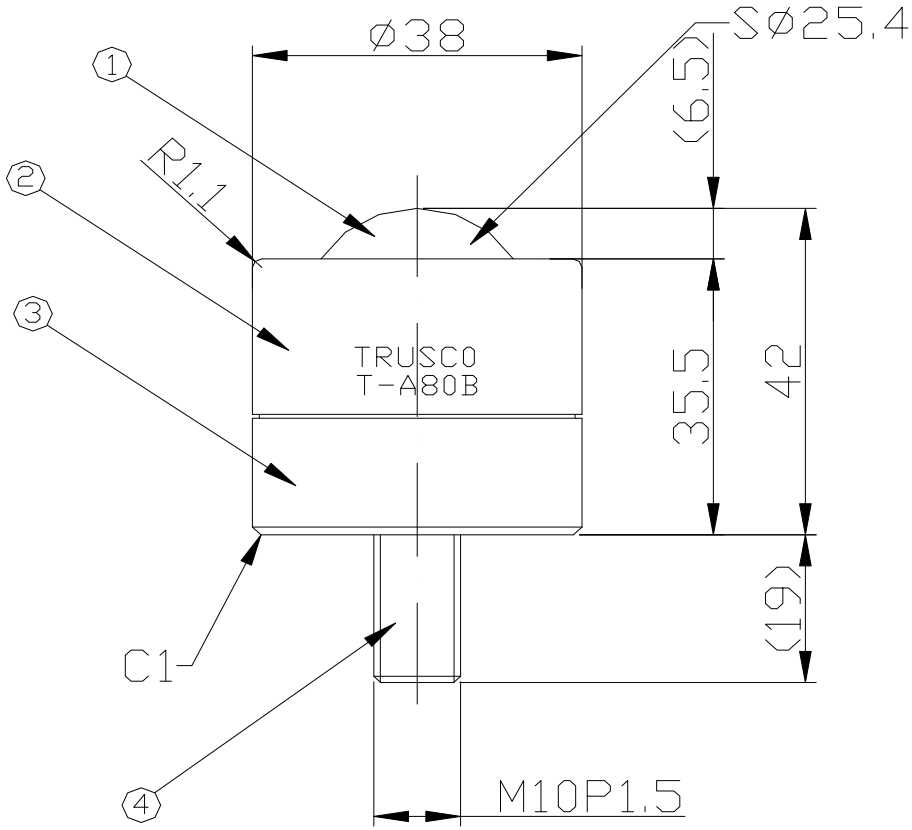

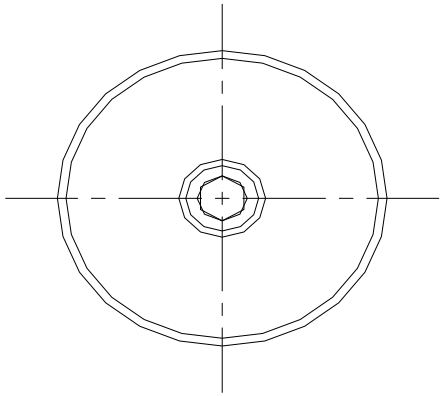

④	ボルト	スチール	三価ユニクロメッキ
③	ボディー	スチール	三価ユニクロメッキ
②	カバー	スチール	三価ユニクロメッキ
①	メインボール	スチール	SUJ2
No,	Parts	Material	Surface Treatment

NOTE

(仕様) 使用方向: 上向き用
許容荷重: 784N (80 kgf)
自　　重: 297g

作成日	検図		品名	品番
2017年6月14日	Hirota	TRUSCO トラスコ中山株式会社	切削ボルトタイプ ボールキャスター	T-A80B