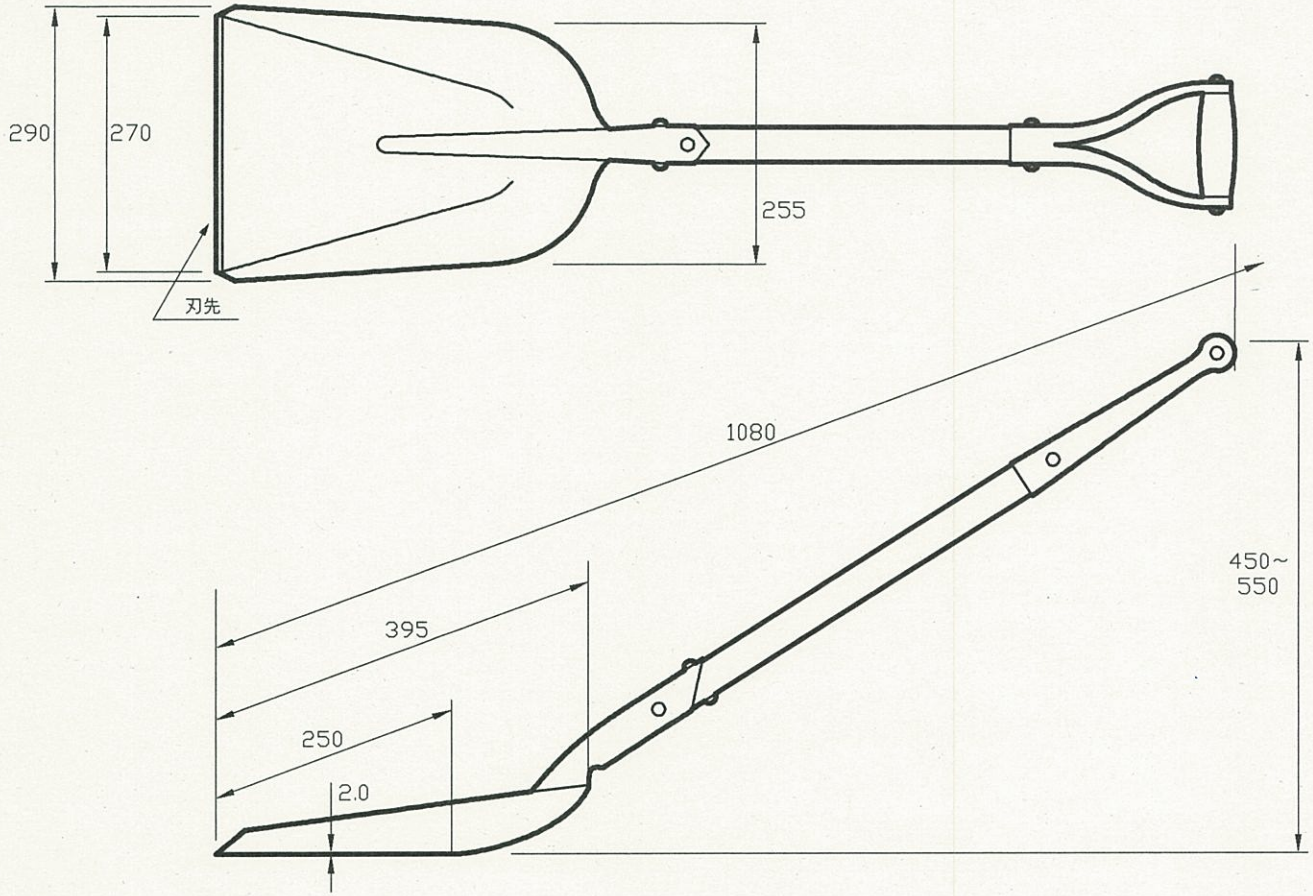

備考	承認	検図	設計	TRUSCO トラスコ中山株式会社	設計年月日	全業	受入No.	アルミショベル#3差込形 TAS−1080SK	Scale 1/8