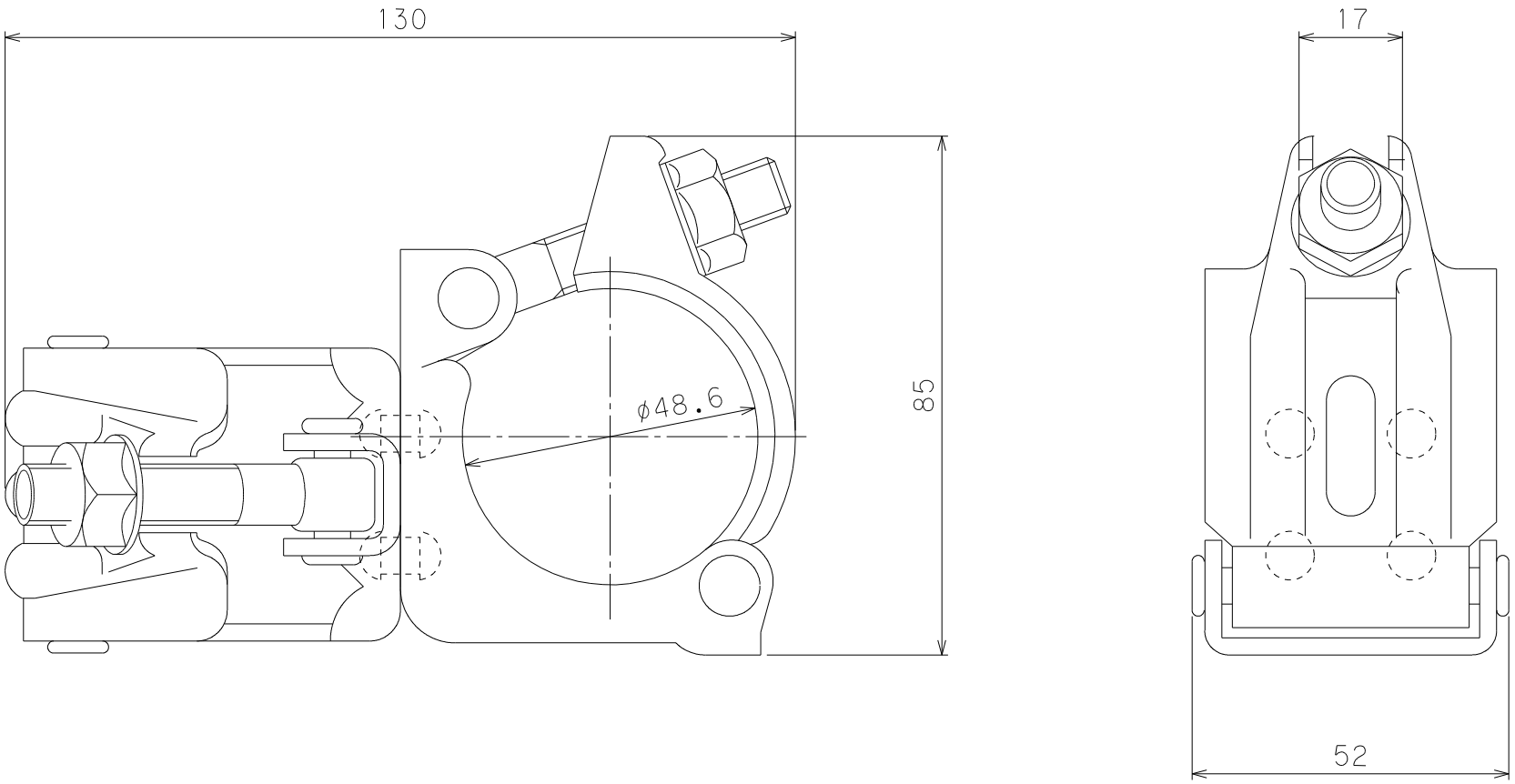

作成日	検図		品名	品番
2017/9/28	東京本社商品部	TRUSCO トラスコ中山株式会社	ドブメッキ　単管同径クランプ　直交	TCDKDM