①

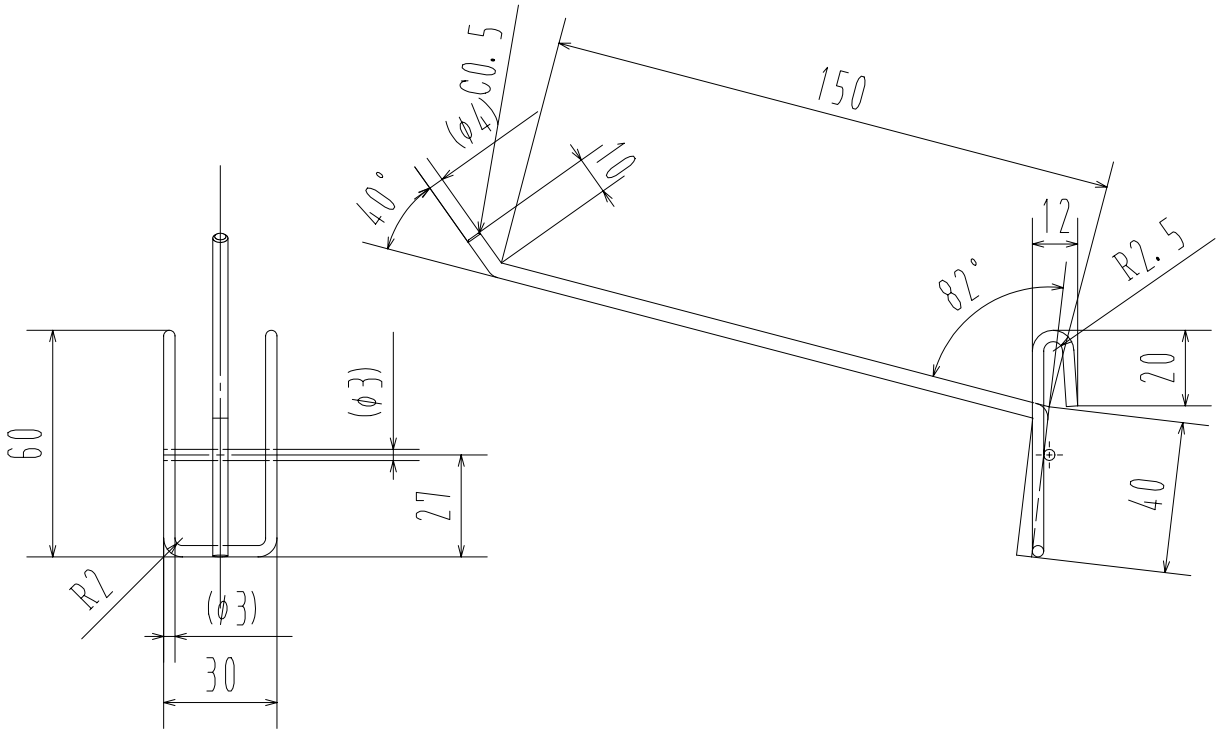

備考

表面処理　クロム鍍金仕上げ

自重　0.33kg/10個

生産工場　638000

接合部はスポット溶接にて接合

品番	名称	材質	寸法	重量	個数	記事
1	本体	SWRM8K	Φ3.0 Φ4.0		1	

作成日	検図		品名	品番
2008.12.17	細見	TRUSCO トラスコ中山株式会社	引っかけ金具	TF-150