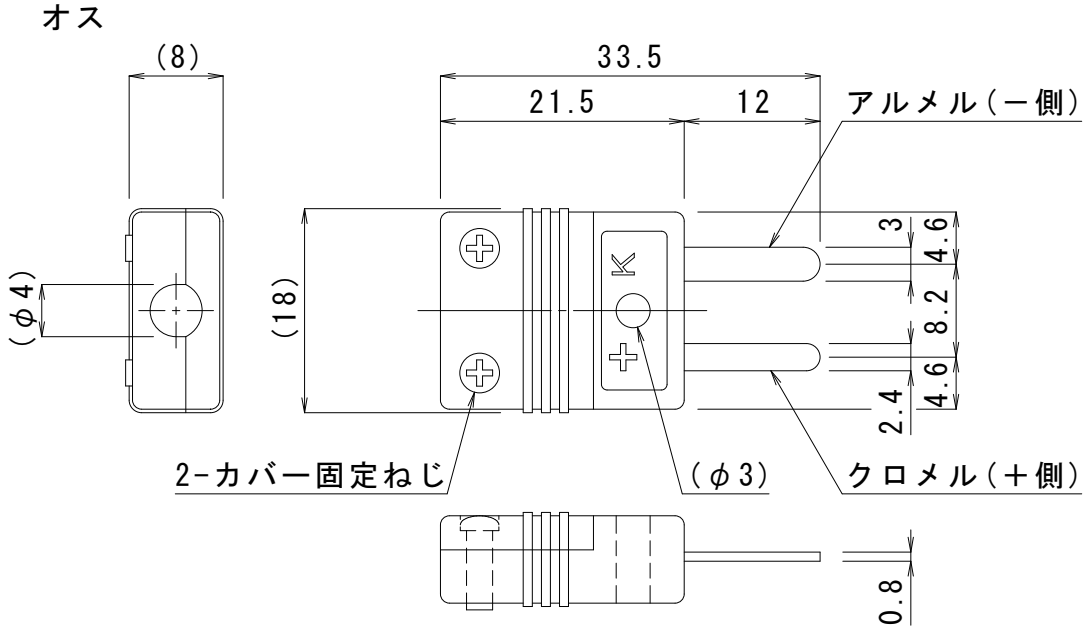

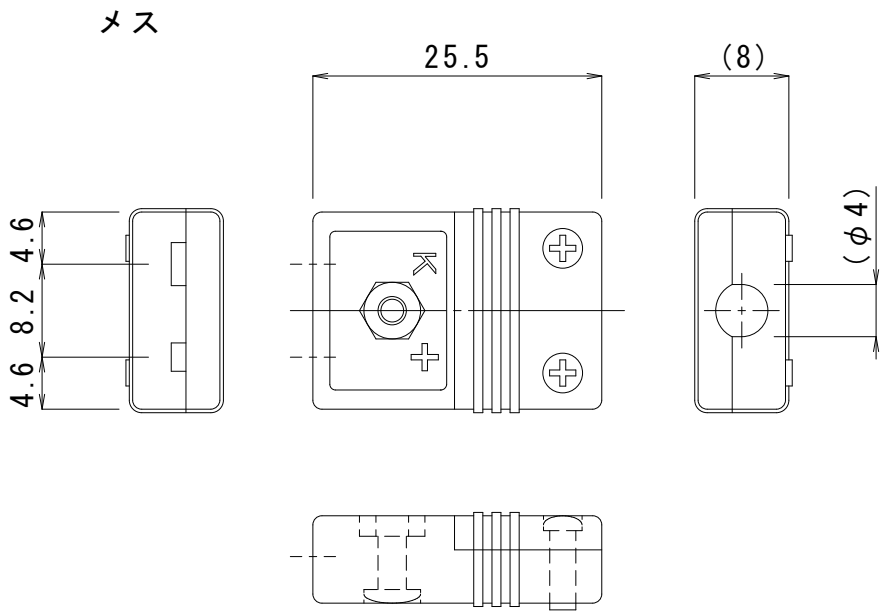

ケース材質：ＰＰ（ﾎﾟﾘﾌﾟﾛﾋﾟﾚﾝ）　質量：11ｇ(set)

作成日	検図		品名	品番
2018年08月31日	.	TRUSCO トラスコ中山株式会社	熱電対コネクタ	THKC