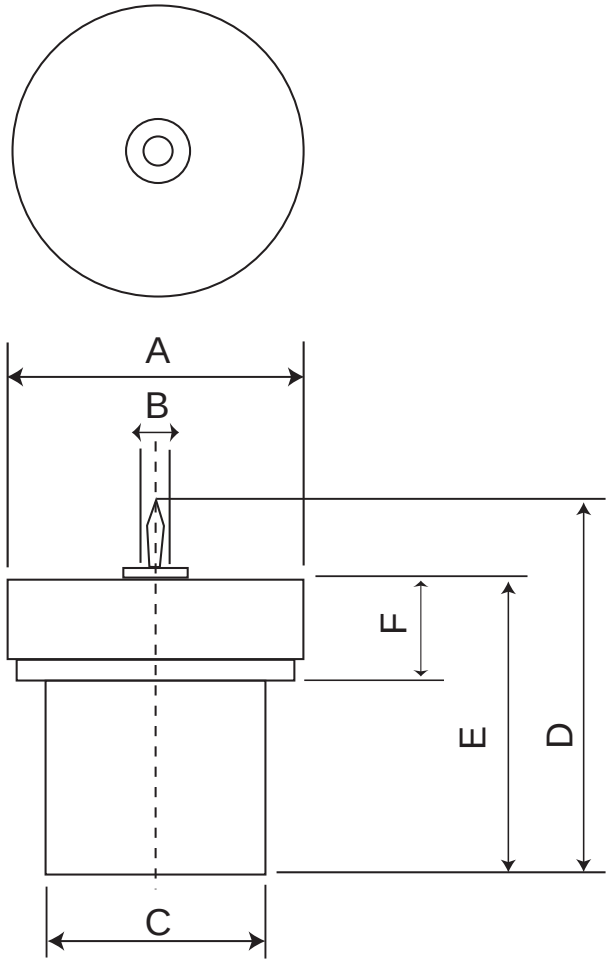

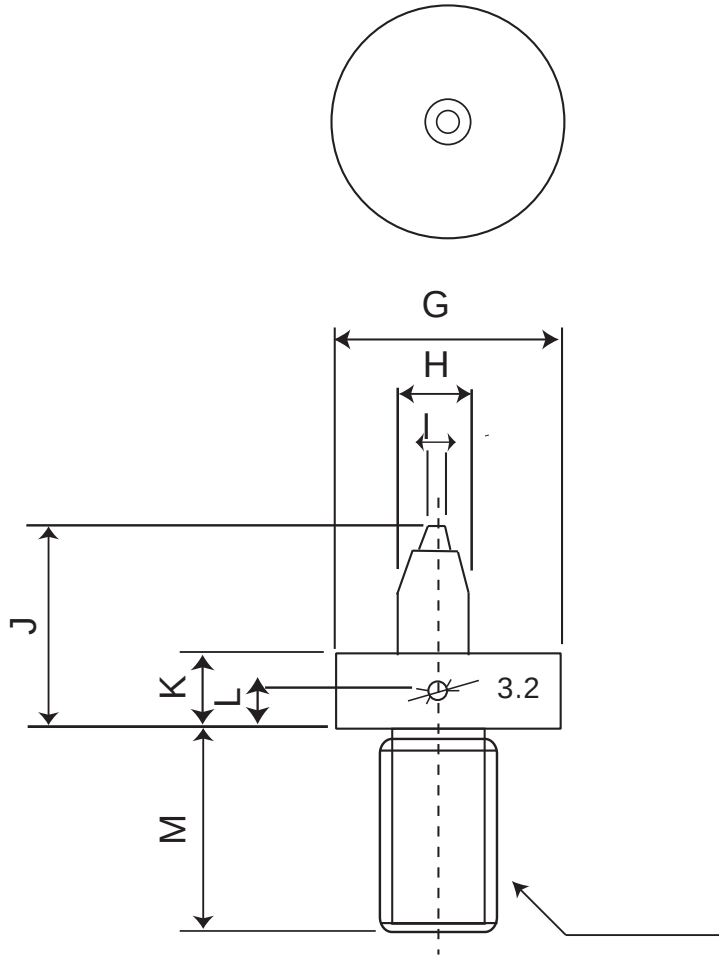

単位（A～M）：mm

下駒	A	B	C	D	E	F
3mm	22	2.5	19	29.35	23.24	7.6

単位（A～M）：mm

上駒	G	H	I	J	K	L	M
3mm	13	6.4	2	18	6.7	2	11.9

上駒	直径	高さ	ピッチ
ネジなし部	6	2.5	
ネジ部	7.6	10	１６分の５－１８

作成日	検図		品名	品番
2015.3.11	北脇	TRUSCO トラスコ中山株式会社	電気ハトメ3㎜用コマ	THP-HKD3