品番	L(mm)
TKKPB(P)-M4X6S	6
TKKPB(P)-M4X10S	10
TKKPB(P)-M4X16S	16

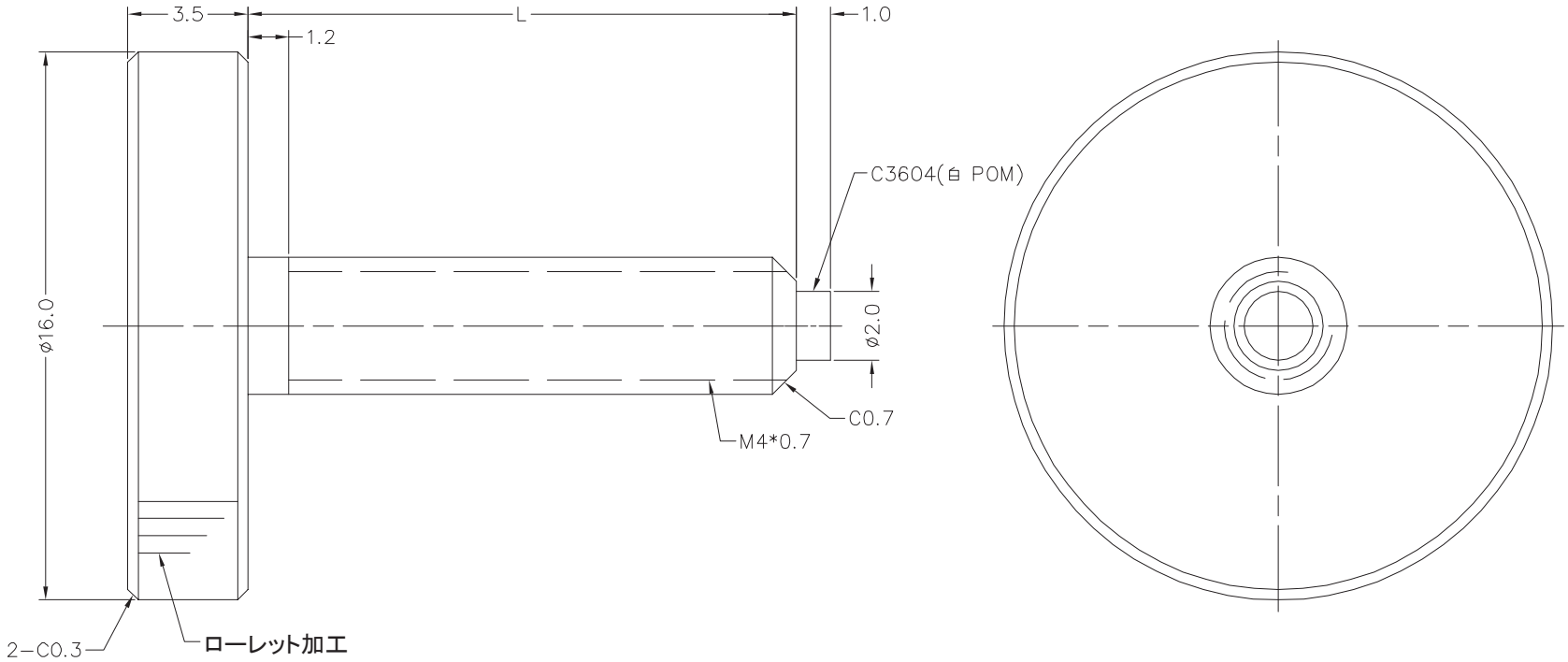

単位：mm

作成日	検図		品名	品番
2021.04.20	東京商品部	TRUSCO トラスコ中山株式会社	黄銅パッド付ローレットノブ ステンレス M4	TKKPB−M4X6S TKKPB−M4X10S TKKPB−M4X16S