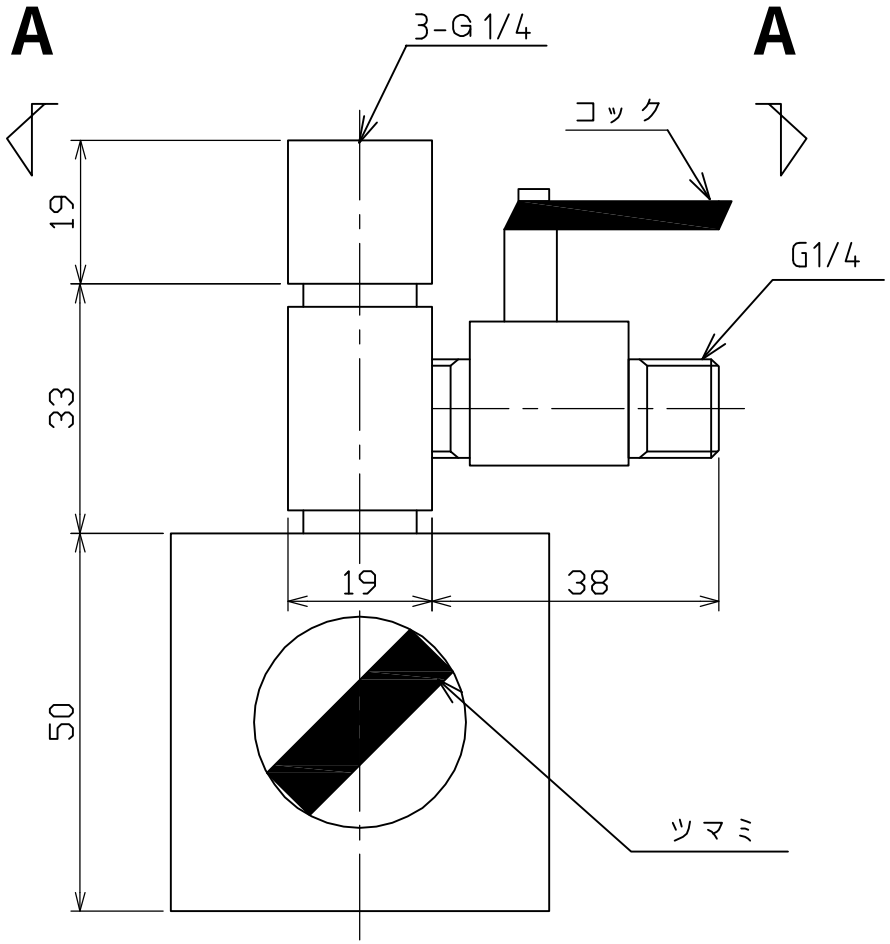

正面寸法図

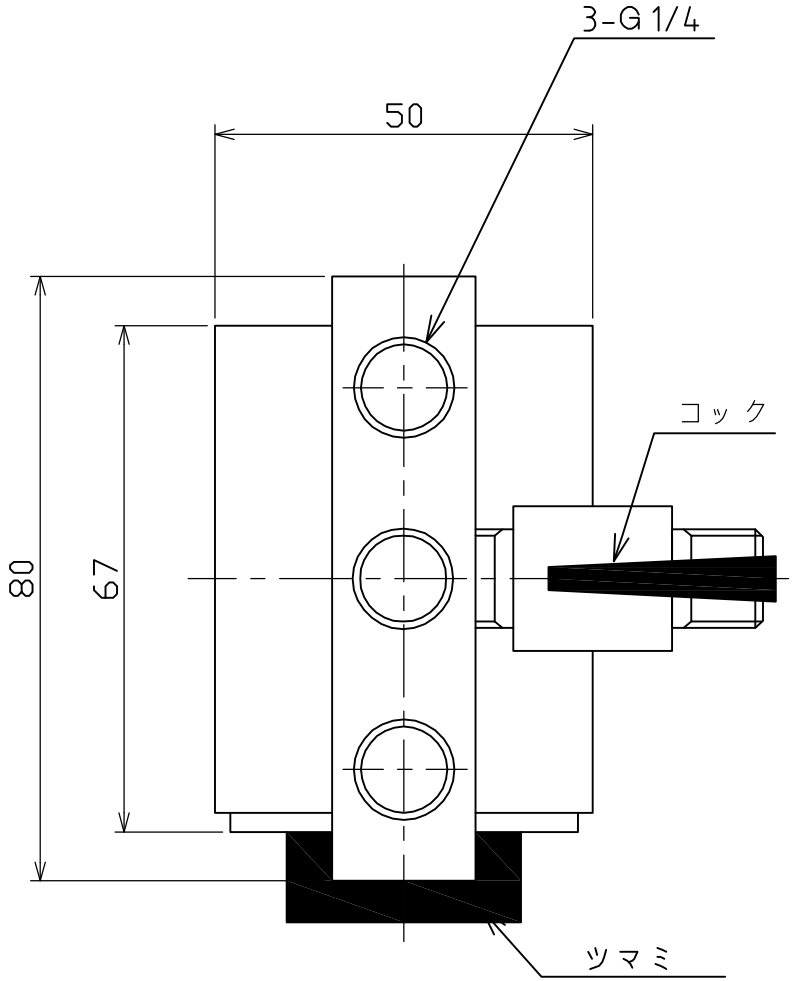

A-A　上面寸法図

備考	承認	検図	設計		設計年月日	全葉	受入No.	品名	Scale
				TRUSCO トラスコ中山株式会社	2007・01・10			マグネットベ-スク-ラント	1/1
								品番 TMBC-3	