材質	炭素鋼
仕上	黒染め仕上

仕入コード	716409
JANコード	400151
自　　重 (g)	3
梱包重量 (g)	4
梱包サイズ (mm)	85× 50× 13
梱包数	1
表示耐荷重	
器差・精度	

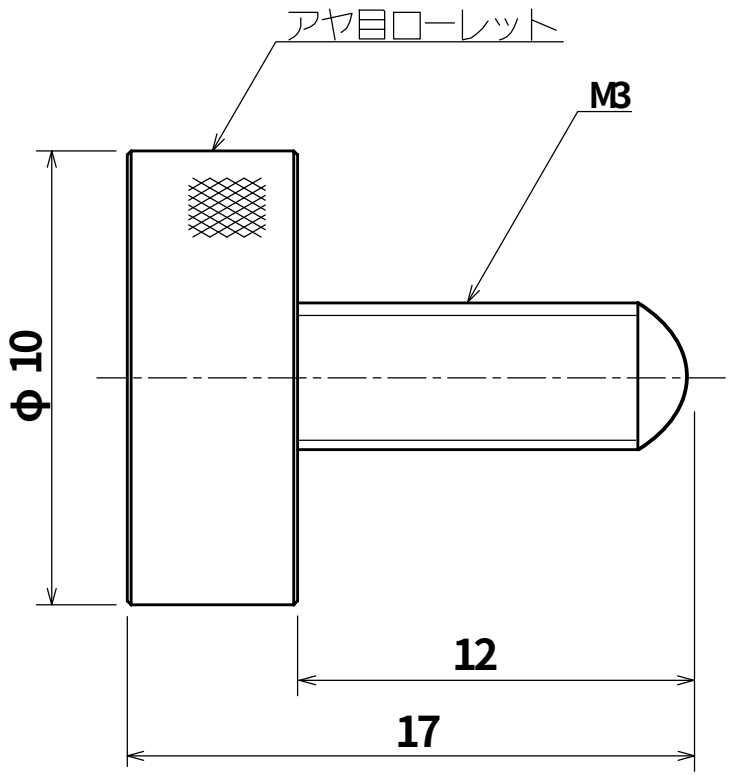

備考	承　認	検図	設計	TRUSCO トラスコ中山株式会社	図面作成日	全　葉	受 入 NO	品名 TMF-80用部品　微調整ノブ	Scale
	佐藤	横山			'19.12.17			品番 TMF-VK	FREE