No.	部品名	個数	材質	規格	処理	備考
1	基台	1	PBT	94V−0		黒色
2	導電金具	1	黄銅		ニッケル	インサート金具 M4/M5
3	結線ビス	2				※
4	カバー	1	ポリカーボネート	94V−0		透明(OC−09)

RoHS

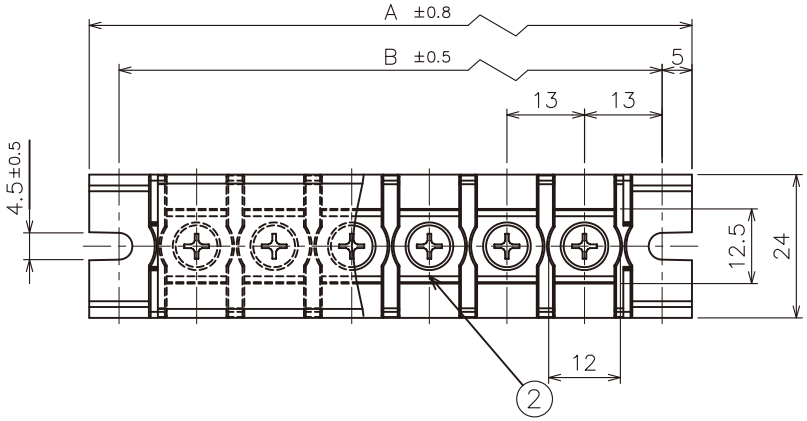

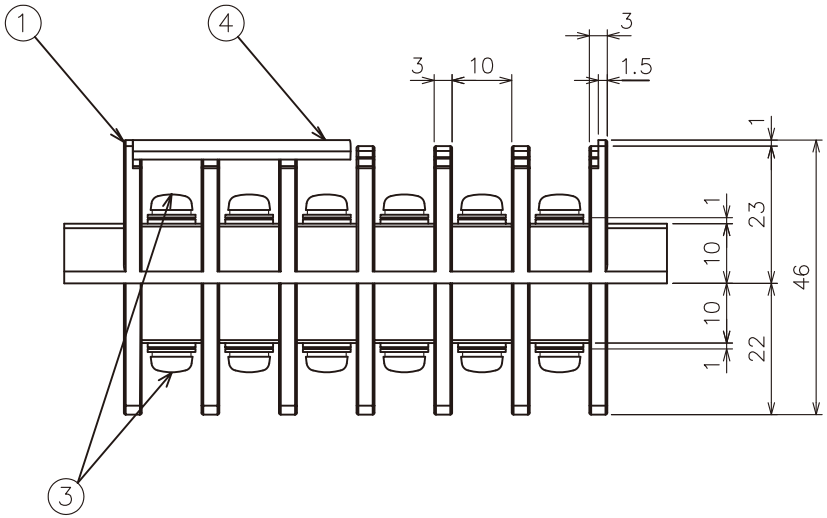

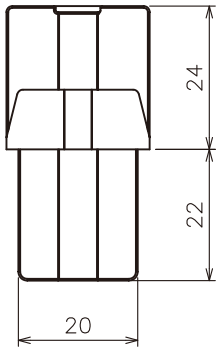

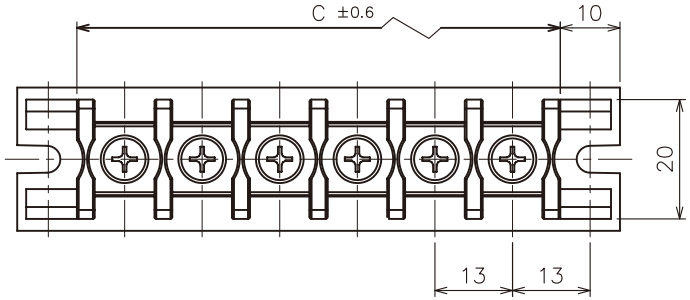

性能

1.定格　UL : 600V 50A
　　TUV : 1000V 50A
2.絶縁抵抗　DC500V 1000MΩ以上
3.耐電圧　AC2500V 1分
4.温度上昇　30℃以下
5.使用温度範囲　−40℃〜+90℃
6.保存温度範囲　−40℃〜+90℃
7.納入時の結線ビス締付トルク　0.2〜0.6N・m
※ 圧着端子使用の際は、幅10mm以下のモノを使用下さい。(R8−S5)

◎ A・B・C寸法表（P：端子数）

P	2	3	4	6
A	49	62	75	101
B	39	52	65	91
C	29	42	55	81

単位：mm

作成日	検図		品名	品番
2021.02.17	東京商品部	TRUSCO® トラスコ中山株式会社	貫通端子台 600V 50A	TOTB-3013N-□P