材質 / 厚	表面仕上
SPCC t2.0	ユニクロ

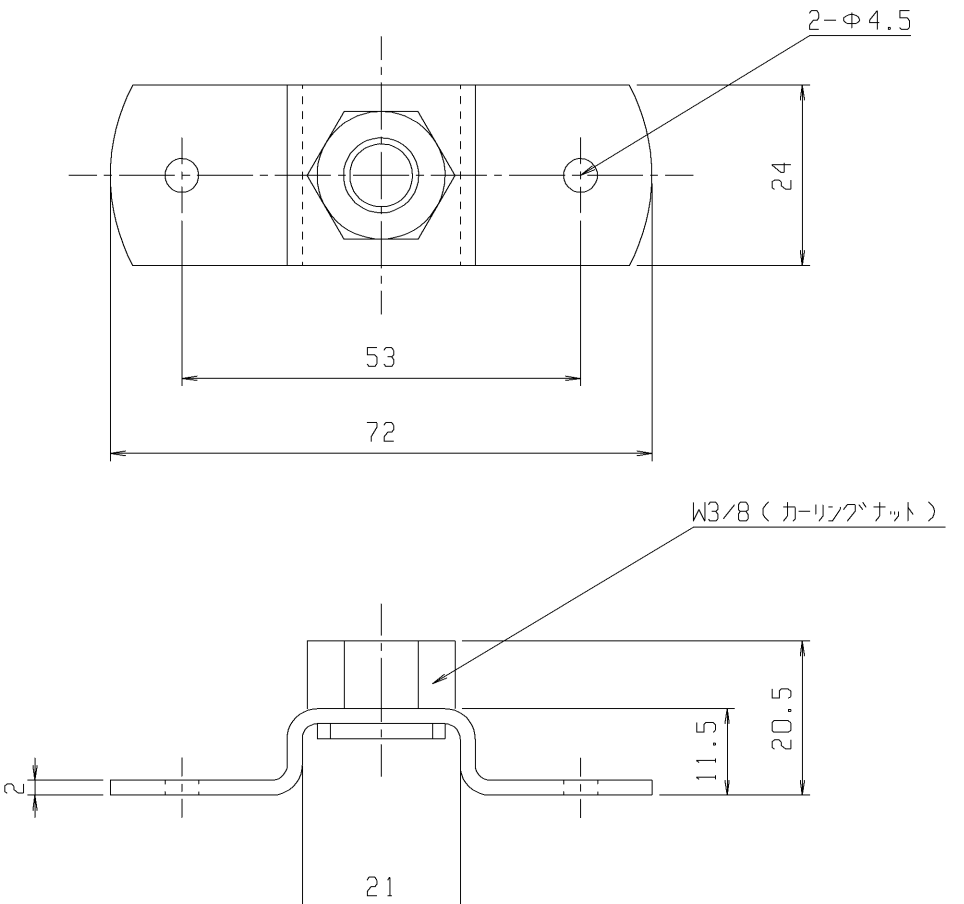

作成日	検図		品名	品番	Scale
2009/8/1	東中野	TRUSCO トラスコ中山株式会社	ねじ込みT字脚	TPS-312	1/1