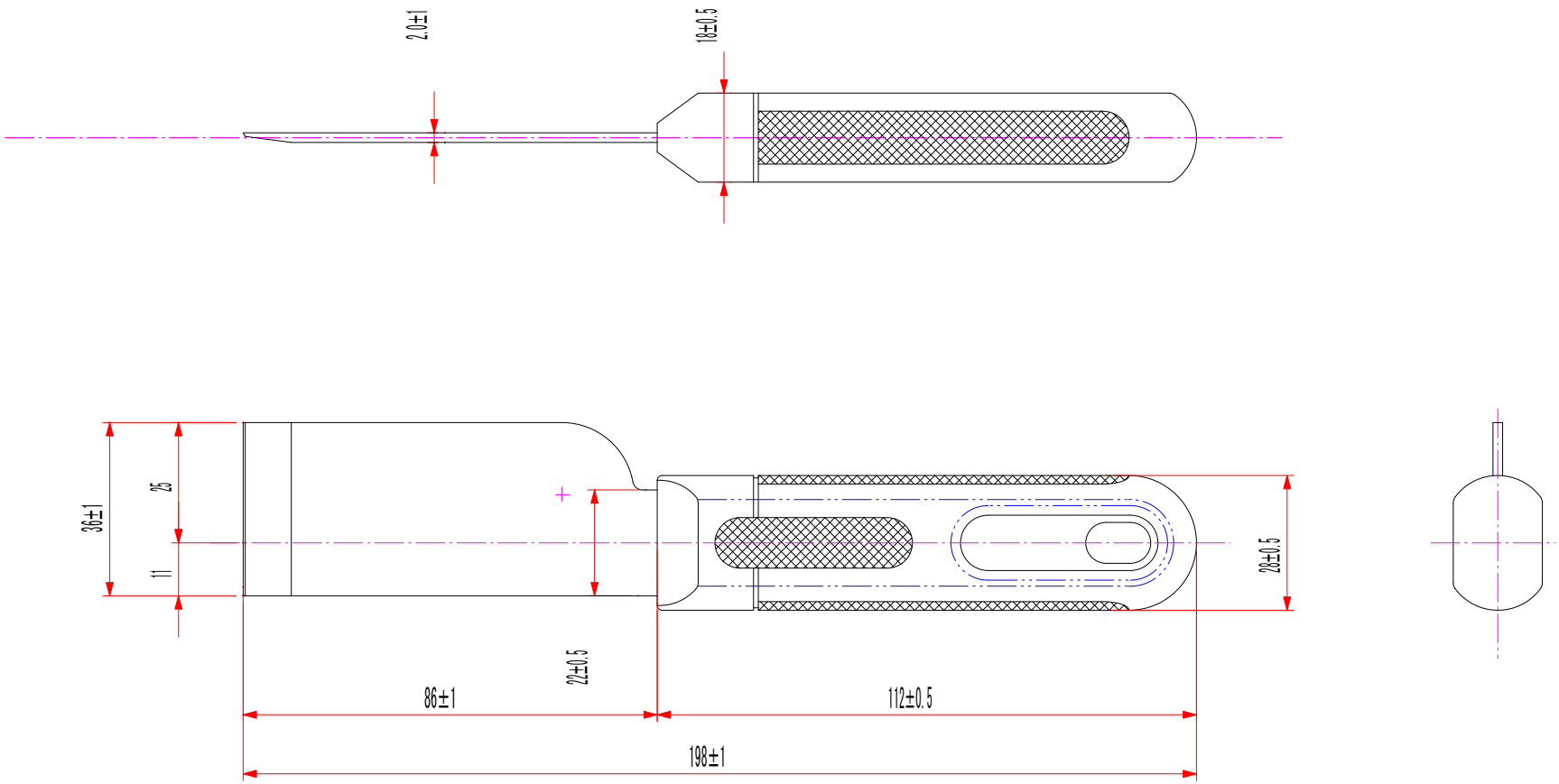


| 作成日 | 検図 | | 品名 | 品番 |
|---|---|---|---|---|
| 2007.12.05 | 澤田 | TRUSCO トラスコ中山株式会社 | へら皮スキ型　36mm | ＴＳ－２０１ |