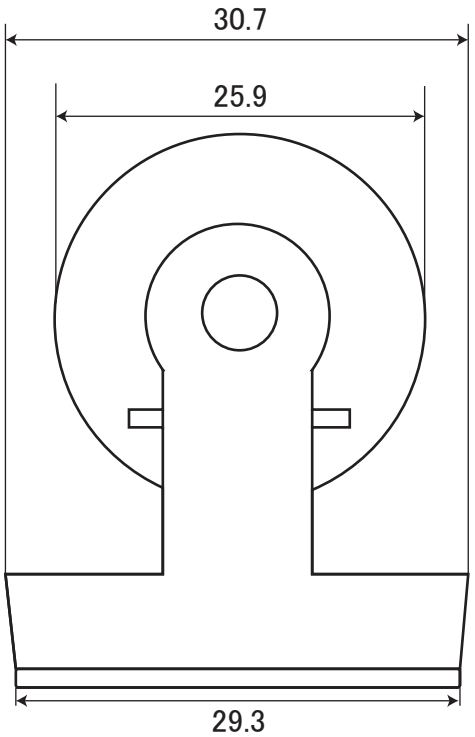

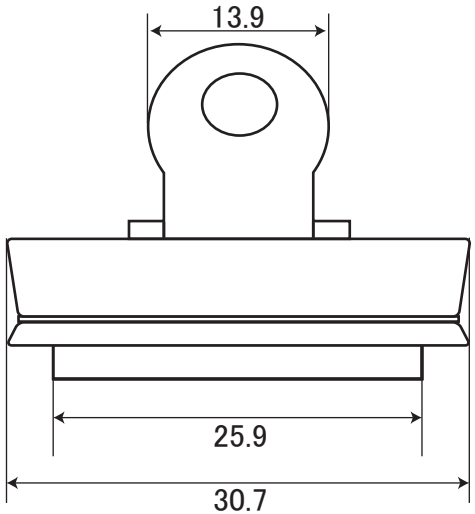

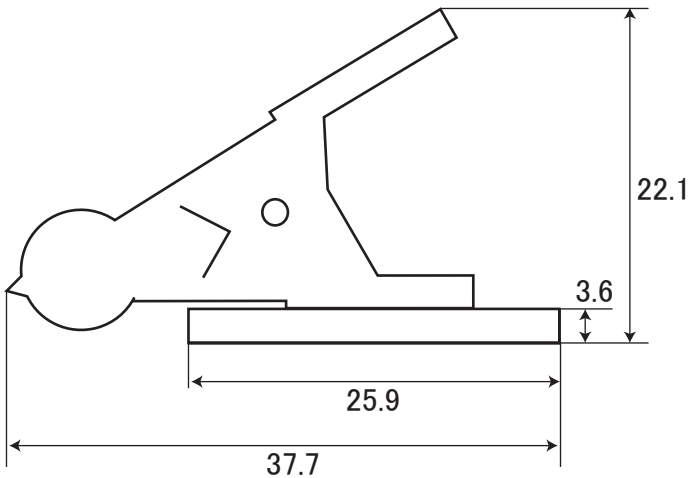

重量:12.3g
単位:mm

作成日	検図		品名	品番
2016.06.20	原	TRUSCO トラスコ中山株式会社	シリカクリンシリーズ	TSCM-2