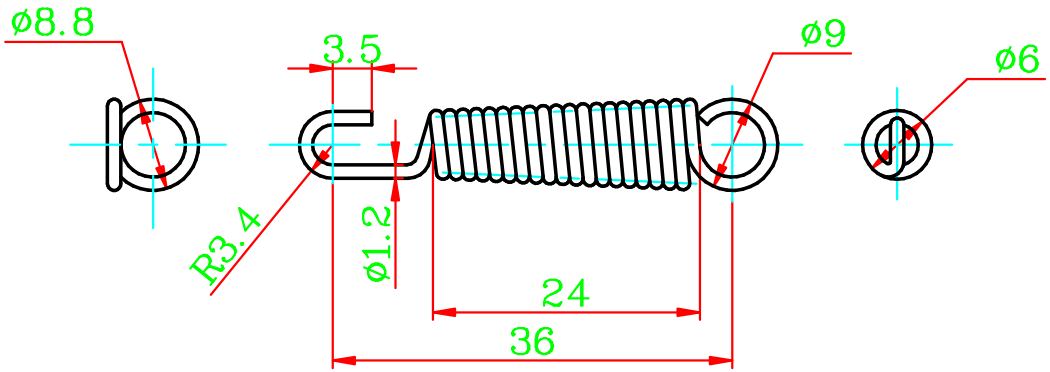

TGP-200
TGP-250
TGPG-250
TVPC-280
TVPC-280S

作成日	検図		品名	品番
2014.09.26	寺垣	TRUSCO トラスコ中山株式会社	グリッププライヤー用替バネ C	TSPC