仕入コード	
JANコード	4989999392876
自　　重(g)	60
梱包重量(g)	1100
梱包サイズ(mm)	310×260×60
梱包数	10
表示耐荷重	
器差・精度	

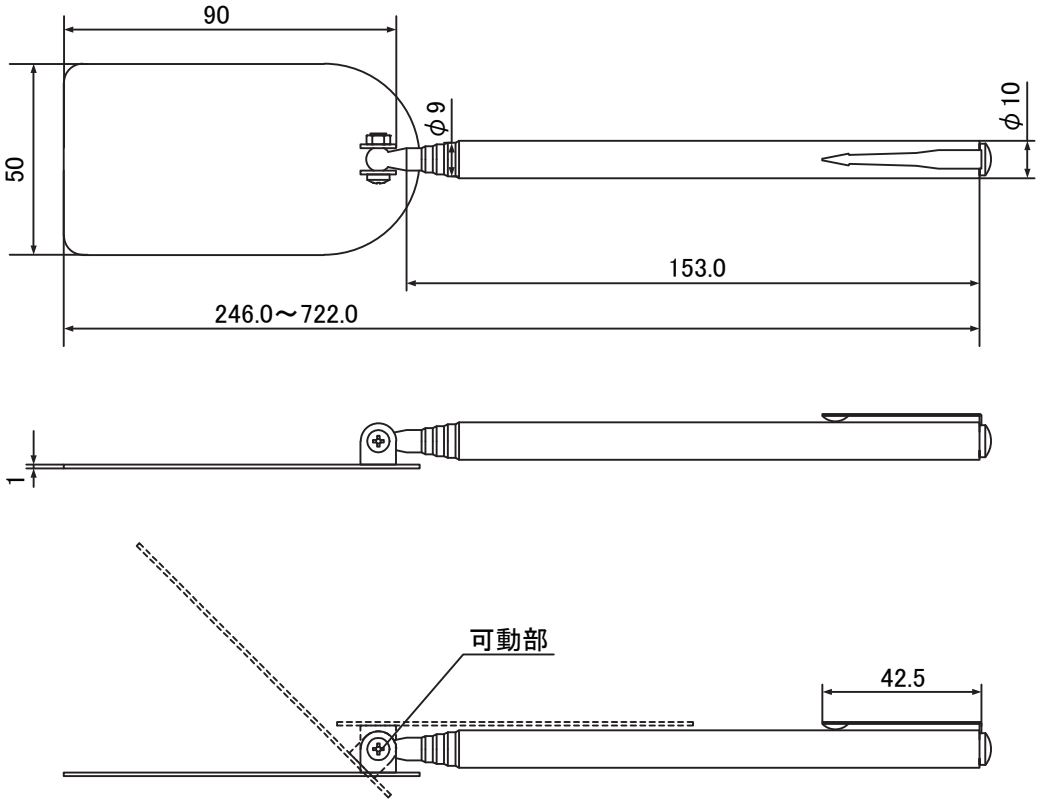

備考	承　認	検図	設計	TRUSCO トラスコ中山株式会社	図面作成日	全　葉	受入NO	品名 ステンレス製点検鏡
								品番 TST-90K