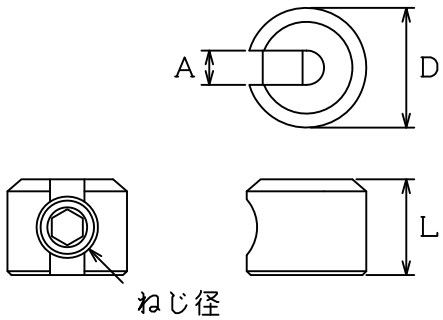

（ｍｍ）

	D	L	A	捻径	レンチサイズ	適合 ワイヤー径	１個あたり ｗｅｉｇｈｔ（ｇ）
ＴＳＷＲ－１	６,５	５,５	１,３	Ｍ－３	１,５	１	１
ＴＳＷＲ－２	１０	８	２,３	Ｍ－４	２	１,５～２	４
ＴＳＷＲ－４	１５	１２	４,３	Ｍ－８	４	３～４	１３
ＴＳＷＲ－６	２０	１５	６,３	Ｍ－１０	５	５～６	２７

※表示公差以外は以下の一覧に準ずる。

普通公差　ＪＩＳ　Ｂ　０４０５に準ずる	
寸法の区分	等級　粗級
０．５以上３以下	±０,２
３をこえ６以下	±０,３
６をこえ３０以下	±０,５
３０をこえ１２０以下	±０,８

製図	辰巳	品名	ステンレスシングルクリップ
検査	道越	品番	ＴＳＷＲ－Ｏ
承認	竹ぶち	図番	１７０２１０－１６
材質	ＳＵＳ３０４	日付	Ｈ２９,２,１０

備考	承　認	検図	設計	TRUSCOトラスコ中山株式会社	設計年月日	全　葉	受 入 No.	ステンレスシングルクリップ
	竹ぶち				H29.02.10			TSWR-O