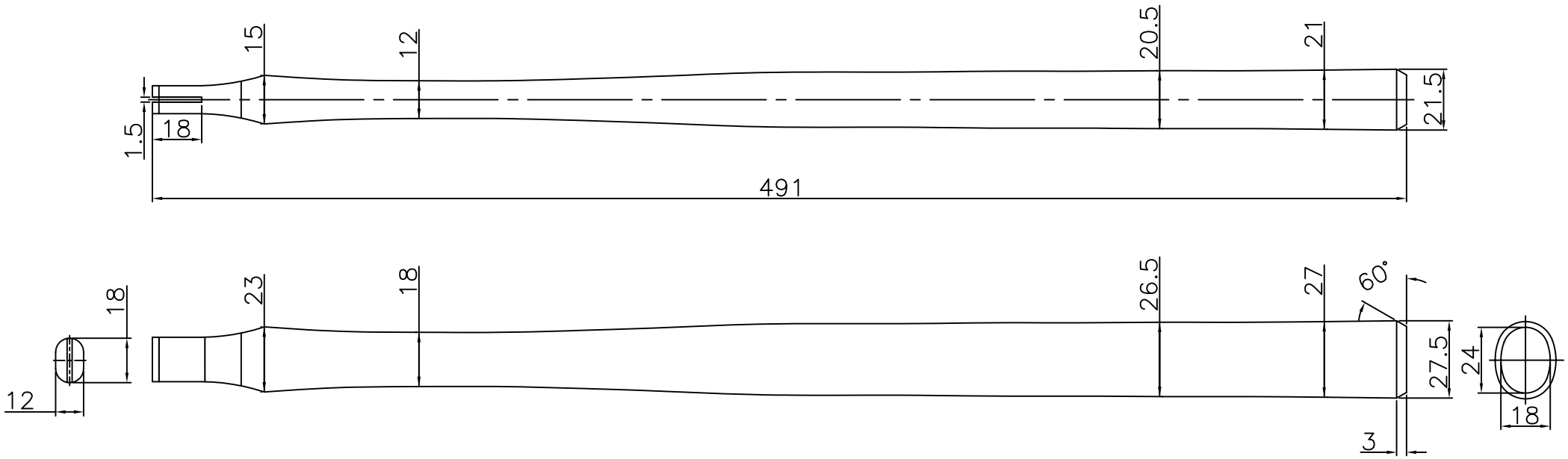

単位：　（mm）

備考	承　認	検図	設計	TRUSCO トラスコ中山株式会社	設計年月日	全葉	受 入 No.	品名 テストハンマー木柄	Scale
	2007. 3. 29.							品番 TTH-04K	FREE