張り地色	ブラック

No.	部　品　名	数	材質　厚／品番	表面処理
5	脚端	4	ＰＥ樹脂成形品	
4	脚部	1	φ25.4スチールパイプ	粉体塗装
3	座回転板	1	鋼・ボールベアリング構造体	
2	座受部	1	φ22.2・□12×25スチールパイプ	粉体塗装
1	座部	1	t10mm成形合板・ウレタンチップｔ40mm・ウレタンフォームｔ３mm PVCレザー・パイピング	

製品質量
３．１kg

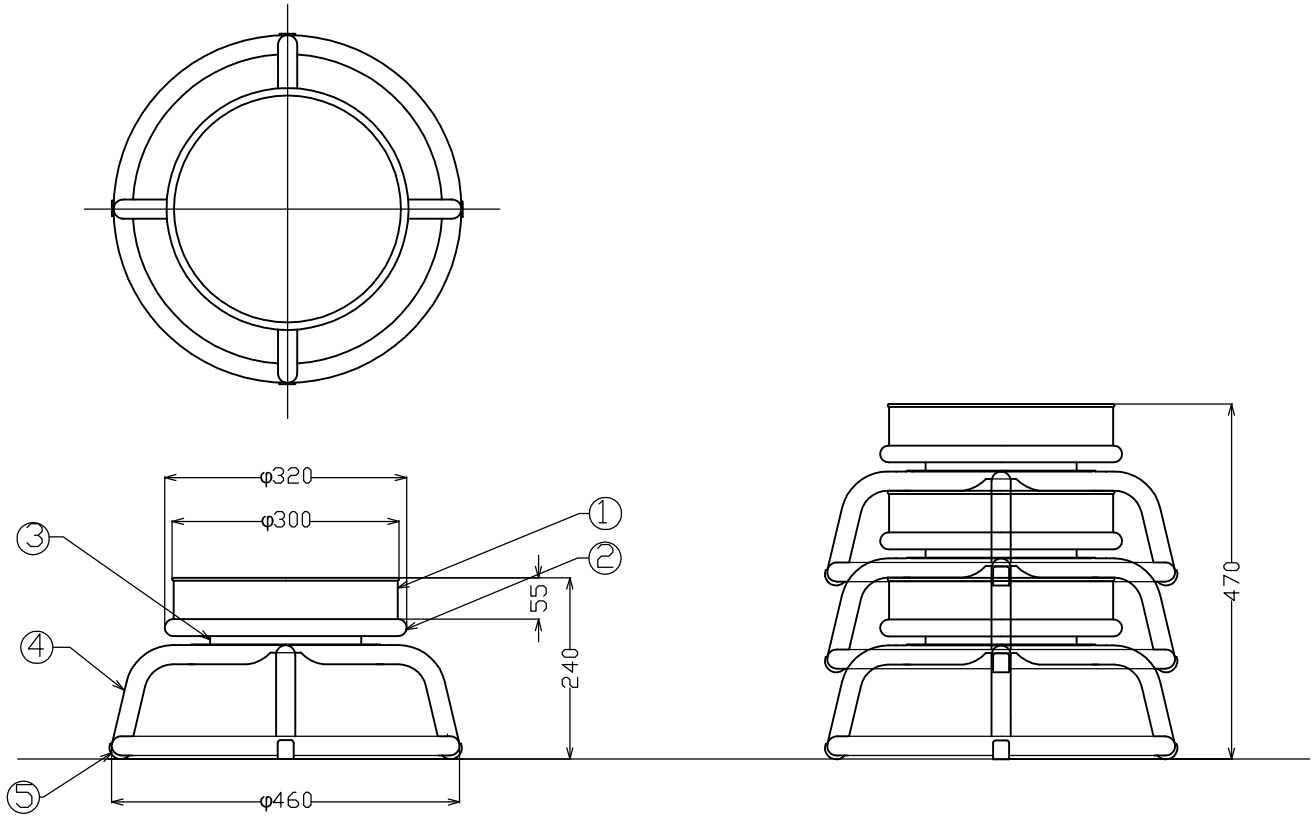

作成日	検図		品名	品番
2008.2.12	Y.Hori	TRUSCO トラスコ中山株式会社	作業用チェア	TYZ255-24H