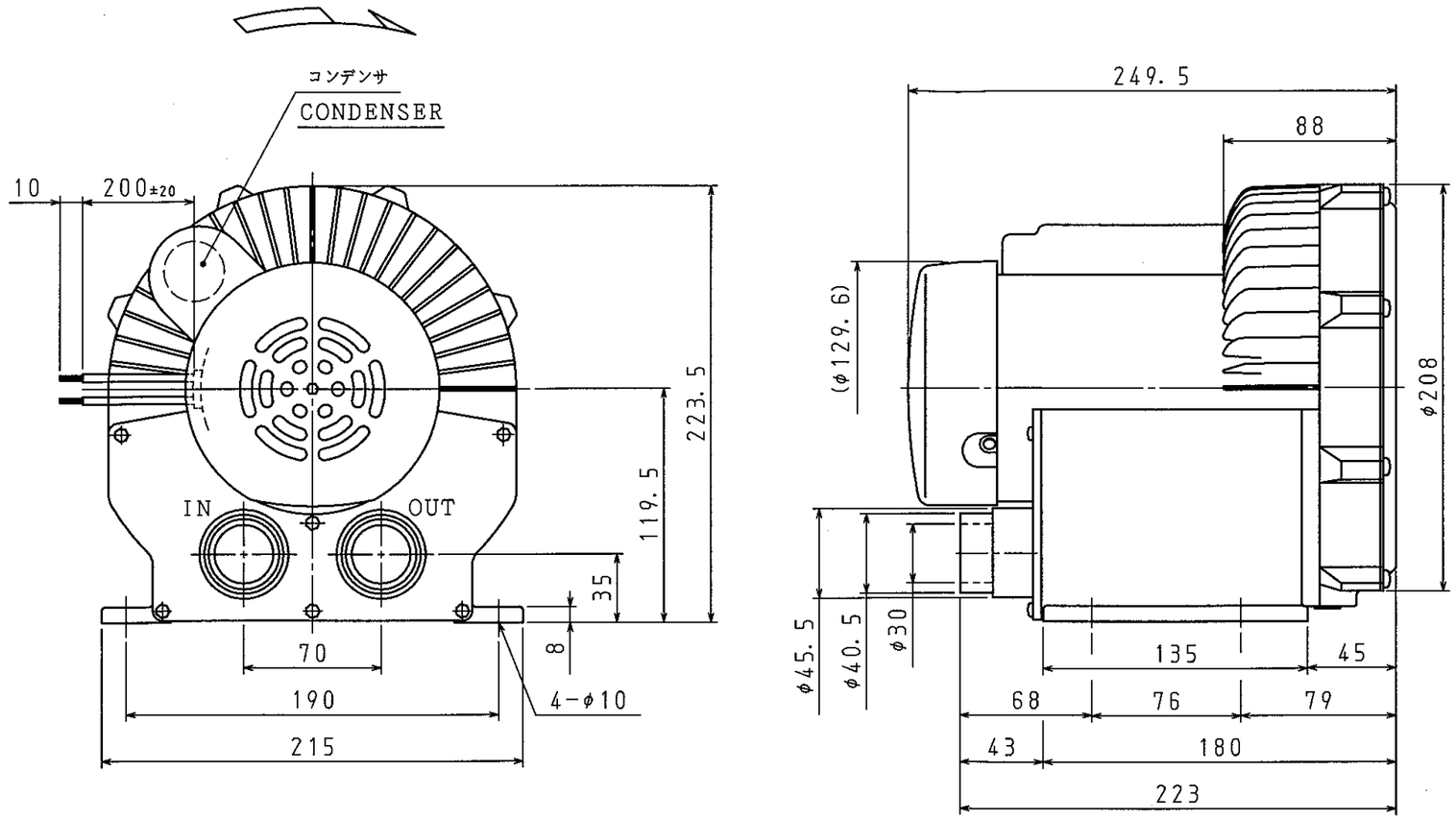

3	質量：9.0kg WEIGHT:9.0kg			
2	電動機 MOTOR	出力 OUTPUT	〔kW〕	0.3
		極数・相 POLES・PHASE		2・1
		電圧 VOLTAGE	〔V〕	100
		周波数 FREQUENCY	〔Hz〕	50 / 60
1	送風機 FAN	風量(MAX.) VOLUME	〔m³/min〕	1.0 / 1.15
		静圧(MAX.) STATIC PRESSURE	〔kPa〕	9.30 / 10.9
		回転数 SPEED	〔min⁻¹〕	— / —
	標準吸込状態 STANDARD SUCTION CONDITION	温度 TEMPERATURE		20℃
		相対湿度 HUMIDITY		65%
		絶対圧 ABSOLUTE P.		101.3kpa

仕様
SPECIFICATIONS

図歴 RECORDS		変更日 DATE	変更内容 REVISION	変更 REVISED BY
	⚠×			
	⚠×			
	⚠×			

尺度 SCALE 1:3	作成 DRAW	T. KATOU
	確認 CONFIRM	M. TANAKA
	承認 APPROVE	M. TANAKA

昭和電機株式会社 大東工場
SHOWA DENKI CO., LTD DAITO FACTORY

作成日 DATE	2003.8.22 AUGUST 22, 2003
品名 TYPE	U2V-30S
図名 TITLE	外形寸法図 EXTERNAL DIMENSIONS
図番 DRAWING NO.	JV0700-0