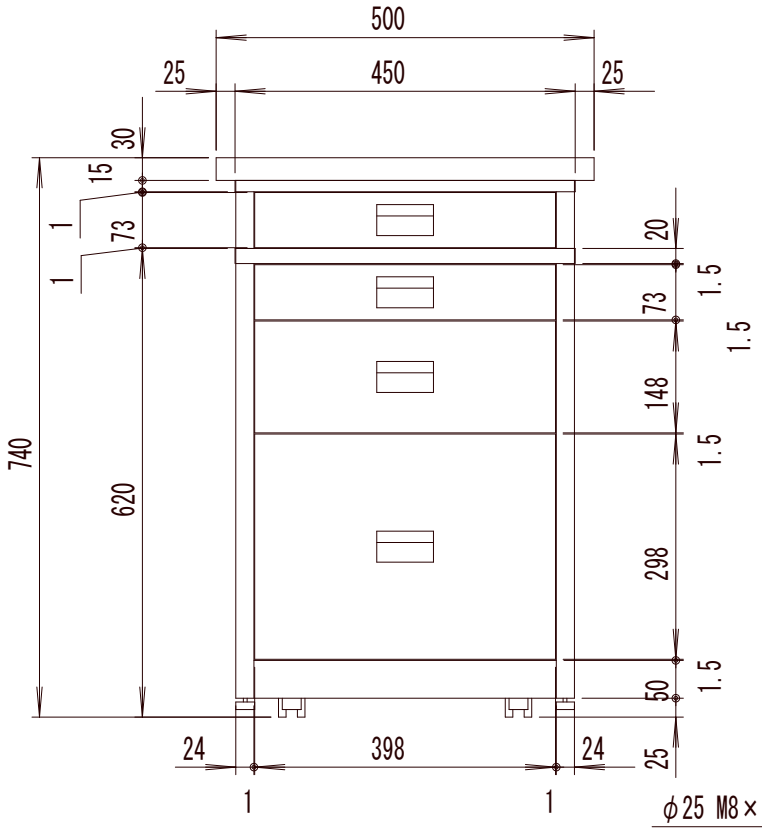

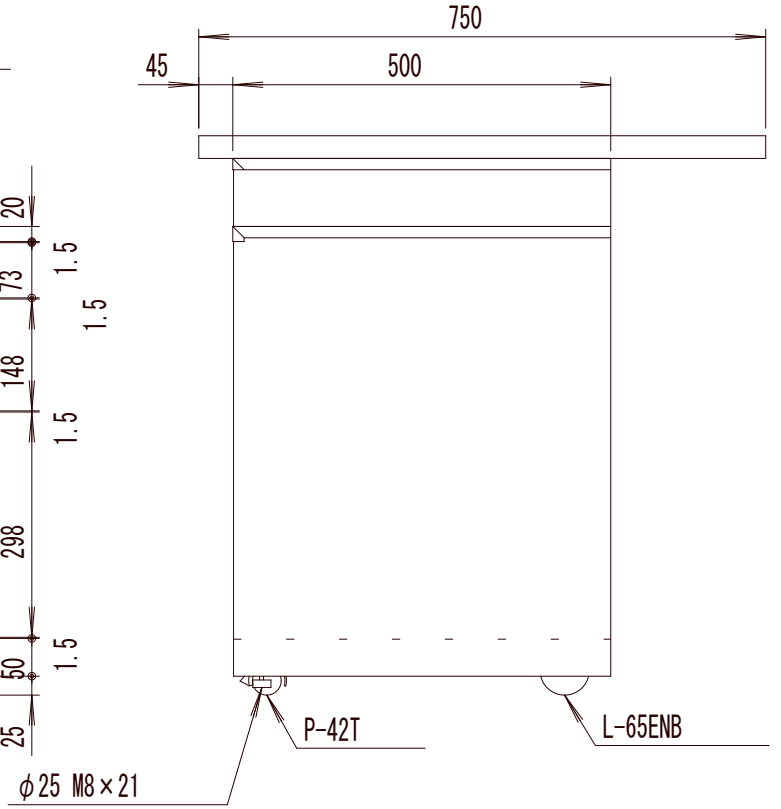

引出寸法 ( )寸法は内寸

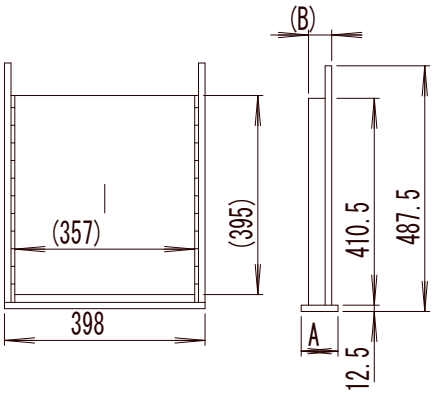

	A	B
引出小	73	45
引出中	148	99
引出大	298	149

UDCT-111-0175
納入形態:完成品
塗装色:本体　グリーン
マンセル近似値:10GY6/2

UDCT-111-0175NG
納入形態:完成品
塗装色:本体　ネオグレー
マンセル近似値:5Y8/1

UDCT-111-0175(NG)

自重:38kg
梱包サイズ(梱包数 1):
510×760×760
梱包重量:38kg
1段当りの引出荷重:小 30kg
中、大 40kg

	名称	数量	備考
1	天板	1	ダップ樹脂合板
2	本体	1	SPCC t0.7
3	引出	4	SPCC t0.7

備考	承　認	検図	設計	TRUSCO トラスコ中山株式会社	設計年月日	全　葉	受入No.	UDCT型キャビネット　天板付	Scale
			井上		2008.8.18			図面名称 UDCT-111-0175(NG)	1:10