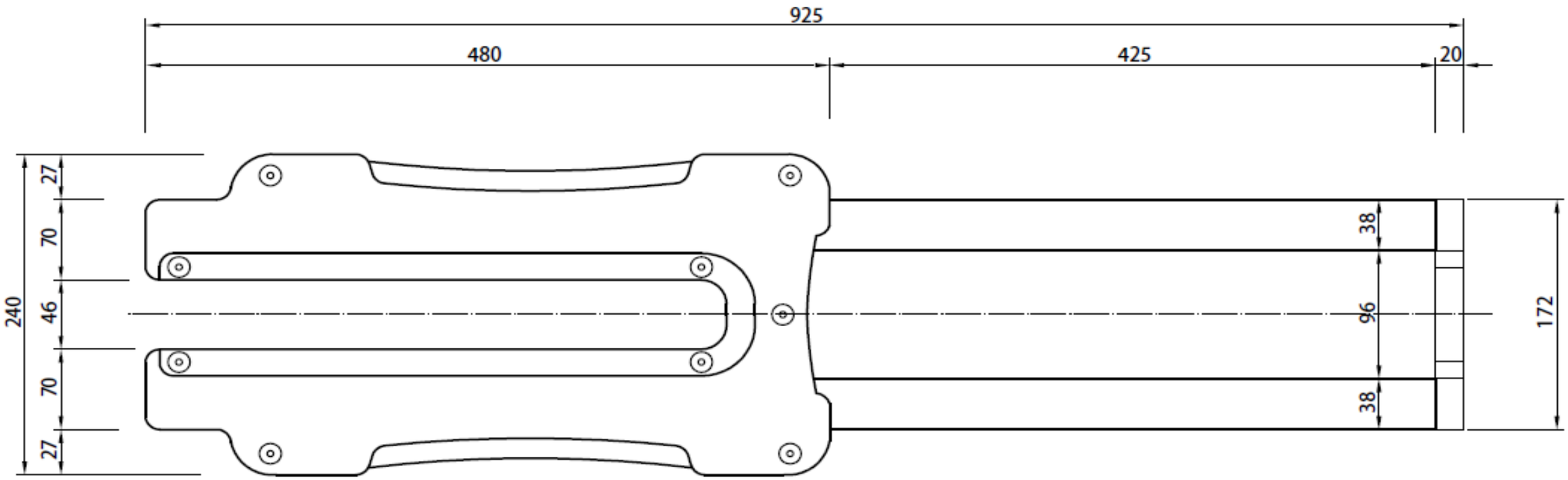

作成日	検図		品名	品番
2022.01.27	東京商品部	TRUSCO トラスコ中山株式会社	ＴＡＫ２６Ｔ／２８Ｔ用 伸縮ハンドル	WRT26/28