一般公差	
尺寸區分	公差
0>1.0	±0.1
1.0>6.0	±0.2
6.0>12.0	±0.3
12.0>25.0	±0.4
25.0>	±0.5

業務部	
採購部	
IE部	
品保部	
製造部	
車床廠	
其 它	

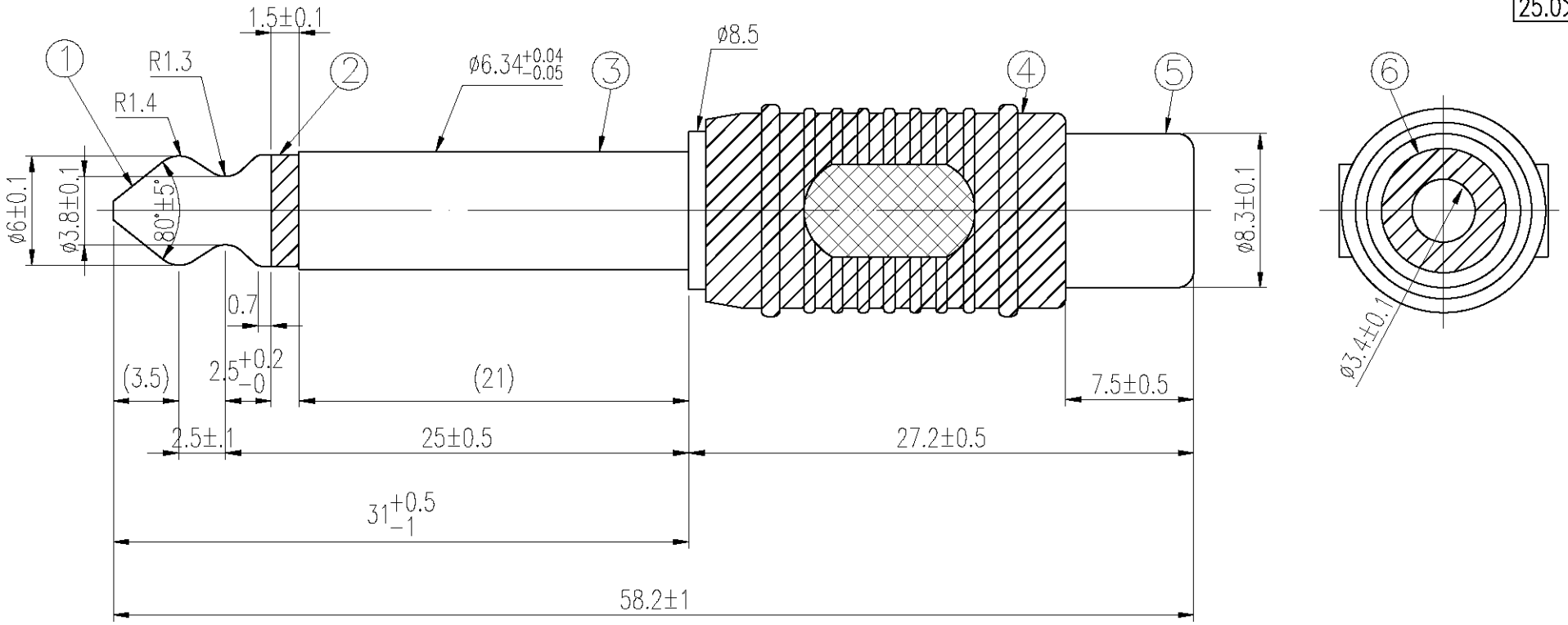

NO	CONTENT
7	
6	PE WHITE
5	BRASS NICKEL
4	PVC BLACK
3	BRASS NICKEL
2	ABS BLACK
1	BRASS NICKEL

MARK	REVISION	DATE	SIGN	APPD
1				
2				
3				

APPROVED BY	CHECKED BY	DESINGED BY	DRAWN BY
承認	檢圖	設計	制圖

UNIT	mm [in]
SCALE	3 : 1
DATE	06/12/2007

DESCRIPTION : *INLINE ADAPTER 6.3mm MONO PLUG TO RCA JACK*

P/N : **WTN-03-1069PN**

DRAWN NO: *AD61RJ*

REV *A*