成品尺寸：110×110mm 材质：双铜128g 一本书 20240522

ID-COOLING
Ideas To Make A Difference

A410 SE

INSTALLATION GUIDE

EN RU ES JP KR KZ

FROZN A410 SE·X4A6D11·V1

Components List

EN

1)Cooler×1
2)Intel Bracket×2
3)AMD Bracket×2
4)Intel Backplate×1
5)AM4 Standoff×4
6)LGA1851/1700 Standoff×4
7)LGA1200/115X/AM5 Standoff ×4
8)Tightening Nut×4
9)AMD Bracket Screw×4
10)Thermal Grease×1
11)Fan Clip×4

JP

1)クーラー本体×1
2)Intel用ブラケット×2
3)AMD用ブラケット×2
4)Intel用バックプレート×1
5)AM4用スタンドオフ×4
6)LGA1851/1700用スタンドオフ×4
7)LGA1200/115X/AM5用スタンドオフ×4
8)固定用ナット×4
9)AMD用ネジ×4
10)熱伝導グリス×1
11)ファンクリップ×4

RU

1)Кулер ×1
2)Intel Крепления×2
3)AMD Крепления×2
4)Intel Бэкплейт×1
5)Стопоры AM4×4
6)Стопоры LGA1851/1700×4
7)Стопоры LGA1200/115X/AM5 ×4
8)Стяжная гайка×4
9)Винты для креплений AMD×4
10)Термопаста×1
11)Зажим вентилятора×4

KR

1)쿨러×1
2)인텔 브라켓×2
3)AMD 브라켓×2
4)인텔 백플레이트×1
5)AM4 스탠드오프×4
6)LGA1851/1700 스탠드오프×4
7)LGA1200/115X/AM5 스탠드오프 ×4
8)고정너트×4
9)AMD 브라켓 나사×4
10)써멀 그리스×1
11)팬 클립×4

ES

1)Disipador×1
2)Soporte para Intel×2
3)Soporte para AMD×2
4)Backplate para Intel×1
5)Separador AM4×4
6)Separador LGA 1851/1700×4
7)Separador LGA1200/115X/AM5 ×4
8)Tuercas de ajuste×4
9)Tornillos para soporte AMD×4
10)Pasta térmica×1
11)Clip de ventilador×4

KZ

1)Желдеткіш×1
2)Intel бекіту×2
3) AMD бекіту×2
4)Intel артқы тақта×1
5)Тоқтатқыштар AM4×4
6)Тоқтатқыштар LGA1851/1700×4
7)Тоқтатқыштар LGA1200/115X/AM5 ×4
8)Іліністі гайка×4
9)Монтаждау бұрандалары AMD×4
10)Термопаста×1
11)Желдеткіш клип×4

Intel Bracket Illustration

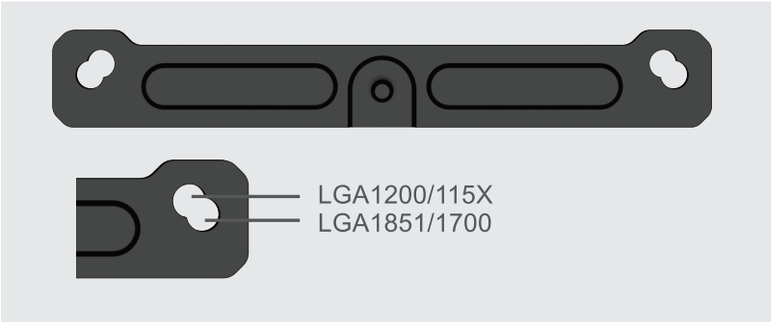

EN

The Intel brackets are designed with 2 different sizes of mounting holes for LGA1851/1700 and LGA1200/115X. Please select correct mounting holes according to your CPU socket.

RU

Крепления Intel имеют 2 разных положения монтажных отверстий для LGA1851/1700 и LGA1200 / 115X. Пожалуйста, выберите правильные монтажные отверстия в соответствии с разъемом вашего процессора.

ES

Los soportes para Intel están diseñados con dos tipos diferentes de orificios de montaje para LGA1851/1700 y para LGA1200/115X. Seleccione el orificio de montaje acorde con su Socket CPU.

JP

Intel用ブラケットには図のようにLGA1851/1700とLGA1200/115X用の固定穴があります。CPUに合った固定穴を選んでください。

KR

인텔 브라켓은 LGA1851/1700과 LGA1200/115X을 장착하기 위해 두 개의 구멍이 뚫려있습니다.
당신의 CPU 소켓에 맞는 장착 구멍을 선택하세요.

KZ

Intel бекіткіштерінде LGA1851/1700 және LGA1200/115X үшін екі түрлі бекіту тесігі бар. CPU ұясына сәйкес дұрыс орнату тесіктерін таңдаңыз.

Intel Backplate Illustration

EN

The Intel backplate is designed for LGA1851/1700 and LGA1200/115X sockets. Push the screws to the outside for LGA1851/1700. Push the screws to the inside for LGA1200/115X.

RU

Бэкплейт Intel предназначена для сокетов LGA1851/1700 и LGA1200 / 115X. Расположите винты в нужном положении для LGA1851/1700 и LGA1200 / 115X.

ES

El backplate para Intel está diseñado para los sockets LGA1851/1700 y LGA1200/115X. Empuje los tornillos hacia afuera para usar el socket LGA1851/1700 o empuje los tornillos hacia adentro para usar el socket LGA1200/115X.

JP

Intel用バックプレートは図のようにLGA1851/1700とLGA1200/115X用に設計されています。ネジを外側にスライドさせるとLGA1851/1700、内側にスライドさせるとLGA1200/115Xに対応します。

KR

아래 그림은 LGA1851/1700과 LGA1200/115X 전용 인텔 백플레이트입니다. LGA1851/1700은 나사들을 바깥쪽으로 밀어 장착하세요. LGA1200/115X는 나사들을 안쪽으로 밀어서 장착하세요.

KZ

Intel артқы тақтасы LGA1851/1700 және LGA 1200/115X ұяшықтарына арналған. LGA1851/1700 және LGA1200/115X үшін бұрандаларды дұрыс орынға қойыңыз.

Intel LGA1851/1700/1200/115X

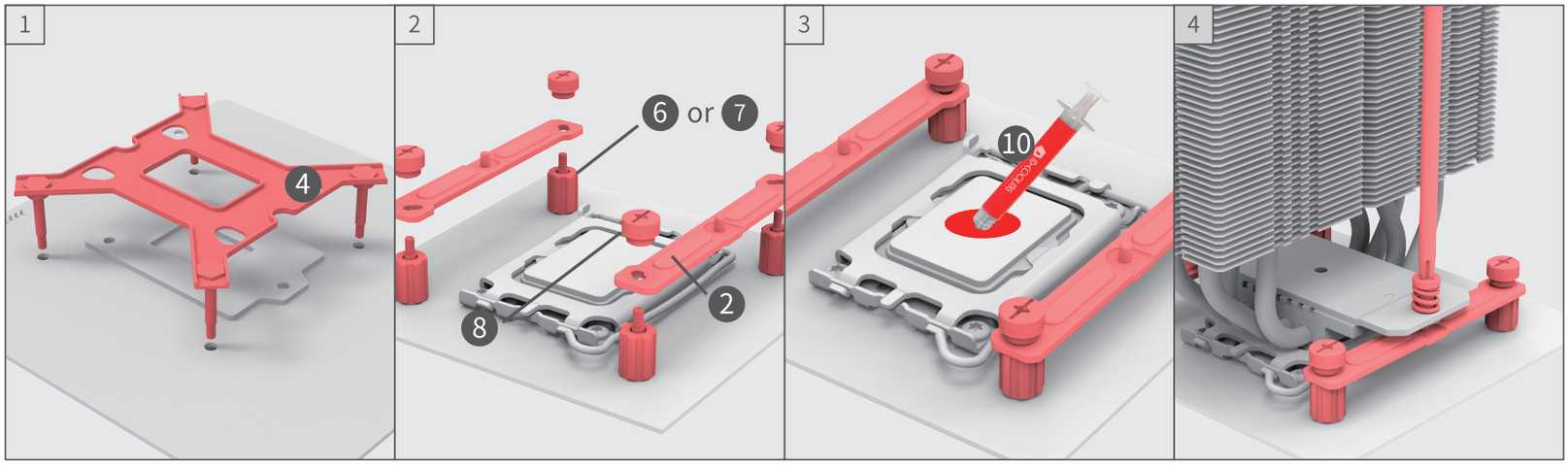

EN

Put the backplate onto motherboard from the back of the motherboard. Put the correct standoff on it and then the brackets, and secure them with the tightening nuts.Apply a thin layer of thermal grease onto the CPU surface, and then secure heatsink.

RU

Установите бэкплейт с задней стороны материнской платы.
Установите на бэкплейт правильные стопоры и крепления. Закрепите крепления стяжными гайками.
Нанесите тонкий слой термопасты на поверхность процессора, а затем закрепите радиатор.

ES

Coloque el backplate para Intel en la parte trasera del motherboard. Coloque los separadores correctos en los tornillos, luego los soportes y apriete con las tuercas.Aplique un delgada capa de pasta térmica sobre la superficie del CPU y luego posicione el disipador sobre el mismo.

JP

マザーボードを裏返し、バックプレートのネジを通します。CPUに対応するスタンドオフをマザーボード表側に突出したネジに通して、その上にIntel用ブラケットを乗せます。最後にナットでそれらを固定します。CPUに熱伝導グリスを薄く塗り、クーラー本体をドライバーで固定します。

KR

메인보드 뒷면(바닥면)에 백플레이트를 올려놓으세요.소켓에 맞는 지지대와 인텔 브라켓을 사용하여 고정 나사들로 고정 시키세요.
CPU 위에 써멀 그리스를 얇게 바르고 쿨러를 고정 시키세요.

KZ

Артқы тақтаны аналық платаның артқы жағына орнатыңыз. Артқы тақтаға дұрыс тығындар мен бекіткіштерді орнатыңыз.
Бекіткіштерді гайкалармен бекітіңіз. Процессордың бетіне термопастаның жұқа қабатын жағыңыз, содан кейін радиаторды бекітіңіз.

AMD AM4/AM5

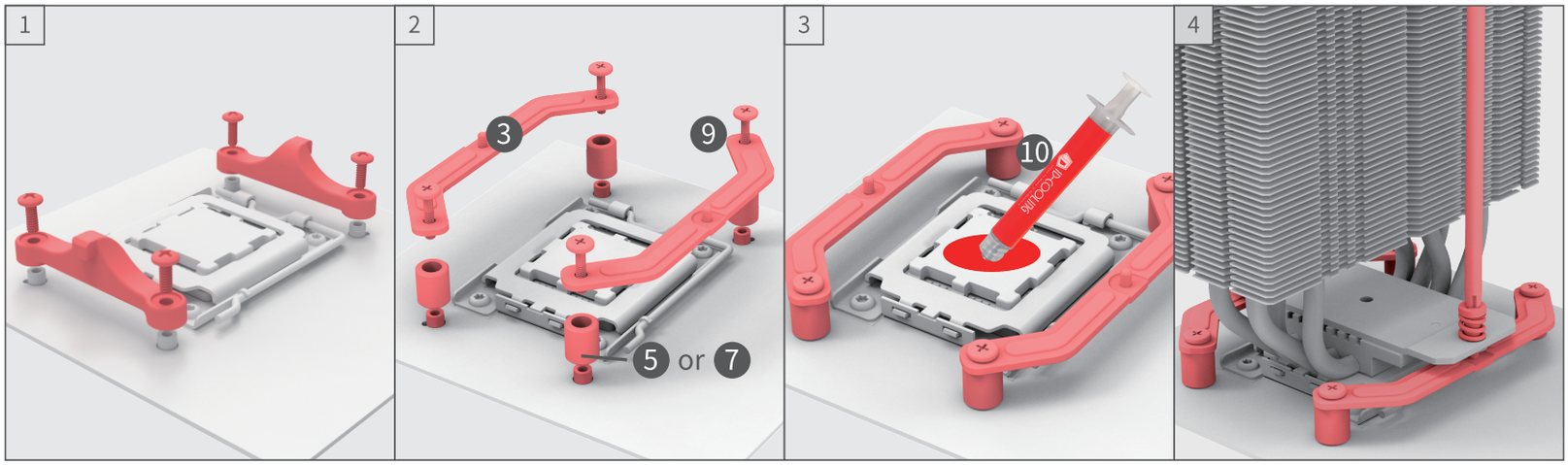

EN

Remove the original AMD plastic retention frame, but keep the backplate;put the standoff on and then secure the AMD bracket with screws.Apply a thin layer of thermal grease onto the CPU surface, and then secure heatink.

RU

Снимите оригинальный кронштейн AMD, но оставьте заднюю панель; установите стопора, а затем закрепите кронштейн AMD винтами.Нанесите тонкий слой термопасты на поверхность процессора, а затем закрепите радиатор.

ES

Remueva el soporte plástico original de AMD pero mantenga el backpalte original; coloque los separadores y luego los soportes AMD. Aplique un delgada capa de pasta térmica sobre la superficie del CPU y luego posicione el disipador.

JP

マザーボードのリテンションを取り外します。バックプレートは残します。スタンドオフをバックプレートに乗せ、さらにAMD用ブラケットを乗せてナットでそれらを固定します。CPUに熱伝導グリスを薄く塗り、クーラー本体をドライバーで固定します。

KR

백플레이트는 그대로 두고, AMD 플라스틱 고정 지지대를 제거하세요.지지대를 올려놓고 나사들을 사용하여 AMD 브라켓을 고정하세요. CPU 표면에 써멀 그리스를 얇게 바르고 히트싱크를 고정시키세요.

KZ

Түпнұсқа AMD кронштейнін алып тастаңыз, бірақ артқы панельді қалдырыңыз; тығындарды орнатыңыз, содан кейін AMD кронштейнін бұрандалармен бекітіңіз. Процессордың бетіне термопастаның жұқа қабатын жағыңыз, содан кейін радиаторды бекітіңіз.

Fan Cable Connection

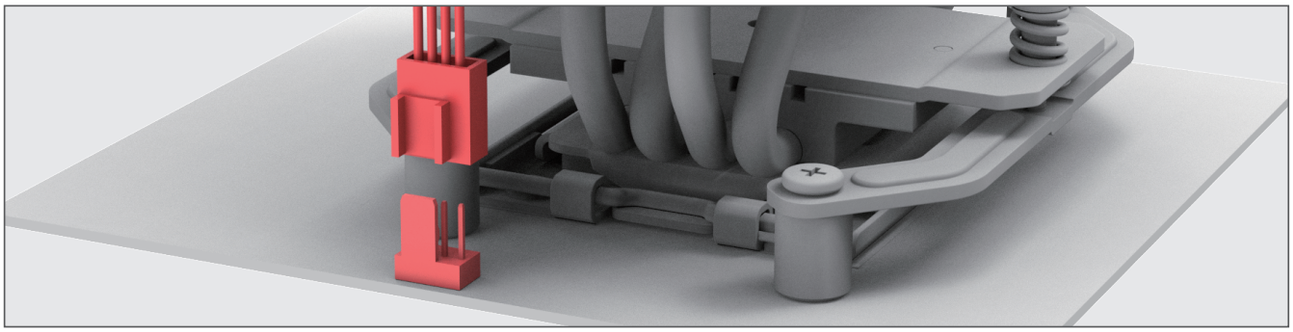

EN

Plug fan 4pin power cable to "CPU_FAN" header.

RU

Подключите 4-контактный кабель питания вентилятора к разъему "CPU_FAN".

ES

Conecte el cable de 4 pines del ventilador en el enchufe "CPU_FAN" de la motherboard.

JP

マザーボードのCPU_FANヘッダーにファンの4ピンコネクタを接続します。

KR

4핀 팬 커넥터를 CPU FAN 헤더에 끼우세요.

KZ

4 істікшелі желдеткіш қуат кабелін “CPU_FAN” қосқышқа жалғаңыз.

Have Questions ?

- Please ask for professional help if you don't know how to install.
- Make sure you're working on a power-off PC.
- If you have any doubt about components list or product itself,please contact your original reseller/retailer/etailer.
- ID-COOLING is always ready to offer our support.You can find the contact information below.
- Descriptions are for your reference.Different models may vary in terms of components list.

SHENZHEN BUYEASY CO., LTD.
www.idcooling.com
support@idcooling.com
idcooling.global youtube.com/c/idcooling

ID-COOLING

Ideas To Make A Difference

A410 SE