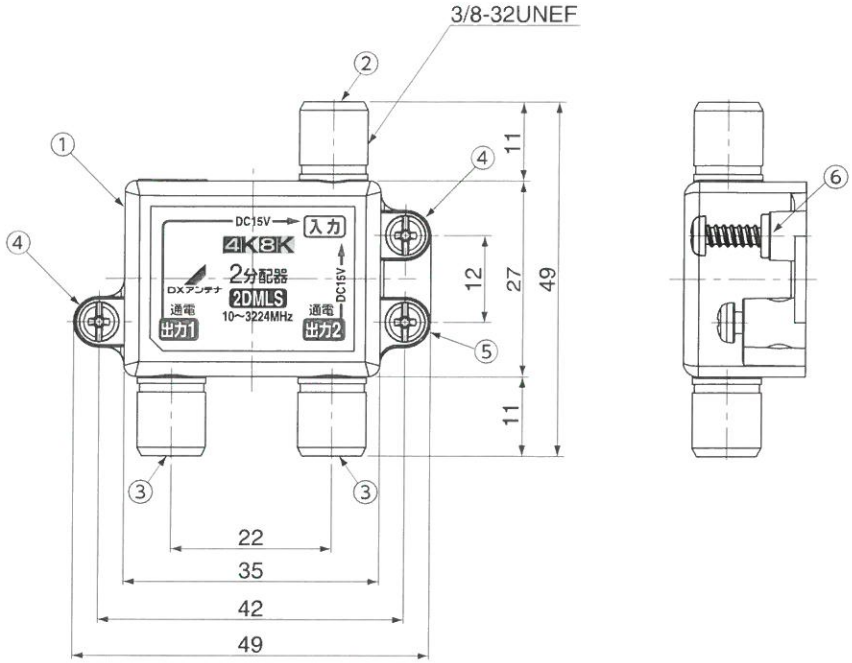

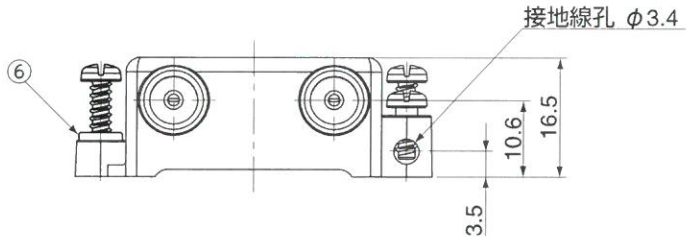

●規格表

項目(単位)		性能						
周波数帯域 (MHz)		10~76	76~222	222~770	770~1489	1489~2150	2150~2681	2681~3224
分配損失 (dB)		4.3以下	4.0以下	4.3以下	5.0以下	6.0以下	6.5以下	7.3以下
端子間結合損失 (dB)		15以上	20以上	20以上	15以上	15以上	15以上	15以上
VSWR	入力	2.0以下	1.8以下	1.8以下	2.0以下	2.0以下	2.0以下	2.5以下
	出力	2.0以下	1.8以下	1.8以下	2.0以下	2.0以下	2.0以下	2.5以下
インピーダンス (Ω)		75(F形C15)						
質量 (g)		40						

全出力→入力端子間通電形(DC15V・0.8A以下)

注)2DMLS (個装箱仕様、付属品あり)
2DMLS(P) (ポリ袋梱包仕様、付属品なし)

●付属品

・F-5接栓(リング付)・・・・・・・・・・・・・3個

No.	部品名	員数	材質	処理
1	ケース	1	亜鉛ダイカスト	すずめっき
2	入力端子	1	亜鉛ダイカスト りん青銅、合成樹脂	内部導体ニッケルめっき
3	出力端子(通電)	2	亜鉛ダイカスト りん青銅、合成樹脂	内部導体ニッケルめっき
4	取付ネジ	2	鉄	亜鉛めっき
5	アース端子ネジ	1	鉄	亜鉛めっき
6	取り付けネジホルダー	2	合成樹脂	——

承認 APPD.	検図 CHKD.	作成 DRWD.	三角法 3RD ANGLE PROJ.	名称 TITLE
			単位 UNIT mm	2分配器 10～3224MHz (全出力→入力端子間通電形)
			尺度 SCALE 1:1	2DMLS 外観図・規格表
DXアンテナ株式会社 DX ANTENNA CO., LTD.			日付 DATE . .	図番 DRWNo. 4-396299