組立キット EIA JIS

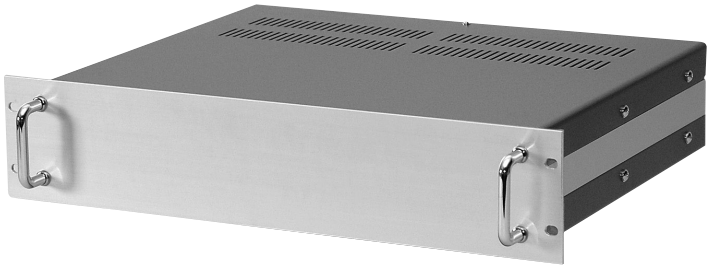

ARシリーズは、ドライバー1本で組立できる組立キット式です（組立説明書付）

外観寸法図

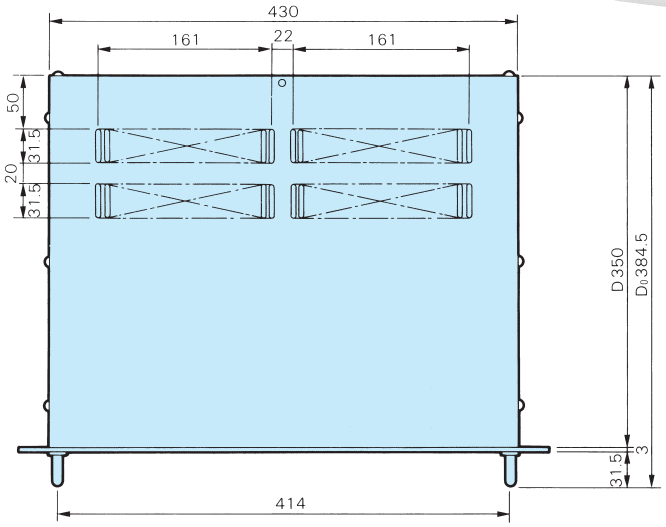

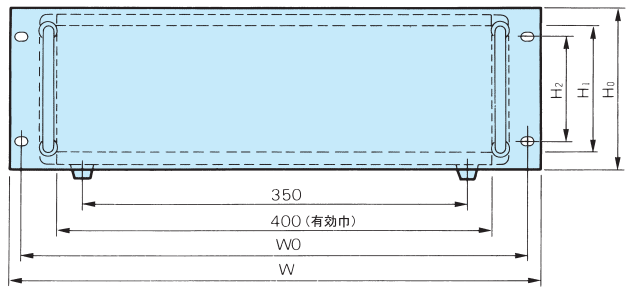

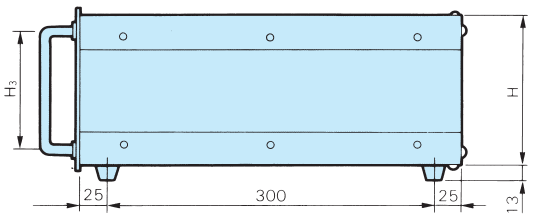

ケース断面図

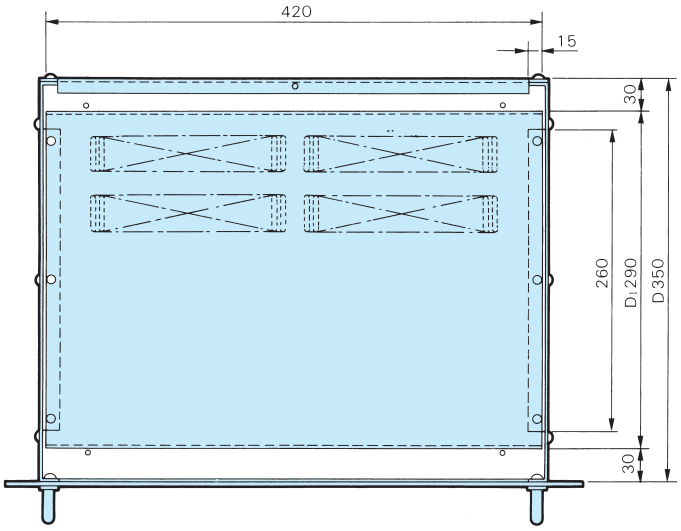

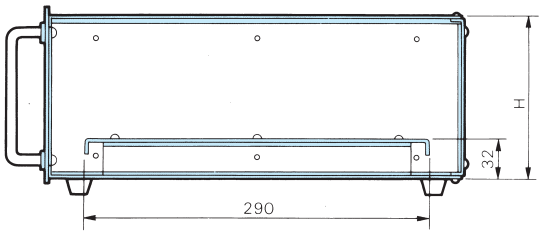

組立キット EIA JIS

●機種内容

型番	規格	全巾 W	全高 H 0	全奥行 D 0	W 0	本体高 H	有効高 H 1	取付ピッチ H2	ハンドル H 3	本体奥行 D	自重 (kg)	備考
AR-100	JIS	480	99	384.5	463	91	71	50	60	350	5.0	
AR-150		480	149	384.5	463	141	121	100	110	350	5.9	
AR-200		480	199	384.5	463	191	171	150	160	350	6.7	
AR-2U	EIA	480	88.1	384.5	465	80	60	44.4	60	350	4.4	
AR-3U		480	132.6	384.5	465	124.5	104.5	88.9	92.5	350	5.4	
AR-4U		480	177	384.5	465	169	149	101.6	110	350	6.2	
AR-5U		480	221.5	384.5	465	213.5	193.5	146.1	160	350	7.0	

19 インチのユニットケースで、JIS-C6010-2 及び EIA-310-D に準拠しております。

フロント面はアルミ押出型材のパネルにクロームメッキのハンドルがつき、本体はマリンブルーとペールブルーのツートンカラーで、一層高級感あふれるものとなっております。したがって、ラックマウントはもとより、デスクトップとしても好適です。

カバー、パネル、シャーシ類が容易に取りはずしできますので、部材の加工や組立、配線、またメンテナンスが容易にできます。

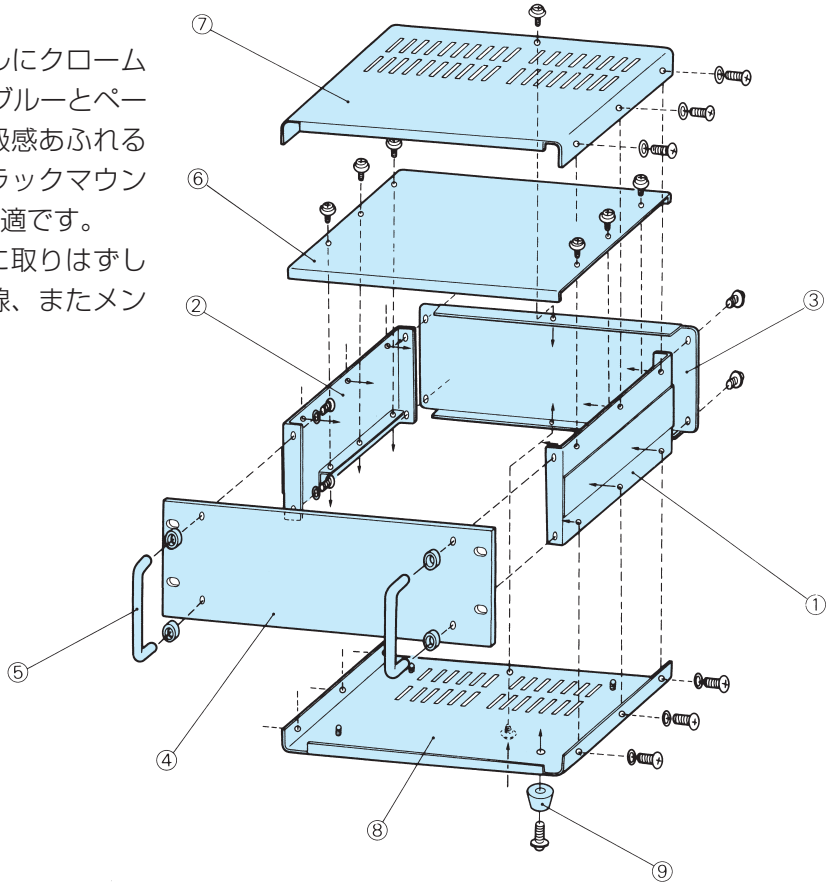

●構成部品

照番	部品名称	数量	材	質	表面処理
①	サイドプレート（R）	1	SPCC	t=1.2	5B8/2 ペールブルー（レザートーン）
②	サイドプレート（L）	1	SPCC	t=1.2	5B8/2 ペールブルー（レザートーン）
③	リヤーパネル	1	A1100P	t=1.5	シルバー（カラーアルミ）
④	フロントパネル	1	A1050P	t=3.0	ヘアーライン B2 アルマイト
⑤	ハンドル	2	SS400	φ 9	クロームメッキ
⑥	シャーシ	1	A1050P	t=1.5	
⑦	トップカバー	1	SPCC	t=1.0	2.5PB3.5/10 マリンブルー（レザートーン）
⑧	ボトムカバー	1	SPCC	t=1.0	2.5PB3.5/10 マリンブルー（レザートーン）
⑨	フット	4	ゴム		ブラック 22 φ 13n