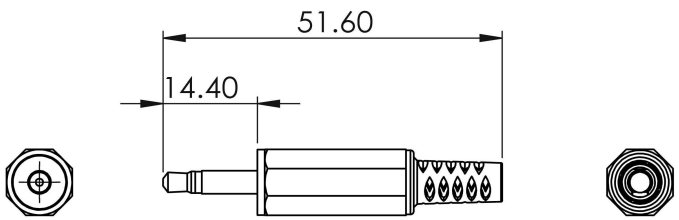

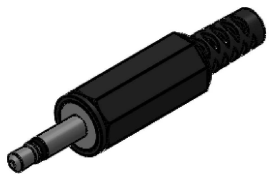

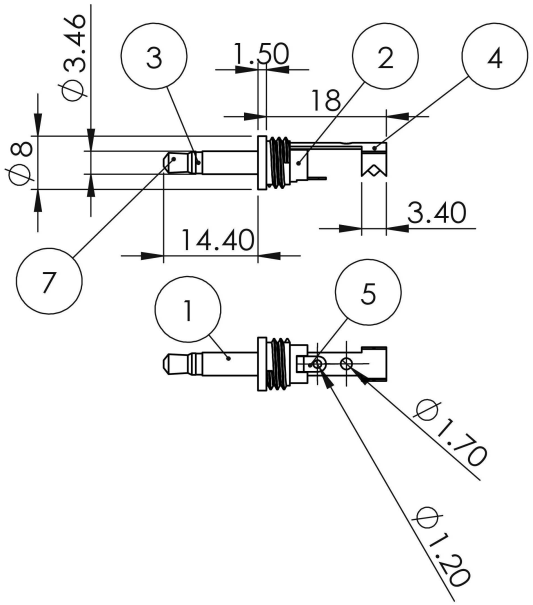

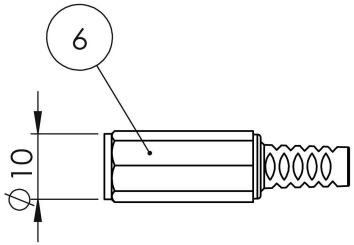

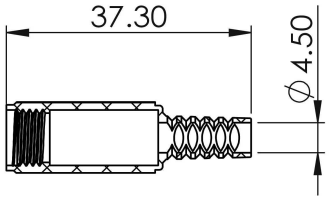

剖面圖 B-B

NO	PART NAME(品名)	MATERIAL(材質)	FINISHED(外觀)	Q'TY
1	金屬本體	C3604 ALLOY COPPER	鍍鎳/NICKEL	1
2	白色絕緣塑膠	POM	白色/WHITE	1
3	黑色絕緣塑膠	POM	黑色/BALCK	1
4	線夾	C2680 COPPER	鍍鎳/NICKEL	1
5	焊片	C2680 COPPER	鍍鎳/NICKEL	1
6	八角殼尾套	PE	黑色/BALCK	1
7	前端銅管	C3604 ALLOY COPPER	鍍鎳/NICKEL	1

表面處理	比例尺 Scale	繪圖 DRAW BY	圖號
鍍鎳	1:1	CHUN-TE WANG	WTN-03-1077A
版本VERSION	單位 UNIT	核准 APPROVED BY	日期 DATE
3	mm	YACHAN WANG	2021/12/10

品號	WTN-03-1077A	備註	C06003
品名 規格	3.5MM MONO PLUG 3.5MM單音八角殼尾套		

TOLERANCES

0.5MM-5MM=±0.2MM
5MM-30MM=±0.4MM
30MM-120MM=±0.6MM
120MM-315MM=±1.0MM
315MM-1000MM=±1.6MM
1000MM-2000MM=±2.4MM