品番	電気用品の記号
ME2746W	PSE JET

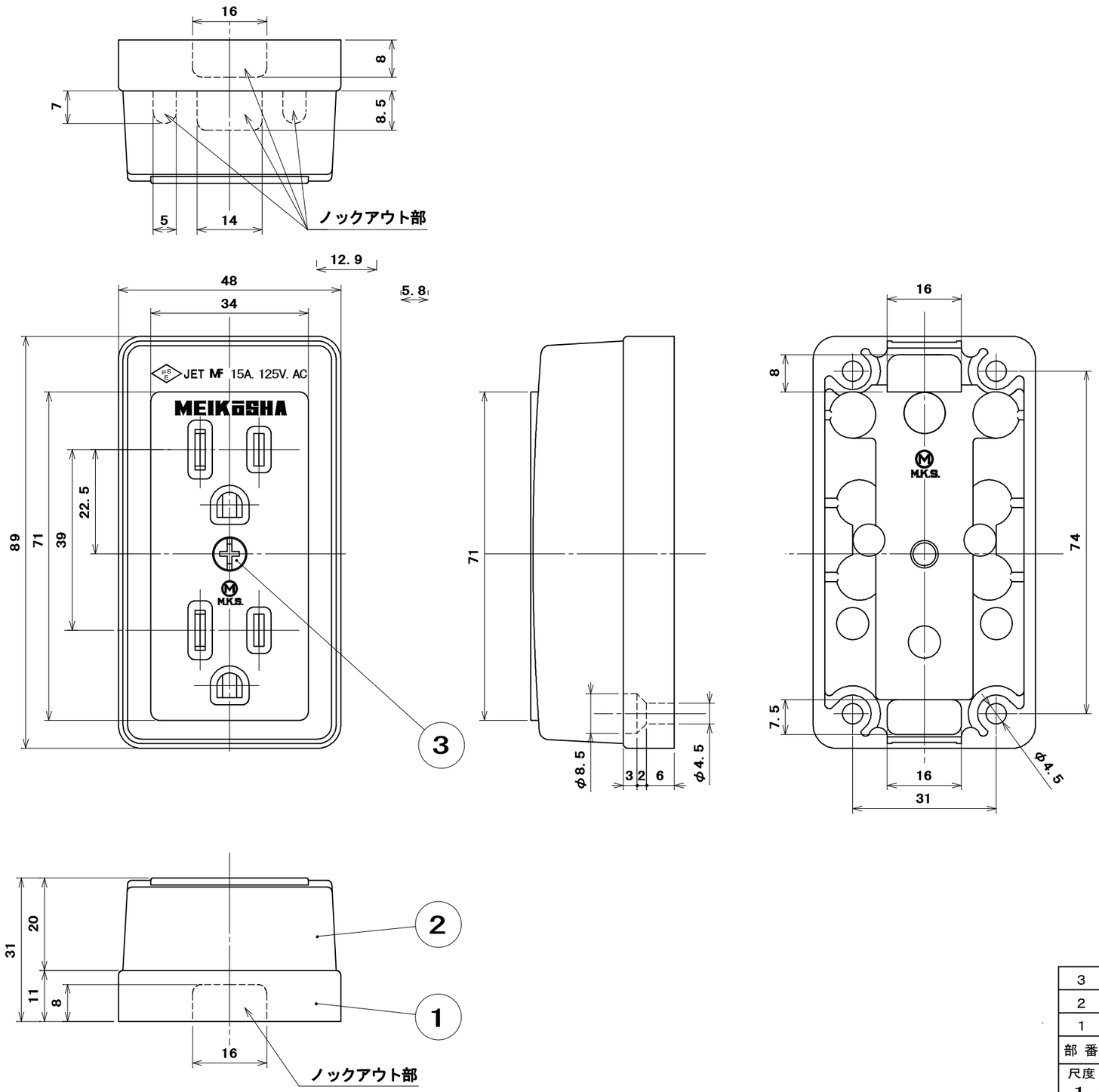

極配置寸法

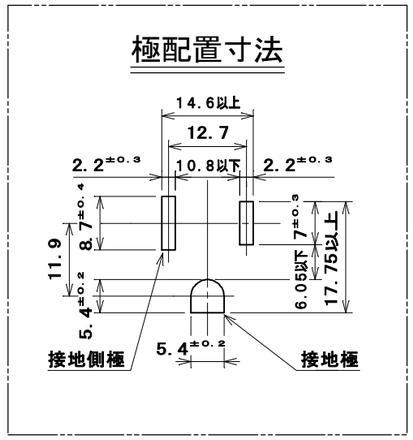

結線方法：巻締め

適用電線：ＶＶＦ
φ1.6　3心
φ2　3心

部番	部品名	個数	材質	処理	摘要
3	タッピンねじＢタイト	1	炭素鋼線	ニッケルメッキ	φ４×２４
2	キャップ	1	ユリア樹脂	色：白	
1	器台	1	ユリア樹脂	色：白	

尺度	三角法	定格	2P+E.15A.125V.	品名	１５Ａ １２５Ｖ 接地ダブルコンセント
1/1	単位 mm	作成	２００４年３月１５日		

株式会社 明工社 MEIKOSHA CO.,LTD.

8033U1S1