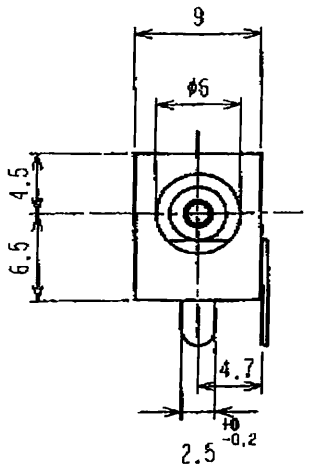

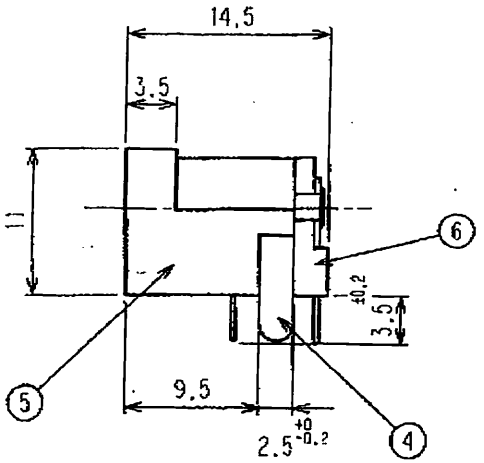

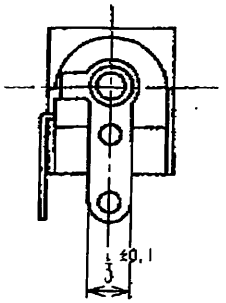

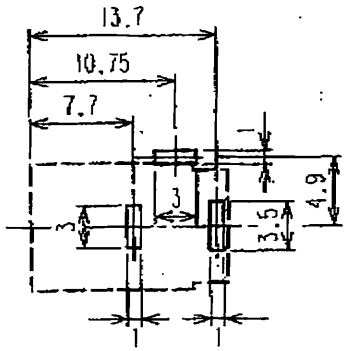

プリント基板孔参考図

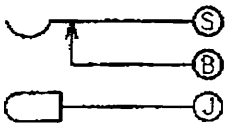

回　路

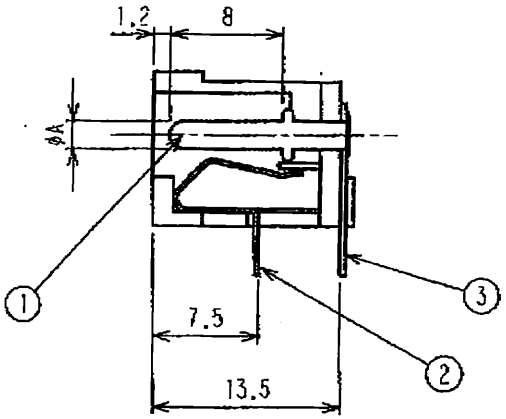

A	
MJ179P	φ1.95 ±0.05
MJ180P	φ2.35 ±0.05

仕　様

1. 定　格：DC12V 1A
2. 接触抵抗：30mΩ以下
3. 絶縁抵抗：DC500Vにて100MΩ以上
4. 耐電圧　：AC500V 1分間

LET	PART NAME	MATERIAL	QTY	FINISH	NOTE
6	ベース	ポリカーボネート	1		
5	本　体	ポリカーボネート	1		
4	固定端子　(B)	黄　銅 t=0.4	1	Sn	
3	センター端子 (J)	黄　銅 t=0.4	1	Sn	
2	バネ端子　(S)	FAB　t=0.25	1	Sn	
1	センターピン	黄　銅	1	Ni	

TOLERANCE	SCALE	DATE	DESING	DRAW	INSPE	APRO
±0.3	2/1			N.I		

MODEL 型式		QTY	PART NAME 品名	DC ジャック MJ179P/MJ180P	
MATERIAL 材質			DRAW.NO 図番	MJ179P	
FINISH 処理					

EST MARUSHIN ELECTRIC MFG.CO.,LTD.

MARUSHIN JAPAN