導光柱式アラームライト
NLA70シリーズ

取扱説明書

UM-025 Ver.01

当社製品をお買い上げいただきありがとうございます。当説明書をよくお読みいただき正しくご利用ください。

安全上のご注意　必ずお守りください

■ お使いになる人や他の人への危害、財産への損害を未然に防ぐため、必ずお守りいただくことを説明しています。
誤った取扱いをした場合に生じる危険とその程度を次の区分で説明しています。

⚠ 警 告　誤った取扱いをしたときに、死亡や重症に結びつく可能性のあるもの。

1. 本製品の分解、改造はしない。故障、感電、けがの原因になります。
2. 電線を引っ張ったり、ネジを緩めない。火災、感電、故障の原因になります。
3. 本製品は防水型(IP53)です。絶対に水中では使用しない。故障、感電の原因になります。
4. 電線の被覆に傷がついたまま使用しない。感電、火災の原因になります。
5. 直流24Vの電源に接続して使用すること。上記以外の電圧でご利用された場合、火災、感電、故障の原因となります。
6. 周囲温度は-10℃から40℃の範囲で使用すること。冷凍室や高温の作業場所での長時間使用は故障の原因になります。

⚠ 注 意　誤った取扱いをしたときに、軽傷または家屋、家財などの損害に結びつくもの。

1. 修理の際は、お買い上げ販売店に連絡すること。お客様で分解された場合は保証の範囲外となります。
2. 酸・アルカリ性溶剤の近くでは使用しない。故障の原因になります。
3. アルコール等の揮発性の薬品で本製品を拭かない。ケース破損の原因になります。
4. 油脂のかかる場所で使用しない。故障の原因になります。
5. 落としたり、ぶつけたり、強い衝撃を与えない。故障の原因になります。
6. 3色を同時に点灯させない。LEDの寿命低下の原因になります。
7. LED素子には発光色にばらつきがあります。同一型式でも商品ごとにわずかな差が出ます。

仕　様

定格電圧：24V DC
保護等級：IP53
使用温度：-10℃～40℃
電　　線：UL1007 22AWG
ブザー音量：70-85dB (ブザー搭載機種の場合)

型式	電源	色	消費電力
NLA70	DC24V	R（赤）	1.5W
		Y（黄）	1W
		G（緑）	1W

型式選定方法

型式	電源	台座		点滅	ブザー	色
NLA70	DC 24V	B1=樹脂台座 B2=L型金具 B3=金属台座(可倒式) B4=金属台座 B6=直付	D	記号無し=点滅無し S=点滅有り	記号無し=ブザー無し Z=ブザー有り	R=赤 Y=黄 G=緑

NLA70シリーズ取付方法

外形寸法と各部名称

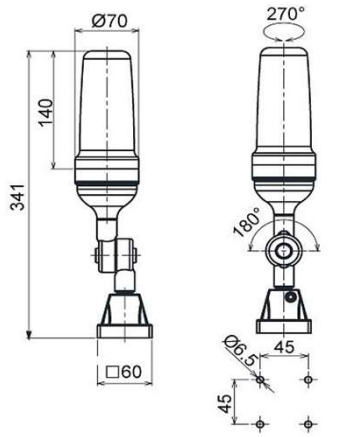

NLA70DC-3B1D 樹脂台座

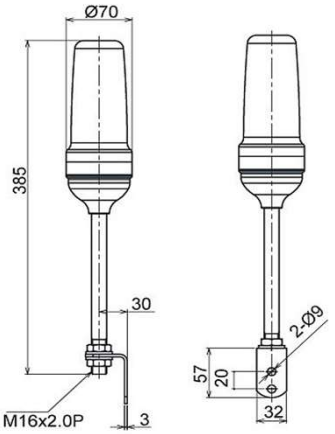

NLA70DC-3B2D L型金具

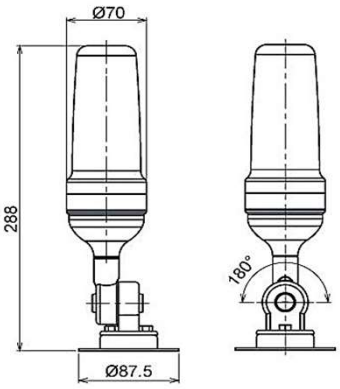

NLA70DC-3B3D 金属台座
(可倒式)

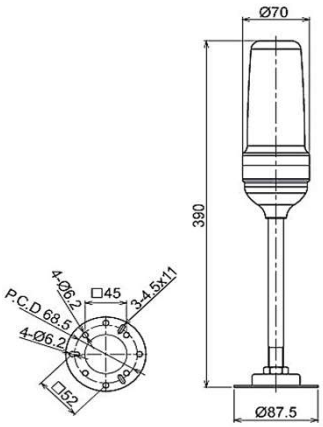

NLA70DC-3B4D 金属台座

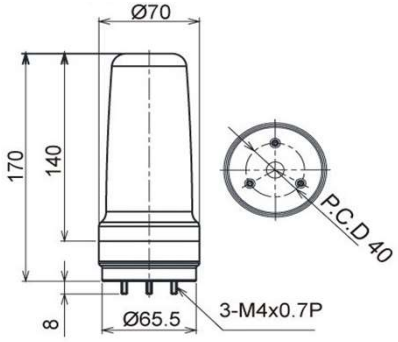

NLA70DC-3B6D 直付け

配線例

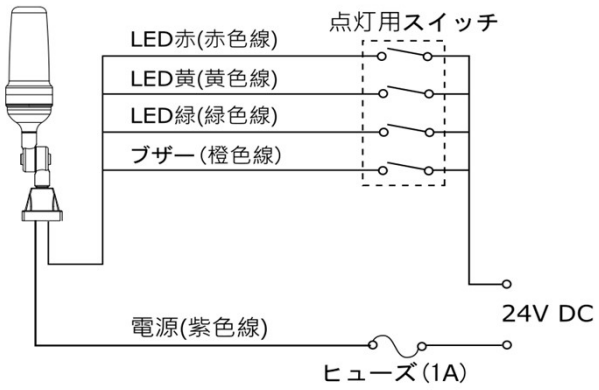

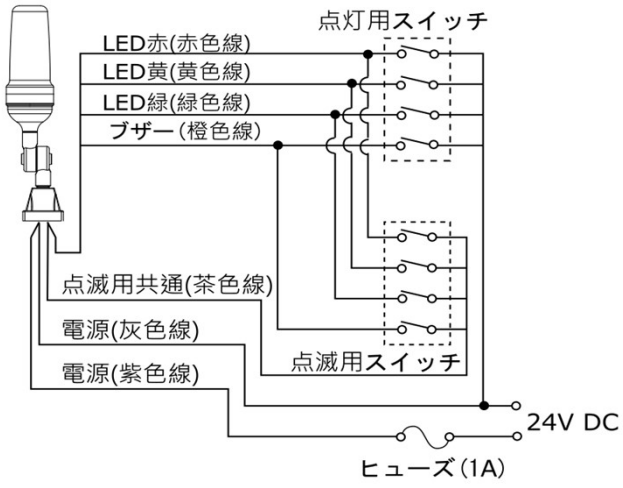

日機株式会社

〒550-0003 大阪市西区京町堀二丁目6-28
TEL:06-6225-2855 FAX:06-6225-2856
https://www.nikki-tr.co.jp e-mail:info@nikki-tr.co.jp