TAKACHI

新型アルミケースが14タイプに！

NEW TYPE アルミ開閉ボックスタイプ

NEW TYPE ラックマウントケースタイプ

高さ177タイプが追加となり、サイズ展開拡大！ NEW SIZE

スタンダードタイプ

パネル脱着タイプ

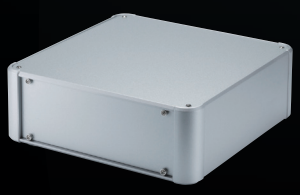

コーナーガード付タイプ

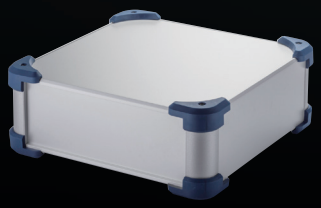

コントロールボックスタイプ

AUX SERIES アルミコントロールボックス

NEW SIZE

■ カスタム製品（穴加工・インクジェット印刷・表面シート製作）についてはホームページをご覧下さい。
■ カスタム製品のリピート注文品は5%割引致します。

■ 外枠4面がアルミ押出材の側板で構成されたフラットな外観で強度と高級感のあるアルミボックスです。
■ 高さ44、177の２タイプが追加となり、高さ5サイズ・幅8サイズ・奥行き7サイズの計135サイズ、色仕様4色から選択可能です。
■ 滑り止め足はエラストマー製ゴム足タイプ・アルマイト処理された高級感のあるアルミ足タイプから選択可能です。
■ 産業用コントローラー、工作機械用操作盤、オーディオアンプ、電源装置など様々な用途にご利用いただけます。

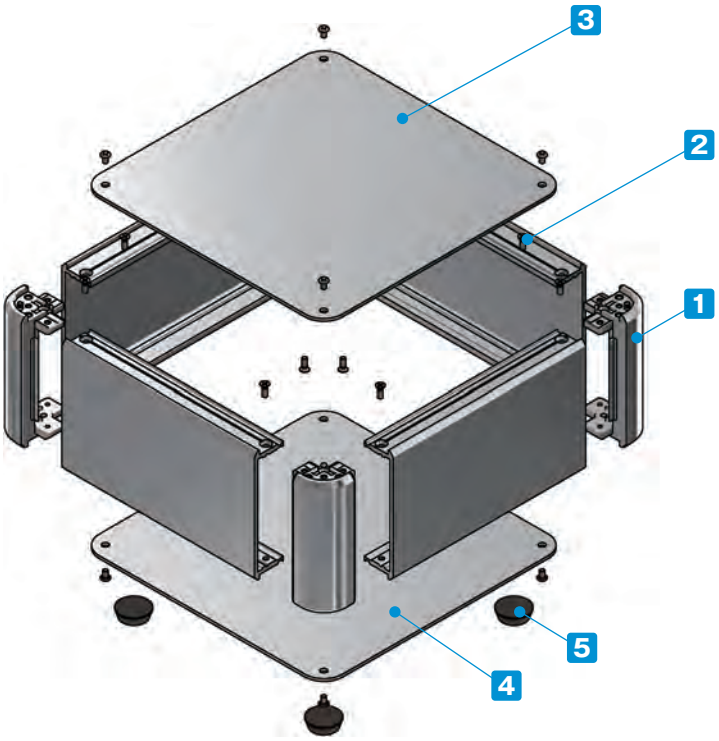

付属ビス：
- カバー、下カバー取付
  台形M3 x 5 ニッケル/三価黒クロメート x 8~16
- 側板取付
  皿M3 x 8 ニッケル x 16
- アルミ足取付
  バインドM4 x 8 三価黒クロメート x 4

締め付けトルク：0.3~0.6N・m
※トルク値は使用条件により異なりますので参考値としてご利用いただき、必ずトルクテストを行ってからご使用下さい。

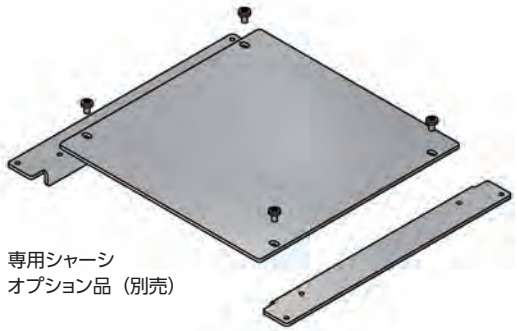

専用シャーシ
オプション品（別売）

構成内容

No.	名　称	個　数	材　質	色 / 表面処理
1	コーナーブロック	4	アルミダイキャスト ADC12	シルバー塗装・ブラック塗装（内部無処理）
2	側板	4	アルミ押出材 A6063S-T5	シルバーアルマイト・ブラックアルマイト
3	カバー	1	アルミ板 A1100P	シルバーアルマイト・ブラックアルマイト
4	下カバー	1	アルミ板 A1100P	シルバーアルマイト・ブラックアルマイト
5	貼付ゴム足 / アルミ足	4	合成ゴム / アルミ	ブラック（ゴム足）・アルマイト（アルミ足）

ケース型番は、下記 1～3 の項目を選択し、決定して下さい。

1 滑り止め足仕様選択

R ゴム足（ブラック）

A アルミ足（シルバー / アルマイト）（ブラック / アルマイト）

※アルミ足の色は下カバーと同色となります。
※ゴム足とアルミ足では価格が異なります。

2 カバー・下カバー取付ビス仕様選択

P プラス（シルバー / ニッケル）（ブラック / 三価黒クロメート）

H 六角（シルバー / ニッケル）（ブラック / 三価黒クロメート）

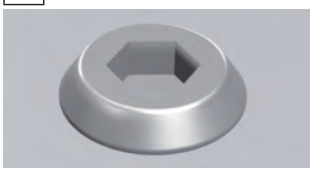

六角レンチ付

※ビスの色はカバー・下カバーの色と同色となります。

3 カラー 選択

下記4タイプの色からご選択下さい。

S S

S B

B X

B B

型番記入方法　ご注文の際は□内へサイズと1～3の選択項目に合った記号を記入して下さい。

AUX □ - □ - □　□ □ - □ □

H-W-D サイズ	1 足	2 ビス	3 カラー
41～42ページ型番・寸法表を参照	R / A	P / H	SS / SB / BX / BB

型番例：H66・W250・D250mm、ゴム足、六角ビス、BXカラーの場合

➡ AUX 66-25-25 RH-BX

オプション部品（別売）

専用シャーシ
AUCシリーズ　P47

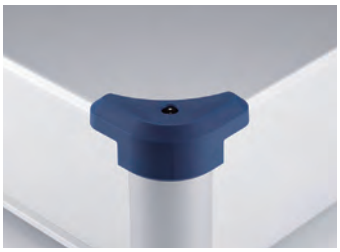

コーナーガード
AUCGシリーズ　P48

エラストマー取手
FM200
詳細はホームページをご覧下さい

アルミ取手
OHシリーズ
詳細はホームページをご覧下さい

モニターアーム
MARシリーズ
詳細はホームページをご覧下さい

外観寸法図

■ 下記図面は代表共通図です。
各型番の詳細はホームページよりCAD図・PDF図、3DCADデータをダウンロードしてご確認下さい。

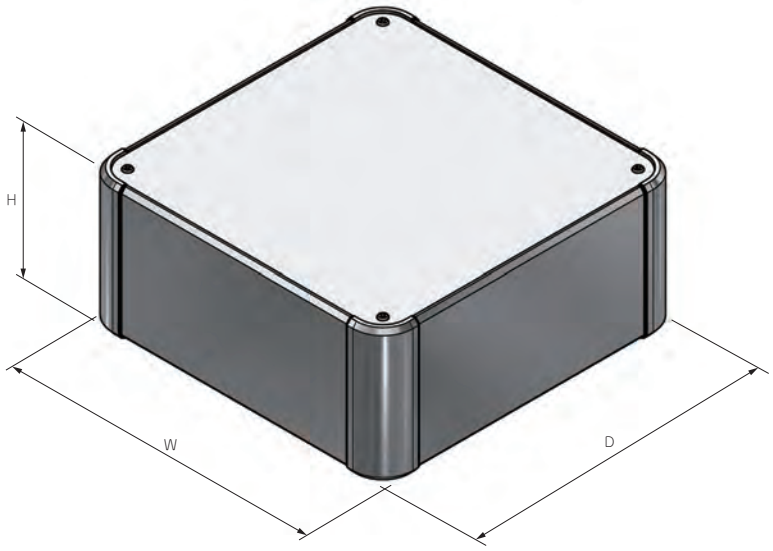

■ ゴム足/アルミ足から選択可能です。
ゴム足/アルミ足は高さサイズが異なります。

ゴム足

アルミ足

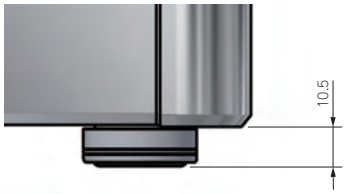

型番・寸法・標準価格

■ □□-□□には、滑り止め足・取付ビス・カラーの記号が入ります。

型　番	H	W	D	自重(kg)	標準価格(税別) Rタイプ	標準価格(税別) Aタイプ
NEW AUX 44-16-16□□-□□	44	160	160	0.7	8,800	10,180
NEW AUX 44-20-16□□-□□	44	200	160	0.8	9,310	10,700
NEW AUX 44-20-20□□-□□	44	200	200	0.9	9,940	11,320
NEW AUX 44-25-16□□-□□	44	250	160	1.0	10,110	11,550
NEW AUX 44-25-20□□-□□	44	250	200	1.1	10,810	12,240
NEW AUX 44-25-25□□-□□	44	250	250	1.3	11,940	13,370
NEW AUX 44-30-16□□-□□	44	300	160	1.1	10,630	12,060
NEW AUX 44-30-20□□-□□	44	300	200	1.3	11,420	12,850
NEW AUX 44-30-25□□-□□	44	300	250	1.5	12,700	14,120
NEW AUX 44-30-30□□-□□	44	300	300	1.7	13,710	15,140
NEW AUX 44-36-16□□-□□	44	360	160	1.3	11,710	13,130
NEW AUX 44-36-20□□-□□	44	360	200	1.5	12,340	13,770
NEW AUX 44-36-25□□-□□	44	360	250	1.7	13,850	15,280
NEW AUX 44-36-30□□-□□	44	360	300	2.0	15,280	16,710

型　番	H	W	D	自重(kg)	標準価格(税別) Rタイプ	標準価格(税別) Aタイプ
NEW AUX 44-36-36□□-□□	44	360	360	2.2	16,890	18,310
NEW AUX 44-43-16□□-□□	44	430	160	1.5	12,690	14,140
NEW AUX 44-43-20□□-□□	44	430	200	1.7	13,830	15,270
NEW AUX 44-43-25□□-□□	44	430	250	2.0	14,830	16,280
NEW AUX 44-43-30□□-□□	44	430	300	2.3	15,820	17,250
NEW AUX 44-43-36□□-□□	44	430	360	2.6	17,620	19,050
NEW AUX 44-43-43□□-□□	44	430	430	3.0	19,730	21,170
NEW AUX 44-50-30□□-□□	44	500	300	2.6	18,200	19,670
NEW AUX 44-50-36□□-□□	44	500	360	3.0	19,860	21,350
NEW AUX 44-50-43□□-□□	44	500	430	3.4	21,810	23,290
NEW AUX 44-50-50□□-□□	44	500	500	3.9	24,910	26,400
NEW AUX 44-60-36□□-□□	44	600	360	3.5	22,030	23,520
NEW AUX 44-60-43□□-□□	44	600	430	4.0	24,500	25,980

型番・寸法・標準価格

■□□-□□には、滑り止め足・取付ビス・カラーの記号が入ります。

型　番	H	W	D	自重(kg)	標準価格(税別) Rタイプ	標準価格(税別) Aタイプ
AUX 66-16-16□□-□□	66	160	160	0.9	9,030	10,480
AUX 66-20-16□□-□□	66	200	160	1.0	9,590	11,030
AUX 66-20-20□□-□□	66	200	200	1.1	10,230	11,680
AUX 66-25-16□□-□□	66	250	160	1.2	10,420	11,910
AUX 66-25-20□□-□□	66	250	200	1.3	11,160	12,650
AUX 66-25-25□□-□□	66	250	250	1.5	12,330	13,820
AUX 66-30-16□□-□□	66	300	160	1.3	10,970	12,460
AUX 66-30-20□□-□□	66	300	200	1.5	11,820	13,310
AUX 66-30-25□□-□□	66	300	250	1.7	13,130	14,620
AUX 66-30-30□□-□□	66	300	300	2.0	14,240	15,740
NEW AUX 66-36-16□□-□□	66	360	160	1.4	12,170	13,590
AUX 66-36-20□□-□□	66	360	200	1.7	12,810	14,300
AUX 66-36-25□□-□□	66	360	250	2.0	14,400	15,880
AUX 66-36-30□□-□□	66	360	300	2.2	15,920	17,430
AUX 66-36-36□□-□□	66	360	360	2.6	17,620	19,100
NEW AUX 66-43-16□□-□□	66	430	160	1.7	13,170	14,630
AUX 66-43-20□□-□□	66	430	200	2.0	14,540	16,050
AUX 66-43-25□□-□□	66	430	250	2.3	15,610	17,100
AUX 66-43-30□□-□□	66	430	300	2.6	16,650	18,140
AUX 66-43-36□□-□□	66	430	360	3.0	18,490	20,000
AUX 66-43-43□□-□□	66	430	430	3.4	20,920	22,410
AUX 66-50-30□□-□□	66	500	300	2.9	19,200	20,740
AUX 66-50-36□□-□□	66	500	360	3.3	20,870	22,420
AUX 66-50-43□□-□□	66	500	430	3.8	23,010	24,570
AUX 66-50-50□□-□□	66	500	500	4.3	26,410	27,950
AUX 66-60-36□□-□□	66	600	360	3.8	23,050	24,600
AUX 66-60-43□□-□□	66	600	430	4.4	25,900	27,450
AUX 88-16-16□□-□□	88	160	160	1.0	9,390	10,840
AUX 88-20-16□□-□□	88	200	160	1.1	9,970	11,430
AUX 88-20-20□□-□□	88	200	200	1.3	10,660	12,110
AUX 88-25-16□□-□□	88	250	160	1.3	10,860	12,340
AUX 88-25-20□□-□□	88	250	200	1.5	11,620	13,110
AUX 88-25-25□□-□□	88	250	250	1.7	12,810	14,300
AUX 88-30-16□□-□□	88	300	160	1.5	11,430	12,930
AUX 88-30-20□□-□□	88	300	200	1.7	12,310	13,790
AUX 88-30-25□□-□□	88	300	250	1.9	13,650	15,140
AUX 88-30-30□□-□□	88	300	300	2.2	14,800	16,300
NEW AUX 88-36-16□□-□□	88	360	160	1.6	12,690	14,110
AUX 88-36-20□□-□□	88	360	200	1.9	13,350	14,860
AUX 88-36-25□□-□□	88	360	250	2.2	14,960	16,460
AUX 88-36-30□□-□□	88	360	300	2.4	16,530	18,030
AUX 88-36-36□□-□□	88	360	360	2.8	18,280	19,780
NEW AUX 88-43-16□□-□□	88	430	160	1.9	13,760	15,210
AUX 88-43-20□□-□□	88	430	200	2.2	15,140	16,640
AUX 88-43-25□□-□□	88	430	250	2.5	16,230	17,720
AUX 88-43-30□□-□□	88	430	300	2.8	17,310	18,800
AUX 88-43-36□□-□□	88	430	360	3.2	19,200	20,700
AUX 88-43-43□□-□□	88	430	430	3.6	21,680	23,160
AUX 88-50-30□□-□□	88	500	300	3.2	19,920	21,460
AUX 88-50-36□□-□□	88	500	360	3.6	21,660	23,210
AUX 88-50-43□□-□□	88	500	430	4.1	23,860	25,410
AUX 88-50-50□□-□□	88	500	500	4.6	27,320	28,860
AUX 88-60-36□□-□□	88	600	360	4.1	23,950	25,510
AUX 88-60-43□□-□□	88	600	430	4.7	26,860	28,400

型　番	H	W	D	自重(kg)	標準価格(税別) Rタイプ	標準価格(税別) Aタイプ
AUX133-16-16□□-□□	132.5	160	160	1.3	10,500	11,940
AUX133-20-16□□-□□	132.5	200	160	1.5	11,150	12,600
AUX133-20-20□□-□□	132.5	200	200	1.7	11,910	13,370
AUX133-25-16□□-□□	132.5	250	160	1.7	12,140	13,650
AUX133-25-20□□-□□	132.5	250	200	1.9	13,020	14,500
AUX133-25-25□□-□□	132.5	250	250	2.2	14,290	15,780
AUX133-30-16□□-□□	132.5	300	160	1.9	12,850	14,340
AUX133-30-20□□-□□	132.5	300	200	2.1	13,790	15,280
AUX133-30-25□□-□□	132.5	300	250	2.4	15,220	16,710
AUX133-30-30□□-□□	132.5	300	300	2.7	16,470	17,960
NEW AUX133-36-16□□-□□	132.5	360	160	2.2	14,360	15,790
AUX133-36-20□□-□□	132.5	360	200	2.4	15,000	16,510
AUX133-36-25□□-□□	132.5	360	250	2.7	16,700	18,200
AUX133-36-30□□-□□	132.5	360	300	3.1	18,370	19,860
AUX133-36-36□□-□□	132.5	360	360	3.4	20,280	21,770
NEW AUX133-43-16□□-□□	132.5	430	160	2.5	15,550	16,990
AUX133-43-20□□-□□	132.5	430	200	2.8	16,920	18,410
AUX133-43-25□□-□□	132.5	430	250	3.1	18,090	19,600
AUX133-43-30□□-□□	132.5	430	300	3.5	19,270	20,770
AUX133-43-36□□-□□	132.5	430	360	3.9	21,330	22,830
AUX133-43-43□□-□□	132.5	430	430	4.4	23,940	25,440
AUX133-50-30□□-□□	132.5	500	300	3.9	22,150	23,690
AUX133-50-36□□-□□	132.5	500	360	4.4	24,070	25,620
AUX133-50-43□□-□□	132.5	500	430	4.9	26,400	27,940
AUX133-50-50□□-□□	132.5	500	500	5.5	30,040	31,600
AUX133-60-36□□-□□	132.5	600	360	5.0	26,720	28,260
AUX133-60-43□□-□□	132.5	600	430	5.7	29,740	31,290
NEW AUX177-16-16□□-□□	177	160	160	1.5	12,470	14,030
NEW AUX177-20-16□□-□□	177	200	160	1.7	13,260	14,820
NEW AUX177-20-20□□-□□	177	200	200	1.9	14,160	15,720
NEW AUX177-25-16□□-□□	177	250	160	1.9	14,030	15,600
NEW AUX177-25-20□□-□□	177	250	200	2.2	15,000	16,570
NEW AUX177-25-25□□-□□	177	250	250	2.5	16,450	18,010
NEW AUX177-30-16□□-□□	177	300	160	2.2	15,120	16,710
NEW AUX177-30-20□□-□□	177	300	200	2.4	16,200	17,790
NEW AUX177-30-25□□-□□	177	300	250	2.8	17,830	19,420
NEW AUX177-30-30□□-□□	177	300	300	3.1	19,210	20,800
NEW AUX177-36-16□□-□□	177	360	160	2.5	16,730	18,300
NEW AUX177-36-20□□-□□	177	360	200	2.8	17,660	19,260
NEW AUX177-36-25□□-□□	177	360	250	3.1	19,540	21,120
NEW AUX177-36-30□□-□□	177	360	300	3.5	21,380	22,970
NEW AUX177-36-36□□-□□	177	360	360	3.9	23,560	25,160
NEW AUX177-43-16□□-□□	177	430	160	2.9	18,120	19,740
NEW AUX177-43-20□□-□□	177	430	200	3.2	19,610	21,200
NEW AUX177-43-25□□-□□	177	430	250	3.6	20,950	22,540
NEW AUX177-43-30□□-□□	177	430	300	4.0	22,290	23,880
NEW AUX177-43-36□□-□□	177	430	360	4.5	24,700	26,290
NEW AUX177-43-43□□-□□	177	430	430	5.0	27,330	28,930
NEW AUX177-50-30□□-□□	177	500	300	4.4	25,110	26,730
NEW AUX177-50-36□□-□□	177	500	360	5.0	27,340	28,960
NEW AUX177-50-43□□-□□	177	500	430	5.6	29,770	31,390
NEW AUX177-50-50□□-□□	177	500	500	6.2	33,610	35,220
NEW AUX177-60-36□□-□□	177	600	360	5.7	30,830	32,460
NEW AUX177-60-43□□-□□	177	600	430	6.4	33,810	35,450

AUXE SERIES EMCシールドボックス

NEW SIZE

シールド
対策製品

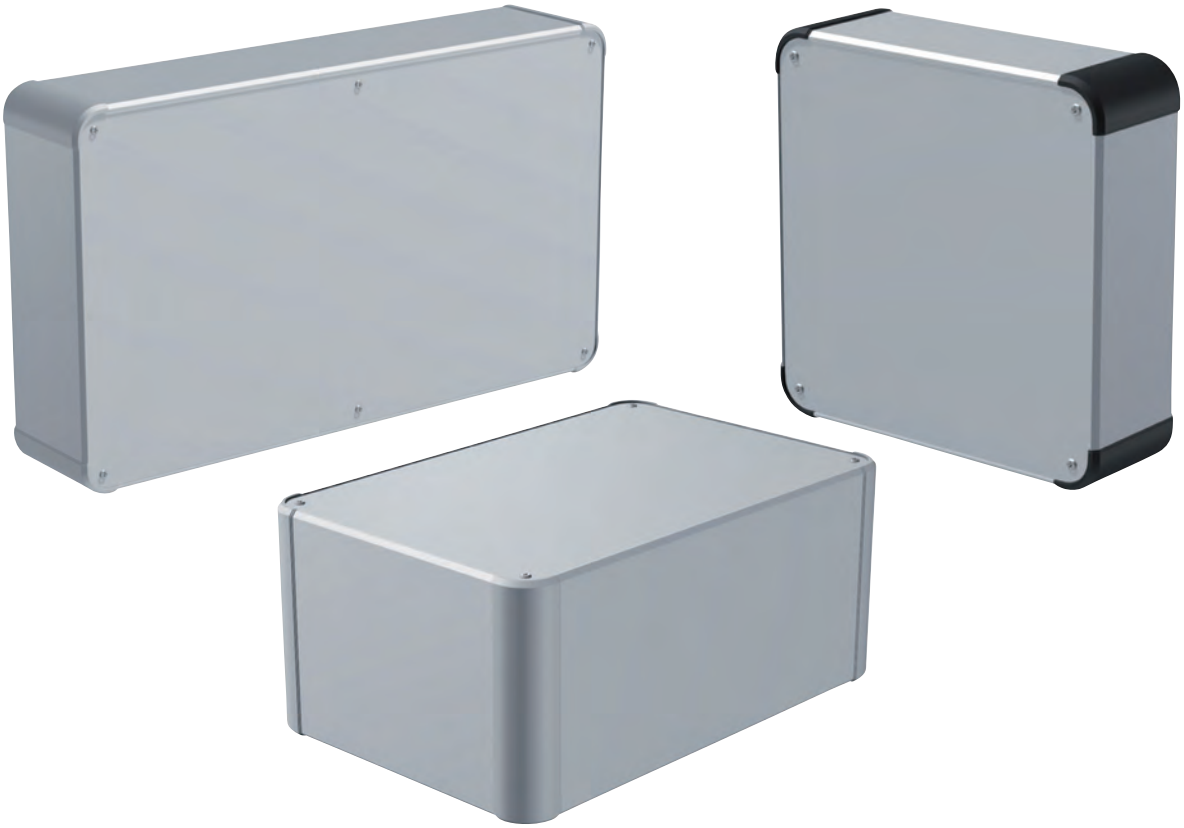

■ カスタム製品（穴加工・インクジェット印刷・表面シート製作）についてはホームページをご覧下さい。
■ カスタム製品のリピート注文品は5%割引致します。

■ 上下カバーの嵌合部にシールドガスケットを付けたEMCシールド対策ボックスです。
■ 外枠４面がアルミ押出材の側板で構成されたフラットで強度のあるアルミボックスです。
■ 高さ44、177の２タイプが追加となり、高さ5サイズ・幅8サイズ・奥行き7サイズの計135サイズ、色仕様2色から選択可能です。
■ 産業用コントローラー、工作機械用操作盤、オーディオアンプ、電源装置など様々な用途にご利用いただけます。

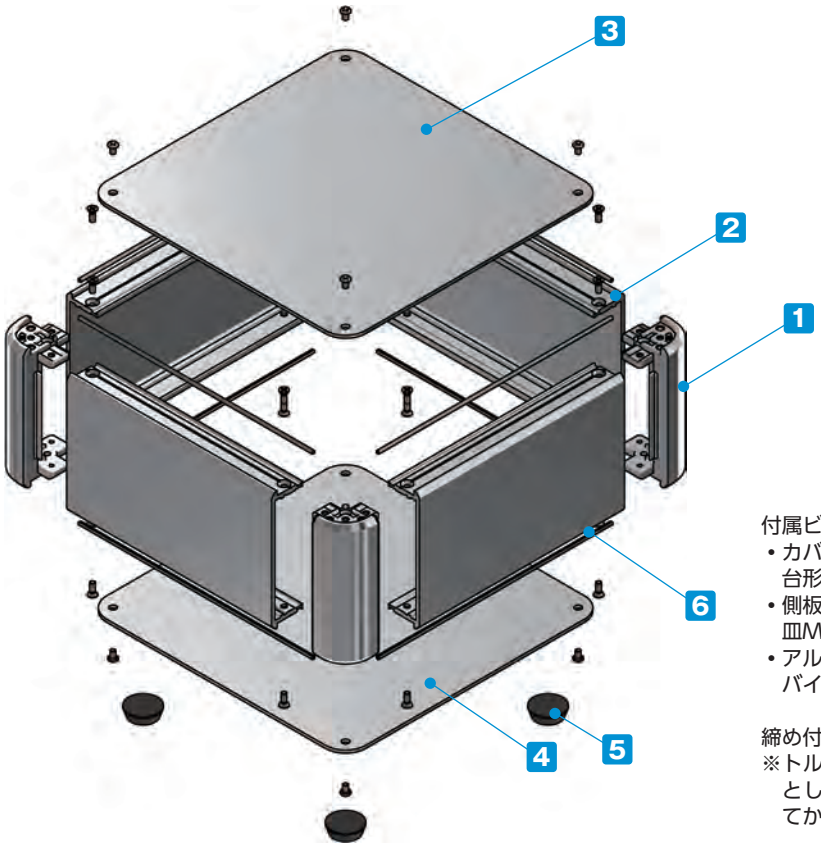

付属ビス：
- カバー、下カバー取付
  台形M3 x 5 ニッケル x 8~16
- 側板取付
  皿M3 x 8 ニッケル x 16
- アルミ足取付
  バインドM4 x 8 三価黒クロメート x 4

締め付けトルク：0.3~0.6N・m
※トルク値は使用条件により異なりますので参考値としてご利用いただき、必ずトルクテストを行ってからご使用下さい。

構成内容

No.	名　称	個　数	材　質	色 / 表面処理
1	コーナーブロック	4	アルミダイキャスト ADC12	シルバー塗装・ブラック塗装（内部無処理）
2	側板	4	アルミ押出材 A6063S-T5	シルバー塗装（内部無処理）
3	カバー	1	アルミ板 A1100P	シルバー塗装（裏面導通処理）
4	下カバー	1	アルミ板 A1100P	シルバー塗装（裏面導通処理）
5	ゴム足 / アルミ足	4	合成ゴム / アルミ	ブラック（ゴム足）・アルマイト（アルミ足）
6	EMCシールドガスケット	8	導電性繊維（UL94V-0）	メタリックグレー

ケース型番は、下記 1～3 の項目を選択し、決定して下さい。

1 滑り止め足仕様選択

R ゴム足（ブラック）

A アルミ足（シルバー / アルマイト）

※ゴム足とアルミ足では価格が異なります。

2 カバー・下カバー取付ビス仕様選択

P プラス（シルバー / ニッケル）

H 六角（シルバー / ニッケル）

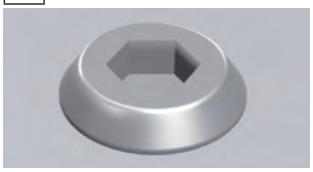

六角レンチ付

3 カラー 選択

下記2タイプの色からご選択下さい。

S S

S B

型番記入方法　ご注文の際は□内へサイズと1～3の選択項目に合った記号を記入して下さい。

AUXE □ - □ - □　□ □ - □ □

H-W-D サイズ	1 足	2 ビス	3 カラー
45～46ページ型番・寸法表を参照	R / A	P / H	SS / SB

型番例：H132.5・W300・D300mm、ゴム足、プラスビス、SBカラーの場合

➡ AUXE 133-30-30 RP-SB

オプション部品（別売）

専用シャーシ
AUCシリーズ　P47

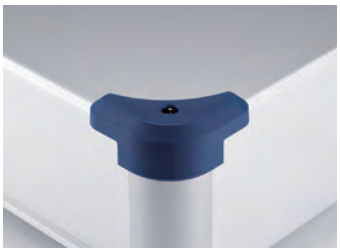

コーナーガード
AUCGシリーズ　P48

エラストマー取手
FM200
詳細はホームページをご覧下さい

アルミ取手
OHシリーズ
詳細はホームページをご覧下さい

モニターアーム
MARシリーズ
詳細はホームページをご覧下さい

外観寸法図

■ 下記図面は代表共通図です。
各型番の詳細はホームページよりCAD図・PDF図、3DCADデータをダウンロードしてご確認下さい。

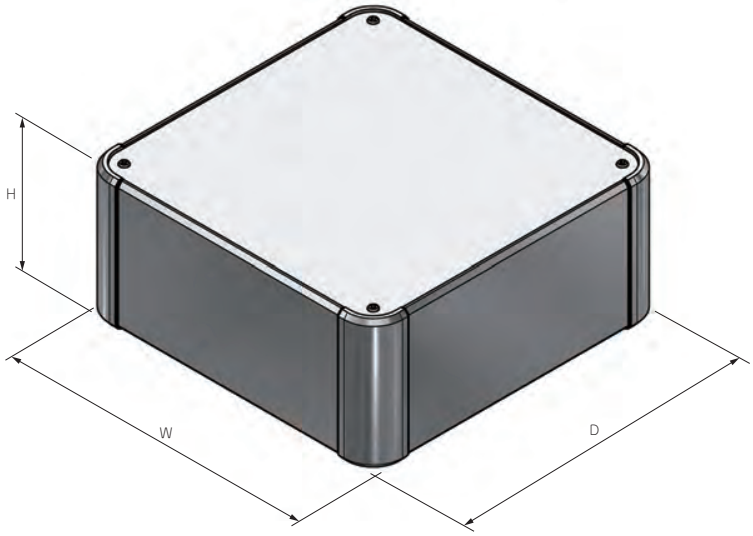

■ ゴム足/アルミ足から選択可能です。
ゴム足/アルミ足は高さサイズが異なります。

ゴム足

アルミ足

型番・寸法・標準価格

■ □□-□□には、滑り止め足・取付ビス・カラーの記号が入ります。

型　番	H	W	D	自重 (kg)	標準価格(税別) Rタイプ	標準価格(税別) Aタイプ
NEW AUXE 44-16-16□□-□□	44	160	160	0.7	10,420	11,760
NEW AUXE 44-20-16□□-□□	44	200	160	0.8	10,970	12,330
NEW AUXE 44-20-20□□-□□	44	200	200	0.9	11,610	12,940
NEW AUXE 44-25-16□□-□□	44	250	160	1.0	11,600	12,930
NEW AUXE 44-25-20□□-□□	44	250	200	1.1	12,270	13,610
NEW AUXE 44-25-25□□-□□	44	250	250	1.3	13,280	14,630
NEW AUXE 44-30-16□□-□□	44	300	160	1.1	12,200	13,560
NEW AUXE 44-30-20□□-□□	44	300	200	1.3	12,940	14,290
NEW AUXE 44-30-25□□-□□	44	300	250	1.5	14,070	15,400
NEW AUXE 44-30-30□□-□□	44	300	300	1.7	15,020	16,370
NEW AUXE 44-36-16□□-□□	44	360	160	1.2	13,280	14,630
NEW AUXE 44-36-20□□-□□	44	360	200	1.5	13,840	15,200
NEW AUXE 44-36-25□□-□□	44	360	250	1.7	15,120	16,460
NEW AUXE 44-36-30□□-□□	44	360	300	2.0	16,350	17,690

型　番	H	W	D	自重 (kg)	標準価格(税別) Rタイプ	標準価格(税別) Aタイプ
NEW AUXE 44-36-36□□-□□	44	360	360	2.3	17,720	19,060
NEW AUXE 44-43-16□□-□□	44	430	160	1.5	14,230	15,600
NEW AUXE 44-43-20□□-□□	44	430	200	1.7	15,220	16,570
NEW AUXE 44-43-25□□-□□	44	430	250	2.0	16,170	17,510
NEW AUXE 44-43-30□□-□□	44	430	300	2.3	17,100	18,430
NEW AUXE 44-43-36□□-□□	44	430	360	2.6	18,590	19,940
NEW AUXE 44-43-43□□-□□	44	430	430	3.0	20,380	21,740
NEW AUXE 44-50-30□□-□□	44	500	300	2.6	19,220	20,630
NEW AUXE 44-50-36□□-□□	44	500	360	3.0	20,650	22,050
NEW AUXE 44-50-43□□-□□	44	500	430	3.4	22,400	23,790
NEW AUXE 44-50-50□□-□□	44	500	500	3.9	24,760	26,150
NEW AUXE 44-60-36□□-□□	44	600	360	3.5	22,590	23,980
NEW AUXE 44-60-43□□-□□	44	600	430	4.0	24,630	26,020

型番・寸法・標準価格

■ □□-□□には、滑り止め足・取付ビス・カラーの記号が入ります。

型　番	H	W	D	自重(kg)	標準価格(税別) Rタイプ	標準価格(税別) Aタイプ
AUXE 66-16-16□□-□□	66	160	160	0.9	10,970	12,410
AUXE 66-20-16□□-□□	66	200	160	1.0	11,530	12,980
AUXE 66-20-20□□-□□	66	200	200	1.1	12,140	13,590
AUXE 66-25-16□□-□□	66	250	160	1.2	12,540	14,050
AUXE 66-25-20□□-□□	66	250	200	1.3	13,230	14,740
AUXE 66-25-25□□-□□	66	250	250	1.5	14,280	15,760
AUXE 66-30-16□□-□□	66	300	160	1.3	13,190	14,690
AUXE 66-30-20□□-□□	66	300	200	1.5	13,950	15,430
AUXE 66-30-25□□-□□	66	300	250	1.7	15,060	16,570
AUXE 66-30-30□□-□□	66	300	300	2.0	16,070	17,560
NEW AUXE 66-36-16□□-□□	66	360	160	1.4	14,400	15,730
AUXE 66-36-20□□-□□	66	360	200	1.7	14,860	16,350
AUXE 66-36-25□□-□□	66	360	250	2.0	16,170	17,650
AUXE 66-36-30□□-□□	66	360	300	2.2	17,410	18,920
AUXE 66-36-36□□-□□	66	360	360	2.6	18,760	20,250
NEW AUXE 66-43-16□□-□□	66	430	160	1.8	15,390	16,760
AUXE 66-43-20□□-□□	66	430	200	2.0	16,390	17,880
AUXE 66-43-25□□-□□	66	430	250	2.3	17,380	18,870
AUXE 66-43-30□□-□□	66	430	300	2.6	18,310	19,800
AUXE 66-43-36□□-□□	66	430	360	3.0	19,770	21,260
AUXE 66-43-43□□-□□	66	430	430	3.4	21,690	23,200
AUXE 66-50-30□□-□□	66	500	300	2.9	20,510	22,050
AUXE 66-50-36□□-□□	66	500	360	3.3	21,850	23,400
AUXE 66-50-43□□-□□	66	500	430	3.8	23,640	25,180
AUXE 66-50-50□□-□□	66	500	500	4.3	26,150	27,680
AUXE 66-60-36□□-□□	66	600	360	3.8	23,840	25,380
AUXE 66-60-43□□-□□	66	600	430	4.4	26,020	27,580
AUXE 88-16-16□□-□□	88	160	160	1.0	11,850	13,290
AUXE 88-20-16□□-□□	88	200	160	1.1	12,470	13,940
AUXE 88-20-20□□-□□	88	200	200	1.3	13,170	14,620
AUXE 88-25-16□□-□□	88	250	160	1.3	13,500	15,000
AUXE 88-25-20□□-□□	88	250	200	1.5	14,250	15,760
AUXE 88-25-25□□-□□	88	250	250	1.7	15,270	16,760
AUXE 88-30-16□□-□□	88	300	160	1.5	14,120	15,610
AUXE 88-30-20□□-□□	88	300	200	1.7	14,940	16,430
AUXE 88-30-25□□-□□	88	300	250	1.9	16,020	17,530
AUXE 88-30-30□□-□□	88	300	300	2.2	17,000	18,510
NEW AUXE 88-36-16□□-□□	88	360	160	1.6	15,360	16,740
AUXE 88-36-20□□-□□	88	360	200	1.9	15,950	17,440
AUXE 88-36-25□□-□□	88	360	250	2.2	17,220	18,710
AUXE 88-36-30□□-□□	88	360	300	2.4	18,460	19,940
AUXE 88-36-36□□-□□	88	360	360	2.8	19,890	21,390
NEW AUXE 88-43-16□□-□□	88	430	160	1.9	16,410	17,810
AUXE 88-43-20□□-□□	88	430	200	2.2	17,560	19,060
AUXE 88-43-25□□-□□	88	430	250	2.5	18,540	20,020
AUXE 88-43-30□□-□□	88	430	300	2.8	19,450	20,930
AUXE 88-43-36□□-□□	88	430	360	3.2	20,990	22,480
AUXE 88-43-43□□-□□	88	430	430	3.6	23,000	24,500
AUXE 88-50-30□□-□□	88	500	300	3.2	21,660	23,210
AUXE 88-50-36□□-□□	88	500	360	3.6	23,120	24,660
AUXE 88-50-43□□-□□	88	500	430	4.1	24,990	26,540
AUXE 88-50-50□□-□□	88	500	500	4.6	27,510	29,040
AUXE 88-60-36□□-□□	88	600	360	4.1	25,180	26,730
AUXE 88-60-43□□-□□	88	600	430	4.7	27,470	29,030

型　番	H	W	D	自重(kg)	標準価格(税別) Rタイプ	標準価格(税別) Aタイプ
AUXE133-16-16□□-□□	132.5	160	160	1.3	13,430	14,880
AUXE133-20-16□□-□□	132.5	200	160	1.5	14,080	15,520
AUXE133-20-20□□-□□	132.5	200	200	1.7	14,770	16,240
AUXE133-25-16□□-□□	132.5	250	160	1.7	15,270	16,770
AUXE133-25-20□□-□□	132.5	250	200	1.9	16,050	17,550
AUXE133-25-25□□-□□	132.5	250	250	2.2	17,190	18,680
AUXE133-30-16□□-□□	132.5	300	160	1.9	16,010	17,510
AUXE133-30-20□□-□□	132.5	300	200	2.1	16,860	18,350
AUXE133-30-25□□-□□	132.5	300	250	2.4	18,080	19,560
AUXE133-30-30□□-□□	132.5	300	300	2.7	19,200	20,690
NEW AUXE133-36-16□□-□□	132.5	360	160	2.2	17,440	18,820
AUXE133-36-20□□-□□	132.5	360	200	2.4	17,950	19,450
AUXE133-36-25□□-□□	132.5	360	250	2.7	19,340	20,850
AUXE133-36-30□□-□□	132.5	360	300	3.1	20,710	22,200
AUXE133-36-36□□-□□	132.5	360	360	3.4	22,240	23,730
NEW AUXE133-43-16□□-□□	132.5	430	160	2.5	18,600	20,010
AUXE133-43-20□□-□□	132.5	430	200	2.8	19,670	21,170
AUXE133-43-25□□-□□	132.5	430	250	3.1	20,770	22,250
AUXE133-43-30□□-□□	132.5	430	300	3.5	21,810	23,290
AUXE133-43-36□□-□□	132.5	430	360	3.9	23,430	24,930
AUXE133-43-43□□-□□	132.5	430	430	4.4	25,560	27,060
AUXE133-50-30□□-□□	132.5	500	300	3.9	24,250	25,790
AUXE133-50-36□□-□□	132.5	500	360	4.4	25,790	27,340
AUXE133-50-43□□-□□	132.5	500	430	4.9	27,790	29,330
AUXE133-50-50□□-□□	132.5	500	500	5.5	30,440	32,000
AUXE133-60-36□□-□□	132.5	600	360	5.0	28,140	29,700
AUXE133-60-43□□-□□	132.5	600	430	5.7	30,550	32,100
NEW AUXE177-16-16□□-□□	177	160	160	1.5	16,050	17,610
NEW AUXE177-20-16□□-□□	177	200	160	1.7	16,910	18,470
NEW AUXE177-20-20□□-□□	177	200	200	1.9	17,850	19,420
NEW AUXE177-25-16□□-□□	177	250	160	1.9	17,790	19,360
NEW AUXE177-25-20□□-□□	177	250	200	2.2	18,800	20,360
NEW AUXE177-25-25□□-□□	177	250	250	2.5	20,130	21,690
NEW AUXE177-30-16□□-□□	177	300	160	2.2	19,030	20,630
NEW AUXE177-30-20□□-□□	177	300	200	2.4	20,120	21,710
NEW AUXE177-30-25□□-□□	177	300	250	2.8	21,590	23,180
NEW AUXE177-30-30□□-□□	177	300	300	3.1	22,920	24,500
NEW AUXE177-36-16□□-□□	177	360	160	2.5	20,640	22,210
NEW AUXE177-36-20□□-□□	177	360	200	2.8	21,510	23,100
NEW AUXE177-36-25□□-□□	177	360	250	3.1	23,160	24,760
NEW AUXE177-36-30□□-□□	177	360	300	3.5	24,800	26,400
NEW AUXE177-36-36□□-□□	177	360	360	3.9	26,730	28,320
NEW AUXE177-43-16□□-□□	177	430	160	2.9	22,130	23,730
NEW AUXE177-43-20□□-□□	177	430	200	3.2	23,480	25,090
NEW AUXE177-43-25□□-□□	177	430	250	3.6	24,770	26,360
NEW AUXE177-43-30□□-□□	177	430	300	4.0	26,050	27,640
NEW AUXE177-43-36□□-□□	177	430	360	4.5	28,120	29,700
NEW AUXE177-43-43□□-□□	177	430	430	5.0	30,570	32,180
NEW AUXE177-50-30□□-□□	177	500	300	4.4	28,980	30,600
NEW AUXE177-50-36□□-□□	177	500	360	5.0	30,950	32,580
NEW AUXE177-50-43□□-□□	177	500	430	5.6	33,290	34,900
NEW AUXE177-50-50□□-□□	177	500	500	6.2	36,820	38,430
NEW AUXE177-60-36□□-□□	177	600	360	5.7	35,050	36,660
NEW AUXE177-60-43□□-□□	177	600	430	6.4	37,740	39,350

AUH SERIES 開閉式アルミコントロールボックス

NEW

■ カスタム製品（穴加工・インクジェット印刷・表面シート製作）についてはホームページをご覧下さい。
■ カスタム製品のリピート注文品は5%割引致します。

■ 前面パネルが開閉式でメンテナンスが容易なキャビネットタイプです。
■ 平面ハンドルは鍵付と鍵無から選択可能です。
■ 高さ4サイズ・幅6サイズ・奥行き7サイズの計112サイズ、色仕様2色から選択可能です。
■ 制御盤ボックス、工作機械の操作ボックス、タッチパネルディスプレイ用ケースなど様々な用途にご利用いただけます。

立体組立図

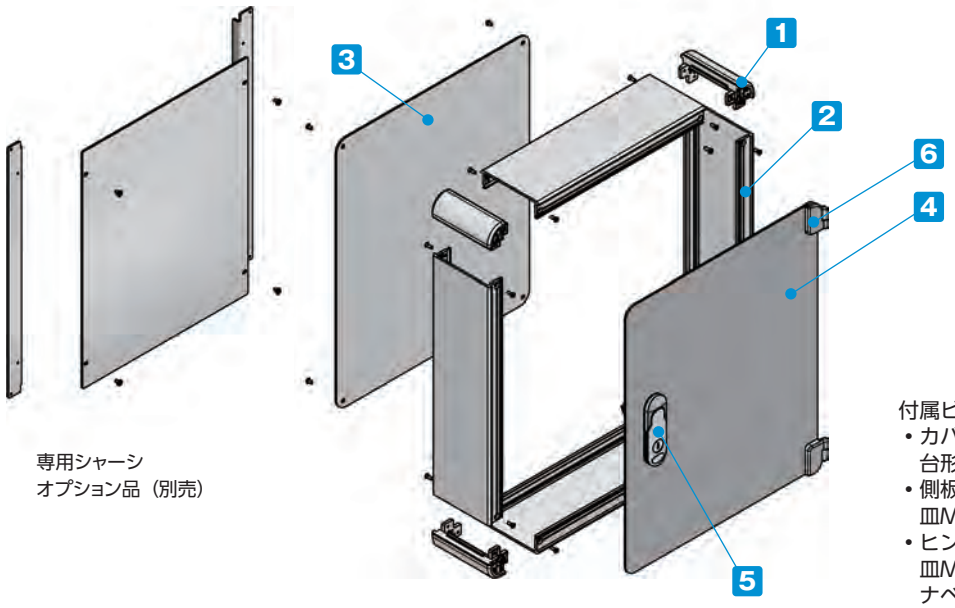

専用シャーシ
オプション品（別売）

付属ビス：
- カバー取付
  台形M3 x 5 ニッケル x 8
- 側板取付
  皿M3 x 8 ニッケル x 16
- ヒンジ取付
  皿M3 x 5クロメート x 2～3
  ナベM3クロメート x 2～3

締め付けトルク：0.3～0.6N・m
※トルク値は使用条件により異なりますので参考値としてご利用いただき、必ずトルクテストを行ってからご使用下さい。

構成内容

No.	名　称	個　数	材　質	色 / 表面処理
1	コーナーブロック	4	アルミダイキャスト ADC12	シルバー塗装・ブラック塗装（内部無処理）
2	側板	4	アルミ押出材 A6063S-T5	シルバーアルマイト
3	カバー	1	アルミ板 A1100P	シルバーアルマイト
4	開閉カバー	1	アルミ板 A1100P	シルバーアルマイト
5	平面ハンドル鍵有 / 鍵無	1set	亜鉛ダイキャスト	シルバー / 塗装
6	ヒンジ	1set	亜鉛ダイキャスト	シルバー / 塗装

ケース型番は、下記 1～2 の項目を選択し、決定して下さい。

1 平面ハンドル仕様

Nタイプ　鍵無	Kタイプ　鍵付

2 色仕様

SS	SB

型番記入方法　ご注文の際は□内へサイズと1～2の選択項目に合った記号を記入して下さい。

AUH □ - □ - □　□　□□

- **H-W-D サイズ**（3～4ページ型番・寸法表を参照）
- **ハンドルタイプ**（N・Kを記入）
- **ボックス色仕様**（SS・SBを記入）

型番例：H88・W430・D300mm、鍵無、SBカラーの場合

➡ AUH 88-43-30NSB

オプション部品（別売）

専用シャーシ
AUCシリーズ　P47

開閉カバー緩衝パッド
ACP-15　P4

取手
BH・OHシリーズ
詳細はホームページをご覧下さい

DINレール
FDRシリーズ
詳細はホームページをご覧下さい

モニターアーム
MARシリーズ
詳細はホームページをご覧下さい

外観寸法図

■ 下記図面は代表共通図です。
各型番の詳細はホームページよりCAD図・PDF図、3DCADデータをダウンロードしてご確認下さい。

平面ハンドル1ケ・ヒンジ２点止め仕様

AUH□-30-50、□-36-50、□-36-60、□-43-50、□-43-60
以外のサイズはこちらの仕様となります。

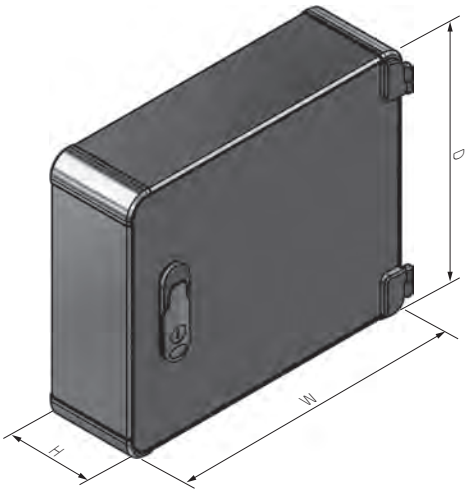

平面ハンドル2ケ・ヒンジ3点止め仕様

AUH□-30-50、□-36-50、□-36-60、□-43-50、□-43-60
はこちらの仕様となります。

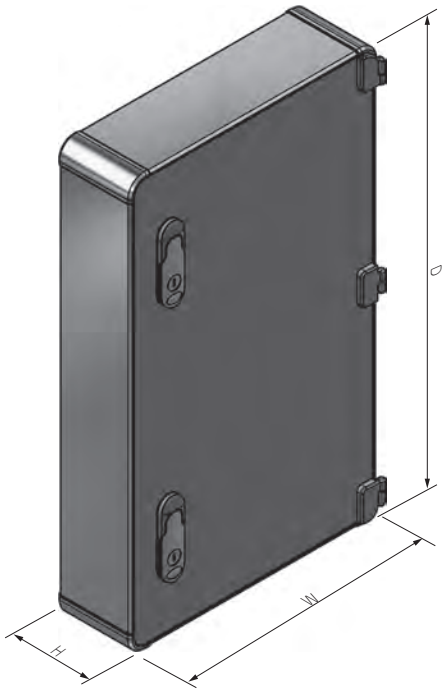

型番・寸法・標準価格

■ □□□には、ハンドルタイプ・ボックス色仕様の記号が入ります。

型　番	H	W	D	自重(kg)	ハンドル/ヒンジ個数	標準価格(税別)鍵無Nタイプ	標準価格(税別)鍵付Kタイプ
AUH66-16-20□□□	66	160	200	1.2	1/2	12,410	12,540
AUH66-16-25□□□	66	160	250	1.4	1/2	12,930	13,070
AUH66-16-30□□□	66	160	300	1.5	1/2	13,380	13,510
AUH66-20-20□□□	66	200	200	1.3	1/2	13,070	13,200
AUH66-20-25□□□	66	200	250	1.5	1/2	13,680	13,820
AUH66-20-30□□□	66	200	300	1.7	1/2	14,230	14,360
AUH66-20-36□□□	66	200	360	1.9	1/2	15,060	15,210
AUH66-25-25□□□	66	250	250	1.7	1/2	14,640	14,770
AUH66-25-30□□□	66	250	300	1.9	1/2	15,300	15,430
AUH66-25-36□□□	66	250	360	2.2	1/2	16,300	16,460
AUH66-25-43□□□	66	250	430	2.5	1/2	17,430	17,590
AUH66-30-20□□□	66	300	200	1.7	1/2	14,230	14,360
AUH66-30-25□□□	66	300	250	1.9	1/2	15,260	15,400
AUH66-30-30□□□	66	300	300	2.2	1/2	15,840	15,990
AUH66-30-36□□□	66	300	360	2.4	1/2	17,030	17,170
AUH66-30-43□□□	66	300	430	2.8	1/2	17,970	18,140
AUH66-30-50□□□	66	300	500	3.3	2/3	21,500	21,790
AUH66-36-25□□□	66	360	250	2.2	1/2	16,300	16,460
AUH66-36-30□□□	66	360	300	2.4	1/2	17,030	17,170
AUH66-36-36□□□	66	360	360	2.7	1/2	18,870	19,030
AUH66-36-43□□□	66	360	430	3.1	1/2	20,130	20,310
AUH66-36-50□□□	66	360	500	3.7	2/3	24,000	24,310
AUH66-36-60□□□	66	360	600	4.2	2/3	25,280	25,570
AUH66-43-30□□□	66	430	300	2.8	1/2	17,970	18,140
AUH66-43-36□□□	66	430	360	3.1	1/2	20,130	20,310
AUH66-43-43□□□	66	430	430	3.5	1/2	21,100	21,280
AUH66-43-50□□□	66	430	500	4.1	2/3	25,150	25,460
AUH66-43-60□□□	66	430	600	4.7	2/3	26,490	26,800

型　番	H	W	D	自重(kg)	ハンドル/ヒンジ個数	標準価格(税別)鍵無Nタイプ	標準価格(税別)鍵付Kタイプ
AUH88-16-20□□□	88	160	200	1.3	1/2	12,920	13,050
AUH88-16-25□□□	88	160	250	1.5	1/2	13,480	13,610
AUH88-16-30□□□	88	160	300	1.7	1/2	13,960	14,090
AUH88-20-20□□□	88	200	200	1.5	1/2	13,610	13,740
AUH88-20-25□□□	88	200	250	1.7	1/2	14,240	14,400
AUH88-20-30□□□	88	200	300	1.9	1/2	14,820	14,970
AUH88-20-36□□□	88	200	360	2.1	1/2	15,720	15,860
AUH88-25-25□□□	88	250	250	1.9	1/2	15,250	15,390
AUH88-25-30□□□	88	250	300	2.1	1/2	15,920	16,070
AUH88-25-36□□□	88	250	360	2.4	1/2	16,990	17,150
AUH88-25-43□□□	88	250	430	2.7	1/2	18,170	18,310
AUH88-30-20□□□	88	300	200	1.9	1/2	14,820	14,970
AUH88-30-25□□□	88	300	250	2.1	1/2	15,890	16,050
AUH88-30-30□□□	88	300	300	2.4	1/2	16,510	16,650
AUH88-30-36□□□	88	300	360	2.6	1/2	17,750	17,910
AUH88-30-43□□□	88	300	430	3.0	1/2	18,750	18,920
AUH88-30-50□□□	88	300	500	3.5	2/3	22,340	22,640
AUH88-36-25□□□	88	360	250	2.4	1/2	16,990	17,130
AUH88-36-30□□□	88	360	300	2.6	1/2	17,750	17,890
AUH88-36-36□□□	88	360	360	3.0	1/2	19,660	19,800
AUH88-36-43□□□	88	360	430	3.4	1/2	20,970	21,110
AUH88-36-50□□□	88	360	500	3.9	2/3	24,890	25,180
AUH88-36-60□□□	88	360	600	4.5	2/3	26,270	26,570
AUH88-43-30□□□	88	430	300	3.0	1/2	18,750	18,890
AUH88-43-36□□□	88	430	360	3.4	1/2	20,970	21,110
AUH88-43-43□□□	88	430	430	3.8	1/2	21,970	22,140
AUH88-43-50□□□	88	430	500	4.4	2/3	26,080	26,370
AUH88-43-60□□□	88	430	600	5.1	2/3	27,550	27,860

型番・寸法・標準価格

■□□□には、ハンドルタイプ・ボックス色仕様の記号が入ります。

型　番	H	W	D	自重(kg)	ハンドル/ヒンジ個数	標準価格(税別)鍵無Nタイプ	標準価格(税別)鍵付Kタイプ
AUH133-16-20□□□	132.5	160	200	1.7	1/2	14,860	14,990
AUH133-16-25□□□	132.5	160	250	1.9	1/2	15,510	15,660
AUH133-16-30□□□	132.5	160	300	2.1	1/2	16,140	16,300
AUH133-20-20□□□	132.5	200	200	1.8	1/2	15,660	15,800
AUH133-20-25□□□	132.5	200	250	2.1	1/2	16,410	16,570
AUH133-20-30□□□	132.5	200	300	2.3	1/2	17,130	17,290
AUH133-20-36□□□	132.5	200	360	2.6	1/2	18,240	18,410
AUH133-25-25□□□	132.5	250	250	2.4	1/2	17,530	17,680
AUH133-25-30□□□	132.5	250	300	2.6	1/2	18,360	18,530
AUH133-25-36□□□	132.5	250	360	2.9	1/2	19,640	19,820
AUH133-25-43□□□	132.5	250	430	3.3	1/2	20,980	21,160
AUH133-30-20□□□	132.5	300	200	2.3	1/2	17,130	17,290
AUH133-30-25□□□	132.5	300	250	2.6	1/2	18,310	18,480
AUH133-30-30□□□	132.5	300	300	2.9	1/2	19,080	19,260
AUH133-30-36□□□	132.5	300	360	3.3	1/2	20,540	20,720
AUH133-30-43□□□	132.5	300	430	3.7	1/2	21,720	21,900
AUH133-30-50□□□	132.5	300	500	4.2	2/3	25,630	25,920
AUH133-36-25□□□	132.5	360	250	2.9	1/2	19,640	19,790
AUH133-36-30□□□	132.5	360	300	3.3	1/2	20,540	20,700
AUH133-36-36□□□	132.5	360	360	3.6	1/2	22,690	22,860
AUH133-36-43□□□	132.5	360	430	4.1	1/2	24,180	24,340
AUH133-36-50□□□	132.5	360	500	4.7	2/3	28,440	28,740
AUH133-36-60□□□	132.5	360	600	5.4	2/3	30,260	30,550
AUH133-43-30□□□	132.5	430	300	3.7	1/2	21,720	21,870
AUH133-43-36□□□	132.5	430	360	4.1	1/2	24,180	24,340
AUH133-43-43□□□	132.5	430	430	4.6	1/2	25,370	25,520
AUH133-43-50□□□	132.5	430	500	5.3	2/3	29,810	30,110
AUH133-43-60□□□	132.5	430	600	6.0	2/3	31,690	32,000

型　番	H	W	D	自重(kg)	ハンドル/ヒンジ個数	標準価格(税別)鍵無Nタイプ	標準価格(税別)鍵付Kタイプ
AUH177-16-20□□□	177	160	200	1.9	1/2	15,780	15,920
AUH177-16-25□□□	177	160	250	2.1	1/2	16,530	16,700
AUH177-16-30□□□	177	160	300	2.4	1/2	17,280	17,430
AUH177-20-20□□□	177	200	200	2.1	1/2	16,690	16,830
AUH177-20-25□□□	177	200	250	2.4	1/2	17,550	17,690
AUH177-20-30□□□	177	200	300	2.6	1/2	18,370	18,530
AUH177-20-36□□□	177	200	360	3.0	1/2	19,660	19,820
AUH177-25-25□□□	177	250	250	2.7	1/2	18,760	18,920
AUH177-25-30□□□	177	250	300	3.0	1/2	19,720	19,860
AUH177-25-36□□□	177	250	360	3.3	1/2	21,190	21,330
AUH177-25-43□□□	177	250	430	3.7	1/2	22,680	22,830
AUH177-30-20□□□	177	300	200	2.6	1/2	18,370	18,510
AUH177-30-25□□□	177	300	250	3.0	1/2	19,670	19,820
AUH177-30-30□□□	177	300	300	3.3	1/2	20,540	20,700
AUH177-30-36□□□	177	300	360	3.7	1/2	22,200	22,360
AUH177-30-43□□□	177	300	430	4.1	1/2	23,520	23,680
AUH177-30-50□□□	177	300	500	4.8	2/3	27,730	28,030
AUH177-36-25□□□	177	360	250	3.3	1/2	21,190	21,330
AUH177-36-30□□□	177	360	300	3.7	1/2	22,200	22,360
AUH177-36-36□□□	177	360	360	4.1	1/2	24,570	24,720
AUH177-36-43□□□	177	360	430	4.6	1/2	26,200	26,370
AUH177-36-50□□□	177	360	500	5.3	2/3	30,760	31,060
AUH177-36-60□□□	177	360	600	6.0	2/3	33,210	33,500
AUH177-43-30□□□	177	430	300	4.1	1/2	23,520	23,680
AUH177-43-36□□□	177	430	360	4.6	1/2	26,200	26,370
AUH177-43-43□□□	177	430	430	5.2	1/2	27,540	27,720
AUH177-43-50□□□	177	430	500	5.9	2/3	32,300	32,590
AUH177-43-60□□□	177	430	600	6.7	2/3	34,810	35,120

ACP-15　開閉カバー緩衝パッド

★★ NEW

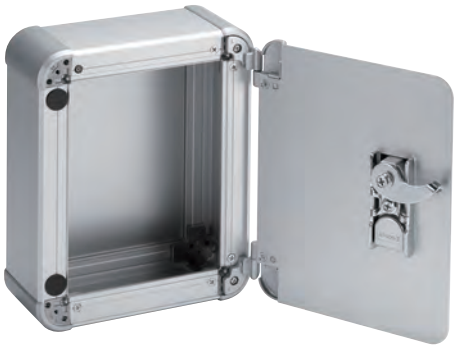

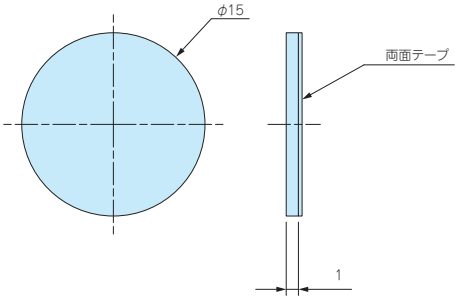

■ AUH開閉カバーを閉じたときの衝撃吸収が出来る緩衝パッドです。開閉カバーと本体の接触面に貼り付けてご利用いただけます。

型番・標準価格

型　番	材　質	色	入　数	標準価格(税別)
ACP-15	ポリオレフィンフォーム	ブラック	3/袋	180

AUGH SERIES コーナーガード付キャリングケース

NEW

■ カスタム製品（穴加工・インクジェット印刷・表面シート製作）についてはホームページをご覧下さい。
■ カスタム製品のリピート注文品は5%割引致します。

■ キャリングハンドル付の耐衝撃型アルミケースです。キャリングハンドルの耐荷重は20Kgです。
■ コーナーガードは弾力性のあるTPE（エラストマー）製で、滑りにくくゴム足の役割にもなります。
■ 高さ5サイズ 幅7サイズ 奥行5サイズ、計139 サイズから選択可能なケースです。
■ 本体ケース色はシルバー・ブラックの2色、キャリングハンドルはブラック・グレーの2色、コーナーガードはブラック・グレー・ネイビー・レッドの4色の組み合わせで、合計12タイプの色仕様から選択可能です。
■ 測定器、コントローラー、電源装置、蓄電池装置など様々な用途にご利用いただけます。

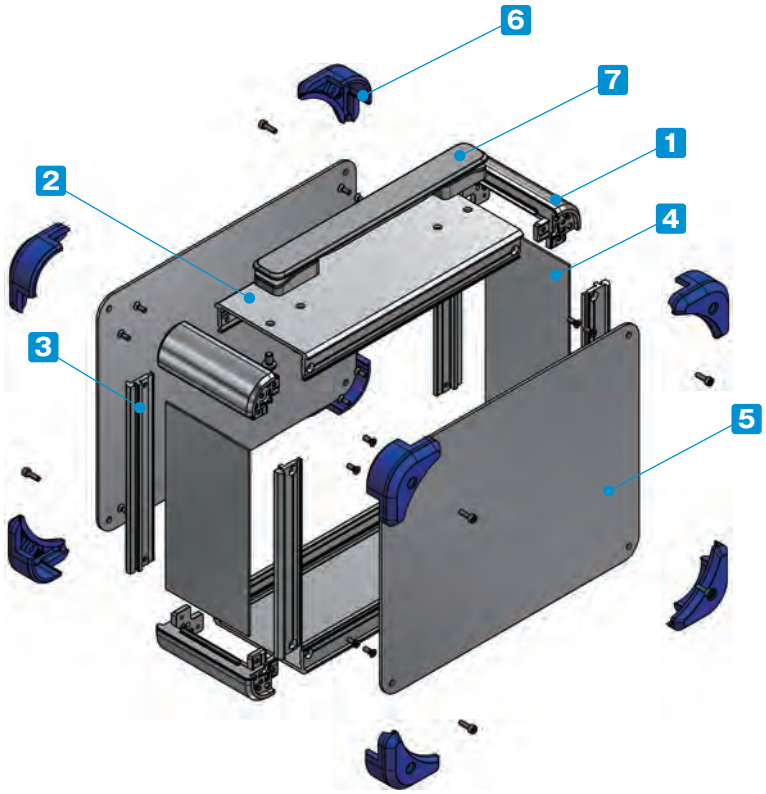

付属ビス：
- カバー取付（サイズにより付属しない場合があります。）
  六角穴台形M3×5ニッケル/三価黒クロメート×4～8
- フレーム、側板取付
  皿M3×8 ニッケル×16
- コーナーガード取付（カバーと共締め）
  六角穴付ボルト M3×10 三価黒クロメート×8
  六角レンチ付
- キャリングハンドル取付
  ナベM5×8タッピングビス三価クロメート×4

締め付けトルク：六角穴付ボルトM3×10は0.2N・m
ナベM5×8 タッピングビス1.5N・m
その他ビスは0.3～0.6N・m

※トルク値は使用条件により異なりますので参考値としてご利用いただき、必ずトルクテストを行ってからご使用下さい。

構成内容

No.	名　称	個　数	材　質	色 / 表面処理
1	コーナーブロック	4	アルミダイキャスト ADC12	シルバー塗装・ブラック塗装（内部無処理）
2	側板	2	アルミ押出材 A6063S-T5	シルバーアルマイト・ブラックアルマイト
3	フレーム	4	アルミ押出材 A6063S-T5	シルバーアルマイト・ブラックアルマイト
4	パネル	2	アルミ板 A1100P	シルバーアルマイト・ブラックアルマイト
5	カバー	2	アルミ板 A1100P	シルバーアルマイト・ブラックアルマイト
6	コーナーガード	8	TPE（エラストマー）	ブラック・グレー・ネイビー・レッド
7	キャリングハンドル	1	PU,PA6，ABS,鉄	ブラック・グレー

色仕様　（下記12タイプの色からご選択下さい。）

S B B
（シルバー / ブラック / ブラック）

S G B
（シルバー / グレー / ブラック）

S N B
（シルバー / ネイビー / ブラック）

S R B
（シルバー / レッド / ブラック）

S B G
（シルバー / ブラック / グレー）

S G G
（シルバー / グレー / グレー）

S N G
（シルバー / ネイビー / グレー）

S R G
（シルバー / レッド / グレー）

B B B
（ブラック / ブラック / ブラック）

B G B
（ブラック / グレー / ブラック）

B N B
（ブラック / ネイビー / ブラック）

B R B
（ブラック / レッド / ブラック）

型番記入方法　ご注文の際は□内へサイズと色記号を記入して下さい。

AUGH □ - □ - □ - □ □ □

H-W-D サイズ
17～18ページ型番・寸法表を参照

カラー
SBB / SGB / SNB / SRB
SBG / SGG / SNG / SRG
BBB / BGB / BNB / BRB

型番例：H100・W258・D368mm、SRGカラーの場合

➡ AUGH 88-25-36-SRG

オプション部品（別売）

専用シャーシ
AUCシリーズ　P47

外観寸法図

■ 下記図面は代表共通図です。
各型番の詳細はホームページよりCAD図・PDF図、3DCADデータをダウンロードしてご確認下さい。

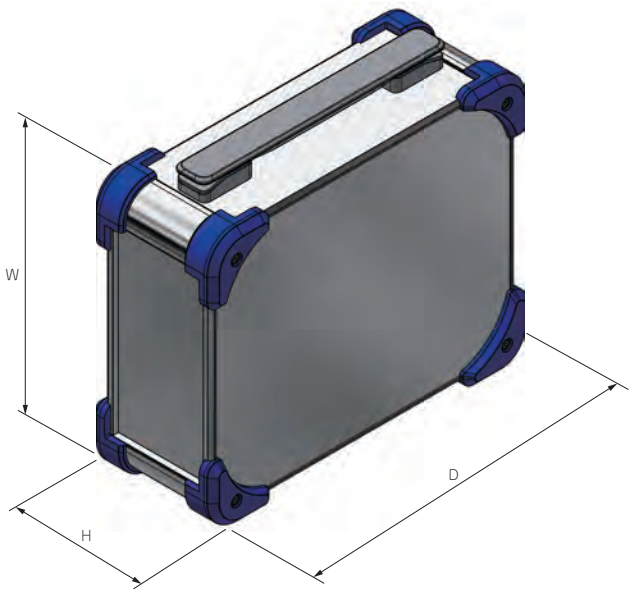

型番・寸法・標準価格

■ □□□には、色仕様の記号が入ります。

型　番	H	W	D	自重 (kg)	標準価格 (税別)
AUGH 44-16-25-□□□	56	168	258	1.0	11,690
AUGH 44-16-30-□□□	56	168	308	1.2	12,160
AUGH 44-16-36-□□□	56	168	368	1.3	13,180
AUGH 44-20-25-□□□	56	208	258	1.2	12,560
AUGH 44-20-30-□□□	56	208	308	1.3	13,140
AUGH 44-20-36-□□□	56	208	368	1.5	14,010
AUGH 44-25-25-□□□	56	258	258	1.3	14,170
AUGH 44-25-30-□□□	56	258	308	1.5	14,900

型　番	H	W	D	自重 (kg)	標準価格 (税別)
AUGH 44-25-36-□□□	56	258	368	1.7	16,040
AUGH 44-30-25-□□□	56	308	258	1.5	14,920
AUGH 44-30-30-□□□	56	308	308	1.7	15,900
AUGH 44-30-36-□□□	56	308	368	2.0	17,440
AUGH 44-36-25-□□□	56	368	258	1.7	16,330
AUGH 44-36-30-□□□	56	368	308	2.0	17,730
AUGH 44-36-36-□□□	56	368	368	2.4	19,310

型番・寸法・標準価格

■□□□には、色仕様の記号が入ります。

型　番	H	W	D	自重(kg)	標準価格(税別)
AUGH 66-16-25-□□□	78	168	258	1.2	11,810
AUGH 66-16-30-□□□	78	168	308	1.3	12,380
AUGH 66-16-36-□□□	78	168	368	1.5	13,640
AUGH 66-16-43-□□□	78	168	438	1.9	14,670
AUGH 66-20-25-□□□	78	208	258	1.3	12,920
AUGH 66-20-30-□□□	78	208	308	1.5	13,570
AUGH 66-20-36-□□□	78	208	368	1.7	14,560
AUGH 66-20-43-□□□	78	208	438	2.0	16,330
AUGH 66-25-25-□□□	78	258	258	1.5	14,190
AUGH 66-25-30-□□□	78	258	308	1.7	15,010
AUGH 66-25-36-□□□	78	258	368	2.0	16,260
AUGH 66-25-43-□□□	78	258	438	2.3	17,520
AUGH 66-30-25-□□□	78	308	258	1.7	15,160
AUGH 66-30-30-□□□	78	308	308	2.0	16,270
AUGH 66-30-36-□□□	78	308	368	2.2	17,960
AUGH 66-30-43-□□□	78	308	438	2.6	18,710
AUGH 66-30-50-□□□	78	308	508	2.9	20,720
AUGH 66-36-25-□□□	78	368	258	2.0	16,420
AUGH 66-36-30-□□□	78	368	308	2.2	17,970
AUGH 66-36-36-□□□	78	368	368	2.5	19,670
AUGH 66-36-43-□□□	78	368	438	2.9	20,570
AUGH 66-36-50-□□□	78	368	508	3.3	22,370
AUGH 66-43-25-□□□	78	438	258	2.3	17,710
AUGH 66-43-30-□□□	78	438	308	2.6	18,760
AUGH 66-43-36-□□□	78	438	368	2.9	20,610
AUGH 66-43-43-□□□	78	438	438	3.3	23,040
AUGH 66-43-50-□□□	78	438	508	3.8	24,490
AUGH 66-50-30-□□□	78	508	308	2.9	21,770
AUGH 66-50-36-□□□	78	508	368	3.3	23,470
AUGH 66-50-43-□□□	78	508	438	3.8	25,620
AUGH 66-50-50-□□□	78	508	508	4.2	28,990
AUGH 88-16-25-□□□	100	168	258	1.3	12,270
AUGH 88-16-30-□□□	100	168	308	1.5	12,850
AUGH 88-16-36-□□□	100	168	368	1.7	14,190
AUGH 88-16-43-□□□	100	168	438	2.0	15,270
AUGH 88-20-25-□□□	100	208	258	1.5	13,410
AUGH 88-20-30-□□□	100	208	308	1.7	14,120
AUGH 88-20-36-□□□	100	208	368	1.9	15,160
AUGH 88-20-43-□□□	100	208	438	2.2	16,970
AUGH 88-25-25-□□□	100	258	258	1.7	14,760
AUGH 88-25-30-□□□	100	258	308	1.7	15,590
AUGH 88-25-36-□□□	100	258	368	2.2	16,900
AUGH 88-25-43-□□□	100	258	438	2.5	18,210
AUGH 88-30-25-□□□	100	308	258	1.9	15,760
AUGH 88-30-30-□□□	100	308	308	2.1	16,910
AUGH 88-30-36-□□□	100	308	368	2.4	18,650
AUGH 88-30-43-□□□	100	308	438	2.8	19,460
AUGH 88-30-50-□□□	100	308	508	3.1	21,530
AUGH 88-36-25-□□□	100	368	258	2.1	17,070
AUGH 88-36-30-□□□	100	368	308	2.4	18,650
AUGH 88-36-36-□□□	100	368	368	2.7	20,390
AUGH 88-36-43-□□□	100	368	438	3.2	21,360
AUGH 88-36-50-□□□	100	368	508	3.5	23,220
AUGH 88-43-25-□□□	100	438	258	2.4	18,430
AUGH 88-43-30-□□□	100	438	308	2.8	19,510
AUGH 88-43-36-□□□	100	438	368	3.1	21,400
AUGH 88-43-43-□□□	100	438	438	3.6	23,880
AUGH 88-43-50-□□□	100	438	508	4.0	25,400
AUGH 88-50-30-□□□	100	508	308	3.1	22,620
AUGH 88-50-36-□□□	100	508	368	3.5	24,360
AUGH 88-50-43-□□□	100	508	438	4.0	26,560
AUGH 88-50-50-□□□	100	508	508	4.5	29,990

型　番	H	W	D	自重(kg)	標準価格(税別)
AUGH133-16-25-□□□	144.5	168	258	1.6	13,470
AUGH133-16-30-□□□	144.5	168	308	1.8	14,160
AUGH133-16-36-□□□	144.5	168	368	2.1	15,740
AUGH133-16-43-□□□	144.5	168	438	2.5	16,930
AUGH133-20-25-□□□	144.5	208	258	1.8	14,710
AUGH133-20-30-□□□	144.5	208	308	2.0	15,500
AUGH133-20-36-□□□	144.5	208	368	2.3	16,720
AUGH133-20-43-□□□	144.5	208	438	2.7	18,670
AUGH133-25-25-□□□	144.5	258	258	2.0	16,140
AUGH133-25-30-□□□	144.5	258	308	2.3	17,070
AUGH133-25-36-□□□	144.5	258	368	2.6	18,560
AUGH133-25-43-□□□	144.5	258	438	3.0	19,990
AUGH133-30-25-□□□	144.5	308	258	2.2	17,240
AUGH133-30-30-□□□	144.5	308	308	2.5	18,490
AUGH133-30-36-□□□	144.5	308	368	2.9	20,390
AUGH133-30-43-□□□	144.5	308	438	3.3	21,330
AUGH133-30-50-□□□	144.5	308	508	3.7	23,600
AUGH133-36-25-□□□	144.5	368	258	2.5	18,640
AUGH133-36-30-□□□	144.5	368	308	2.8	20,310
AUGH133-36-36-□□□	144.5	368	368	3.2	22,210
AUGH133-36-43-□□□	144.5	368	438	3.7	23,300
AUGH133-36-50-□□□	144.5	368	508	4.2	25,370
AUGH133-43-25-□□□	144.5	438	258	2.9	20,080
AUGH133-43-30-□□□	144.5	438	308	3.2	21,240
AUGH133-43-36-□□□	144.5	438	368	3.6	23,300
AUGH133-43-43-□□□	144.5	438	438	4.2	25,910
AUGH133-43-50-□□□	144.5	438	508	4.7	27,630
AUGH133-50-30-□□□	144.5	508	308	3.6	24,570
AUGH133-50-36-□□□	144.5	508	368	4.0	26,480
AUGH133-50-43-□□□	144.5	508	438	4.6	28,800
AUGH133-50-50-□□□	144.5	508	508	5.2	32,450
AUGH177-16-25-□□□	189	168	258	1.9	16,150
AUGH177-16-30-□□□	189	168	308	2.1	16,970
AUGH177-16-36-□□□	189	168	368	2.4	18,560
AUGH177-16-43-□□□	189	168	438	2.8	19,990
AUGH177-20-25-□□□	189	208	258	2.1	17,150
AUGH177-20-30-□□□	189	208	308	2.4	18,080
AUGH177-20-36-□□□	189	208	368	2.7	19,500
AUGH177-20-43-□□□	189	208	438	3.1	21,460
AUGH177-25-25-□□□	189	258	258	2.3	18,890
AUGH177-25-30-□□□	189	258	308	2.6	19,960
AUGH177-25-36-□□□	189	258	368	3.0	21,640
AUGH177-25-43-□□□	189	258	438	3.4	23,070
AUGH177-30-25-□□□	189	308	258	2.6	20,450
AUGH177-30-30-□□□	189	308	308	2.9	21,840
AUGH177-30-36-□□□	189	308	368	3.3	24,000
AUGH177-30-43-□□□	189	308	438	3.8	24,950
AUGH177-30-50-□□□	189	308	508	4.2	27,480
AUGH177-36-25-□□□	189	368	258	2.9	22,100
AUGH177-36-30-□□□	189	368	308	3.2	23,940
AUGH177-36-36-□□□	189	368	368	3.6	26,130
AUGH177-36-43-□□□	189	368	438	4.2	27,290
AUGH177-36-50-□□□	189	368	508	4.7	29,640
AUGH177-43-25-□□□	189	438	258	3.2	23,810
AUGH177-43-30-□□□	189	438	308	3.6	25,140
AUGH177-43-36-□□□	189	438	368	4.1	27,560
AUGH177-43-43-□□□	189	438	438	4.7	30,210
AUGH177-43-50-□□□	189	438	508	5.2	32,310
AUGH177-50-30-□□□	189	508	308	4.0	28,220
AUGH177-50-36-□□□	189	508	368	4.5	30,450
AUGH177-50-43-□□□	189	508	438	5.1	32,880
AUGH177-50-50-□□□	189	508	508	5.7	36,720

AUG SERIES コーナーガード付アルミケース

NEW SIZE

■ カスタム製品（穴加工・インクジェット印刷・表面シート製作）についてはホームページをご覧下さい。
■ カスタム製品のリピート注文品は5%割引致します。

■ TPE（エラストマー）製のコーナーガードが付いた耐衝撃型アルミケースです。
■ コーナーガードは滑りにくく、ゴム足の役割にもなります。
■ 高さ44、177の２タイプが追加となり、高さ5サイズ・幅7サイズ・奥行き7サイズの計215サイズ、ケースは2色、コーナーガードは4色から選択可能です。
■ 測定器、コントローラー、産業用組込みコンピュータ、電源装置、蓄電池装置など様々な用途にご利用いただけます。

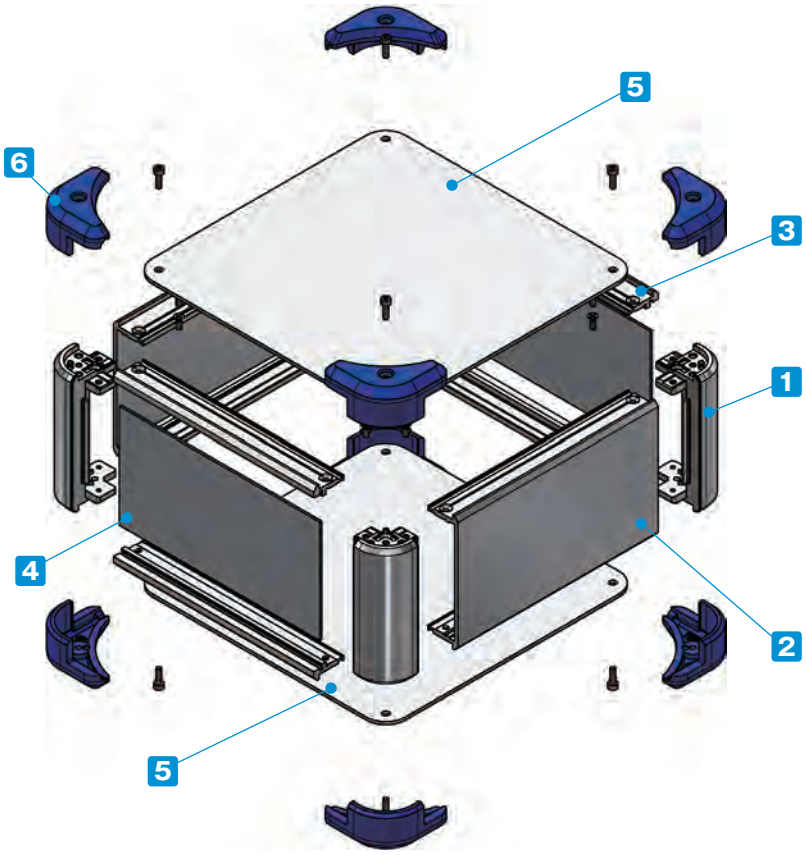

付属ビス：
- カバー取付（サイズにより付属しない場合があります。）
  六角穴台形M3 x 5 ニッケル/三価黒クロメート x 4~8
- フレーム、側板取付
  皿M3 x 8 ニッケル x 16
- コーナーガード取付（カバーと共締め）
  六角穴付ボルトM3 x 10　三価黒クロメート x 8
  六角レンチ付

締め付けトルク：六角穴付ボトルM3 x 10は0.2N・m
その他ビスは0.3～0.6N・m
※トルク値は使用条件により異なりますので参考値としてご利用いただき、必ずトルクテストを行ってからご使用下さい。

構成内容

No.	名　称	個　数	材　質	色 / 表面処理
1	コーナーブロック	4	アルミダイキャスト ADC12	シルバー塗装・ブラック塗装（内部無処理）
2	側板	2	アルミ押出材 A6063S-T5	シルバーアルマイト・ブラックアルマイト
3	フレーム	4	アルミ押出材 A6063S-T5	シルバーアルマイト・ブラックアルマイト
4	パネル	2	アルミ板 A1100P	シルバーアルマイト・ブラックアルマイト
5	カバー	2	アルミ板 A1100P	シルバーアルマイト・ブラックアルマイト
6	コーナーガード	8	TPE（エラストマー）	ブラック・グレー・ネイビー・レッド

色仕様　（下記8タイプの色からご選択下さい。）

S B (シルバー / ブラック)

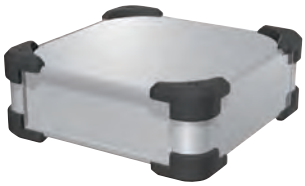

S G (シルバー / グレー)

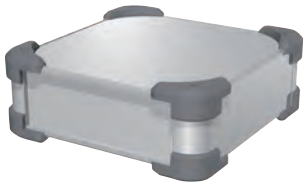

S N (シルバー / ネイビー)

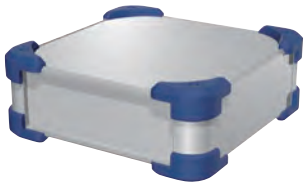

S R (シルバー / レッド)

B B (ブラック / ブラック)

B G (ブラック / グレー)

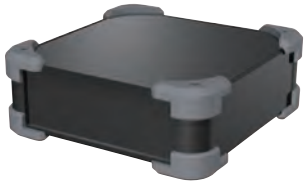

B N (ブラック / ネイビー)

B R (ブラック / レッド)

型番記入方法　ご注文の際は□内へサイズと色記号を記入して下さい。

AUG □ - □ - □ - □ □

H-W-D サイズ
21～22ページ型番・寸法表を参照

カラー
SB / SG / SN / SR
BB / BG / BN / BR

型番例：H100・W308・D208mm、BRカラーの場合

➡ AUG 88-30-20-BR

オプション部品（別売）

専用シャーシ
AUCシリーズ　P47

エラストマー取手
FM200
詳細はホームページをご覧下さい

チルトレッグ
TLWシリーズ
詳細はホームページをご覧下さい

外観寸法図

■ 下記図面は代表共通図です。
各型番の詳細はホームページよりCAD図・PDF図、3DCADデータをダウンロードしてご確認下さい。

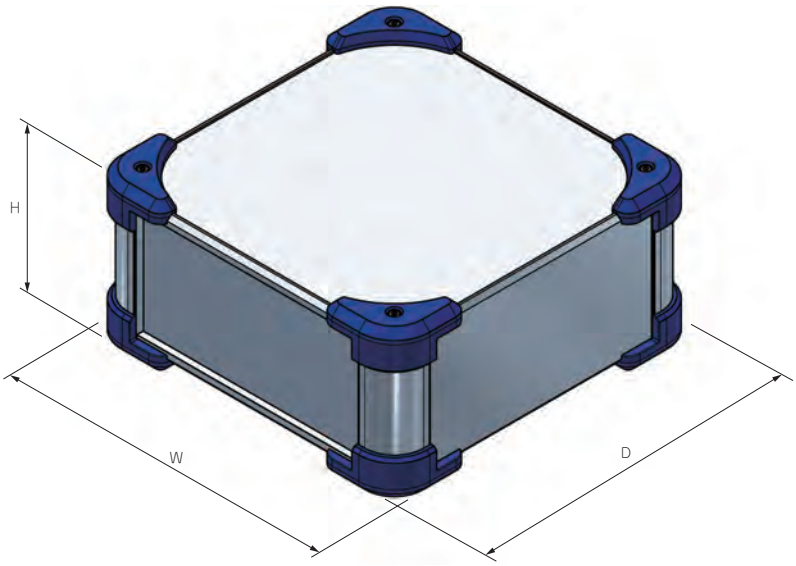

型番・寸法・標準価格

■ □□には、色仕様の記号が入ります。

型　番	H	W	D	自重 (kg)	標準価格 (税別)
NEW AUG 44-16-16-□□	56	168	168	0.7	9,170
NEW AUG 44-16-20-□□	56	168	208	0.8	9,660
NEW AUG 44-16-25-□□	56	168	258	1.0	10,160
NEW AUG 44-16-30-□□	56	168	308	1.1	10,630
NEW AUG 44-16-36-□□	56	168	368	1.3	11,650
NEW AUG 44-16-43-□□	56	168	438	1.5	12,590
NEW AUG 44-20-16-□□	56	208	168	0.8	9,890
NEW AUG 44-20-20-□□	56	208	208	1.0	10,480
NEW AUG 44-20-25-□□	56	208	258	1.1	11,030
NEW AUG 44-20-30-□□	56	208	308	1.3	11,610
NEW AUG 44-20-36-□□	56	208	368	1.5	12,480
NEW AUG 44-20-43-□□	56	208	438	1.7	13,950
NEW AUG 44-25-16-□□	56	258	168	1.0	10,840
NEW AUG 44-25-20-□□	56	258	208	1.1	11,530
NEW AUG 44-25-25-□□	56	258	258	1.3	12,640
NEW AUG 44-25-30-□□	56	258	308	1.5	13,370
NEW AUG 44-25-36-□□	56	258	368	1.7	14,510
NEW AUG 44-25-43-□□	56	258	438	2.0	15,510
NEW AUG 44-30-16-□□	56	308	168	1.1	11,390
NEW AUG 44-30-20-□□	56	308	208	1.3	12,170
NEW AUG 44-30-25-□□	56	308	258	1.5	13,390
NEW AUG 44-30-30-□□	56	308	308	1.7	14,370
NEW AUG 44-30-36-□□	56	308	368	2.0	15,910
NEW AUG 44-30-43-□□	56	308	438	2.3	16,460
NEW AUG 44-30-50-□□	56	308	508	2.6	18,250
NEW AUG 44-36-16-□□	56	368	168	1.3	12,690
NEW AUG 44-36-20-□□	56	368	208	1.5	13,310
NEW AUG 44-36-25-□□	56	368	258	1.7	14,800
NEW AUG 44-36-30-□□	56	368	308	2.0	16,200
NEW AUG 44-36-36-□□	56	368	368	2.3	17,780
NEW AUG 44-36-43-□□	56	368	438	2.7	18,530
NEW AUG 44-36-50-□□	56	368	508	3.0	20,170
NEW AUG 44-43-16-□□	56	438	168	1.5	13,910
NEW AUG 44-43-20-□□	56	438	208	1.7	15,050
NEW AUG 44-43-25-□□	56	438	258	2.0	16,020
NEW AUG 44-43-30-□□	56	438	308	2.3	16,990
NEW AUG 44-43-36-□□	56	438	368	2.6	18,760
NEW AUG 44-43-43-□□	56	438	438	3.0	20,850
NEW AUG 44-43-50-□□	56	438	508	3.4	22,250
NEW AUG 44-50-30-□□	56	508	308	2.6	20,260
NEW AUG 44-50-36-□□	56	508	368	3.0	21,950
NEW AUG 44-50-43-□□	56	508	438	3.4	23,900
NEW AUG 44-50-50-□□	56	508	508	3.9	26,990

型　番	H	W	D	自重 (kg)	標準価格 (税別)
AUG 66-16-16-□□	78	168	168	0.9	9,360
AUG 66-16-20-□□	78	168	208	1.0	9,900
AUG 66-16-25-□□	78	168	258	1.2	10,420
AUG 66-16-30-□□	78	168	308	1.3	10,990
NEW AUG 66-16-36-□□	78	168	368	1.5	12,250
NEW AUG 66-16-43-□□	78	168	438	1.8	13,280
AUG 66-20-16-□□	78	208	168	1.0	9,940
AUG 66-20-20-□□	78	208	208	1.2	10,580
AUG 66-20-25-□□	78	208	258	1.3	11,530
AUG 66-20-30-□□	78	208	308	1.5	12,180
AUG 66-20-36-□□	78	208	368	1.7	13,170
AUG 66-20-43-□□	78	208	438	2.0	14,940
AUG 66-25-16-□□	78	258	168	1.2	10,900
AUG 66-25-20-□□	78	258	208	1.3	11,650
AUG 66-25-25-□□	78	258	258	1.5	12,800
AUG 66-25-30-□□	78	258	308	1.7	13,620
AUG 66-25-36-□□	78	258	368	2.0	14,870
AUG 66-25-43-□□	78	258	438	2.3	16,130
AUG 66-30-16-□□	78	308	168	1.3	11,610
AUG 66-30-20-□□	78	308	208	1.5	12,460
AUG 66-30-25-□□	78	308	258	1.7	13,770
AUG 66-30-30-□□	78	308	308	2.0	14,880
AUG 66-30-36-□□	78	308	368	2.2	16,570
AUG 66-30-43-□□	78	308	438	2.6	17,320
AUG 66-30-50-□□	78	308	508	2.9	19,330
NEW AUG 66-36-16-□□	78	368	168	1.5	12,930
AUG 66-36-20-□□	78	368	208	1.7	13,450
AUG 66-36-25-□□	78	368	258	2.0	15,030
AUG 66-36-30-□□	78	368	308	2.2	16,580
AUG 66-36-36-□□	78	368	368	2.5	18,280
AUG 66-36-43-□□	78	368	438	2.9	19,180
AUG 66-36-50-□□	78	368	508	3.3	20,980
NEW AUG 66-43-16-□□	78	438	168	1.7	14,160
AUG 66-43-20-□□	78	438	208	2.0	15,270
AUG 66-43-25-□□	78	438	258	2.3	16,320
AUG 66-43-30-□□	78	438	308	2.6	17,370
AUG 66-43-36-□□	78	438	368	2.9	19,220
AUG 66-43-43-□□	78	438	438	3.3	21,650
AUG 66-43-50-□□	78	438	508	3.8	23,100
AUG 66-50-30-□□	78	508	308	2.9	20,380
AUG 66-50-36-□□	78	508	368	3.3	22,080
AUG 66-50-43-□□	78	508	438	3.8	24,230
AUG 66-50-50-□□	78	508	508	4.2	27,600

型番・寸法・標準価格

■ □□には、色仕様の記号が入ります。

型　番	H	W	D	自重 (kg)	標準価格 (税別)
AUG 88-16-16-□□	100	168	168	1.0	9,760
AUG 88-16-20-□□	100	168	208	1.1	10,340
AUG 88-16-25-□□	100	168	258	1.3	10,880
AUG 88-16-30-□□	100	168	308	1.5	11,460
NEW AUG 88-16-36-□□	100	168	368	1.7	12,800
NEW AUG 88-16-43-□□	100	168	438	1.9	13,880
AUG 88-20-16-□□	100	208	168	1.1	10,370
AUG 88-20-20-□□	100	208	208	1.3	11,040
AUG 88-20-25-□□	100	208	258	1.5	12,020
AUG 88-20-30-□□	100	208	308	1.7	12,730
AUG 88-20-36-□□	100	208	368	1.9	13,770
AUG 88-20-43-□□	100	208	438	2.2	15,580
AUG 88-25-16-□□	100	258	168	1.3	11,400
AUG 88-25-20-□□	100	258	208	1.5	12,180
AUG 88-25-25-□□	100	258	258	1.7	13,370
AUG 88-25-30-□□	100	258	308	1.9	14,200
AUG 88-25-36-□□	100	258	368	2.2	15,510
AUG 88-25-43-□□	100	258	438	2.5	16,820
AUG 88-30-16-□□	100	308	168	1.4	12,170
AUG 88-30-20-□□	100	308	208	1.6	13,040
AUG 88-30-25-□□	100	308	258	1.9	14,370
AUG 88-30-30-□□	100	308	308	2.1	15,520
AUG 88-30-36-□□	100	308	368	2.4	17,260
AUG 88-30-43-□□	100	308	438	2.8	18,070
AUG 88-30-50-□□	100	308	508	3.1	20,140
NEW AUG 88-36-16-□□	100	368	168	1.6	13,550
AUG 88-36-20-□□	100	368	208	1.8	14,080
AUG 88-36-25-□□	100	368	258	2.1	15,680
AUG 88-36-30-□□	100	368	308	2.4	17,260
AUG 88-36-36-□□	100	368	368	2.7	19,000
AUG 88-36-43-□□	100	368	438	3.2	19,970
AUG 88-36-50-□□	100	368	508	3.5	21,830
NEW AUG 88-43-16-□□	100	438	168	1.9	14,820
AUG 88-43-20-□□	100	438	208	2.1	15,950
AUG 88-43-25-□□	100	438	258	2.4	17,040
AUG 88-43-30-□□	100	438	308	2.8	18,120
AUG 88-43-36-□□	100	438	368	3.1	20,010
AUG 88-43-43-□□	100	438	438	3.6	22,490
AUG 88-43-50-□□	100	438	508	4.0	24,010
AUG 88-50-30-□□	100	508	308	3.1	21,230
AUG 88-50-36-□□	100	508	368	3.5	22,970
AUG 88-50-43-□□	100	508	438	4.0	25,170
AUG 88-50-50-□□	100	508	508	4.5	28,600
AUG133-16-16-□□	144.5	168	168	1.2	10,790
AUG133-16-20-□□	144.5	168	208	1.4	11,450
AUG133-16-25-□□	144.5	168	258	1.6	12,080
AUG133-16-30-□□	144.5	168	308	1.8	12,770
NEW AUG133-16-36-□□	144.5	168	368	2.1	14,350
NEW AUG133-16-43-□□	144.5	168	438	2.4	15,540
AUG133-20-16-□□	144.5	208	168	1.4	11,460
AUG133-20-20-□□	144.5	208	208	1.6	12,220
AUG133-20-25-□□	144.5	208	258	1.8	13,320
AUG133-20-30-□□	144.5	208	308	2.0	14,110
AUG133-20-36-□□	144.5	208	368	2.3	15,330
AUG133-20-43-□□	144.5	208	438	2.7	17,280
AUG133-25-16-□□	144.5	258	168	1.5	12,600
AUG133-25-20-□□	144.5	258	208	1.8	13,480
AUG133-25-25-□□	144.5	258	258	2.0	14,750
AUG133-25-30-□□	144.5	258	308	2.3	15,680
AUG133-25-36-□□	144.5	258	368	2.6	17,170
AUG133-25-43-□□	144.5	258	438	3.0	18,600
AUG133-30-16-□□	144.5	308	168	1.7	13,480
AUG133-30-20-□□	144.5	308	208	2.0	14,420
AUG133-30-25-□□	144.5	308	258	2.2	15,850
AUG133-30-30-□□	144.5	308	308	2.5	17,100

型　番	H	W	D	自重 (kg)	標準価格 (税別)
AUG133-30-36-□□	144.5	308	368	2.9	19,000
AUG133-30-43-□□	144.5	308	438	3.3	19,940
AUG133-30-50-□□	144.5	308	508	3.7	22,210
NEW AUG133-36-16-□□	144.5	368	168	1.9	14,990
AUG133-36-20-□□	144.5	368	208	2.2	15,550
AUG133-36-25-□□	144.5	368	258	2.5	17,250
AUG133-36-30-□□	144.5	368	308	2.8	18,920
AUG133-36-36-□□	144.5	368	368	3.2	20,820
AUG133-36-43-□□	144.5	368	438	3.7	21,910
AUG133-36-50-□□	144.5	368	508	4.2	23,980
NEW AUG133-43-16-□□	144.5	438	168	2.2	16,350
AUG133-43-20-□□	144.5	438	208	2.5	17,500
AUG133-43-25-□□	144.5	438	258	2.9	18,690
AUG133-43-30-□□	144.5	438	308	3.2	19,850
AUG133-43-36-□□	144.5	438	368	3.6	21,910
AUG133-43-43-□□	144.5	438	438	4.2	24,520
AUG133-43-50-□□	144.5	438	508	4.7	26,240
AUG133-50-30-□□	144.5	508	308	3.6	23,180
AUG133-50-36-□□	144.5	508	368	4.0	25,090
AUG133-50-43-□□	144.5	508	438	4.6	27,410
AUG133-50-50-□□	144.5	508	508	5.2	31,060
NEW AUG177-16-16-□□	189	168	168	1.4	13,200
NEW AUG177-16-20-□□	189	168	208	1.6	13,990
NEW AUG177-16-25-□□	189	168	258	1.8	14,760
NEW AUG177-16-30-□□	189	168	308	2.1	15,580
NEW AUG177-16-36-□□	189	168	368	2.4	17,170
NEW AUG177-16-43-□□	189	168	438	2.8	18,600
NEW AUG177-20-16-□□	189	208	168	1.5	14,020
NEW AUG177-20-20-□□	189	208	208	1.8	14,900
NEW AUG177-20-25-□□	189	208	258	2.0	15,760
NEW AUG177-20-30-□□	189	208	308	2.3	16,690
NEW AUG177-20-36-□□	189	208	368	2.6	18,110
NEW AUG177-20-43-□□	189	208	438	3.0	20,070
NEW AUG177-25-16-□□	189	258	168	1.7	15,090
NEW AUG177-25-20-□□	189	258	208	2.0	16,060
NEW AUG177-25-25-□□	189	258	258	2.3	17,500
NEW AUG177-25-30-□□	189	258	308	2.6	18,570
NEW AUG177-25-36-□□	189	258	368	2.9	20,250
NEW AUG177-25-43-□□	189	258	438	3.4	21,680
NEW AUG177-30-16-□□	189	308	168	1.9	16,350
NEW AUG177-30-20-□□	189	308	208	2.2	17,440
NEW AUG177-30-25-□□	189	308	258	2.5	19,060
NEW AUG177-30-30-□□	189	308	308	2.8	20,450
NEW AUG177-30-36-□□	189	308	368	3.2	22,610
NEW AUG177-30-43-□□	189	308	438	3.7	23,560
NEW AUG177-30-50-□□	189	308	508	4.2	26,090
NEW AUG177-36-16-□□	189	368	168	2.1	17,890
NEW AUG177-36-20-□□	189	368	208	2.4	18,820
NEW AUG177-36-25-□□	189	368	258	2.8	20,710
NEW AUG177-36-30-□□	189	368	308	3.2	22,550
NEW AUG177-36-36-□□	189	368	368	3.6	24,740
NEW AUG177-36-43-□□	189	368	438	4.1	25,900
NEW AUG177-36-50-□□	189	368	508	4.6	28,250
NEW AUG177-43-16-□□	189	438	168	2.4	19,610
NEW AUG177-43-20-□□	189	438	208	2.8	21,090
NEW AUG177-43-25-□□	189	438	258	3.2	22,420
NEW AUG177-43-30-□□	189	438	308	3.6	23,750
NEW AUG177-43-36-□□	189	438	368	4.0	26,170
NEW AUG177-43-43-□□	189	438	438	4.6	28,820
NEW AUG177-43-50-□□	189	438	508	5.1	30,920
NEW AUG177-50-30-□□	189	508	308	3.9	26,830
NEW AUG177-50-36-□□	189	508	368	4.5	29,060
NEW AUG177-50-43-□□	189	508	438	5.1	31,490
NEW AUG177-50-50-□□	189	508	508	5.7	35,330

AUGE SERIES コーナーガード付EMCシールドケース

NEW SIZE

シールド
対策製品

■ カスタム製品（穴加工・インクジェット印刷・表面シート製作）についてはホームページをご覧下さい。
■ カスタム製品のリピート注文品は5%割引致します。

■ 上下カバー・パネルの嵌合部にシールドガスケットを付けたEMCシールド対策ケースです。
■ TPE製のコーナーガードが付いた耐衝撃型アルミケースです。コーナーガードは滑りにくく、ゴム足の役割にもなります。
■ 高さ177タイプが追加となり、高さ4サイズ・幅7サイズ・奥行き7サイズの計172サイズ、コーナーガードは4色から選択可能です。
■ 産業用コントローラー・工作機械用操作盤、オーディオアンプ、電源装置など様々な用途にご利用いただけます。

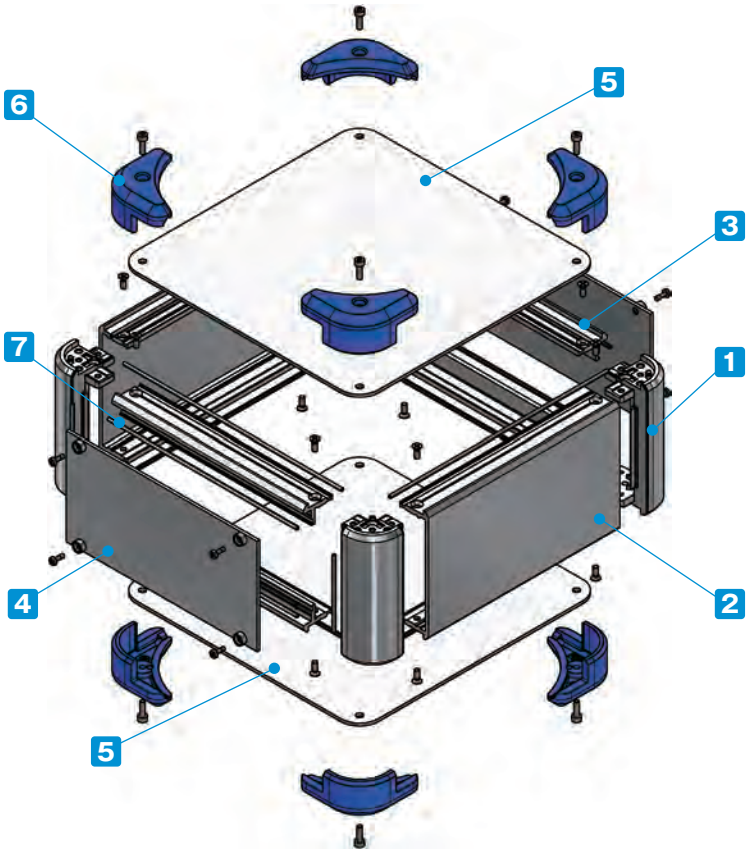

付属ビス：
- カバー取付（サイズにより付属しない場合があります。）
  六角穴台形M3 x 5 ニッケル x 4~8
- フレーム、側板取付
  皿M3 x 8 ニッケル x 16
- コーナーガード取付（カバーと共締め）
  六角穴付ボルトM3 x 10　三価黒クロメート x 8
  六角レンチ付
- パネル取付
  ナベM2.5 x 7　ニッケル x 8~12

締め付けトルク：六角穴付ボトルM3×10は0.2N・m
ナベM2.5×7は0.15～0.2N・m
その他のビスは0.3～0.6N・m
※トルク値は使用条件により異なりますので参考値としてご利用いただき、必ずトルクテストを行ってからご使用下さい。

構成内容

No.	名　称	個　数	材　質	色 / 表面処理
1	コーナーブロック	4	アルミダイキャスト ADC12	シルバー塗装（内部無処理）
2	側板	2	アルミ押出材 A6063S-T5	シルバー塗装（内部無処理）
3	フレーム	4	アルミ押出材 A6063S-T5	シルバー塗装（内部無処理）
4	パネル	2	アルミ板 A1100P	シルバー塗装（裏面導通処理）
5	カバー	2	アルミ板 A1100P	シルバー塗装（裏面導通処理）
6	コーナーガード	8	TPE（エラストマー）	ブラック・グレー・ネイビー・レッド
7	EMCシールドガスケット	16	導電性繊維（UL94V-0）	メタリックグレー

色仕様　（下記4タイプの色からご選択下さい。）

S B (シルバー / ブラック)

S G (シルバー / グレー)

S N (シルバー / ネイビー)

S R (シルバー / レッド)

型番記入方法　ご注文の際は□内へサイズと色記号を記入して下さい。

AUGE □ - □ - □ - □ □

H-W-D サイズ
25～26ページ型番・寸法表を参照

カラー
SB / SG / SN / SR

型番例：H144.5・W438・D308mm、SNカラーの場合

➡ **AUGE 133-43-30-SN**

オプション部品（別売）

専用シャーシ
AUCシリーズ　P47

エラストマー取手
FM200
詳細はホームページをご覧下さい

チルトレッグ
TLWシリーズ
詳細はホームページをご覧下さい

シールドファンフィルター
EMFシリーズ
詳細はホームページをご覧下さい

外観寸法図

■ 下記図面は代表共通図です。
各型番の詳細はホームページよりCAD図・PDF図、3DCADデータをダウンロードしてご確認下さい。

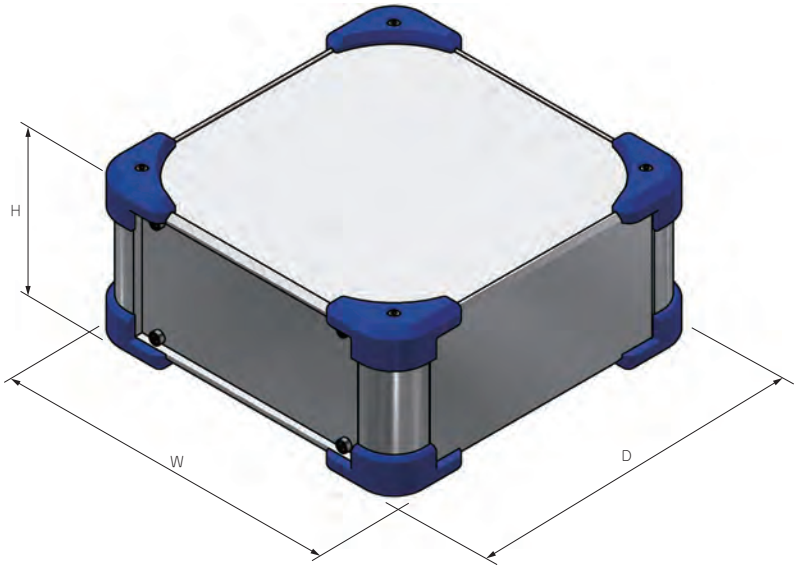

型番・寸法・標準価格

■ □□には、色仕様の記号が入ります。

型　番	H	W	D	自重 (kg)	標準価格 (税別)
AUGE 66-16-16-□□	78	168	168	0.9	13,330
AUGE 66-16-20-□□	78	168	208	1.1	13,890
AUGE 66-16-25-□□	78	168	258	1.2	14,540
AUGE 66-16-30-□□	78	168	308	1.4	15,170
NEW AUGE 66-16-36-□□	78	168	368	1.6	16,700
NEW AUGE 66-16-43-□□	78	168	438	1.8	17,750
AUGE 66-20-16-□□	78	208	168	1.1	14,240
AUGE 66-20-20-□□	78	208	208	1.2	14,860
AUGE 66-20-25-□□	78	208	258	1.4	16,020
AUGE 66-20-30-□□	78	208	308	1.6	16,730
AUGE 66-20-36-□□	78	208	368	1.8	17,650
AUGE 66-20-43-□□	78	208	438	2.1	19,230
AUGE 66-25-16-□□	78	258	168	1.2	15,780
AUGE 66-25-20-□□	78	258	208	1.4	16,460
AUGE 66-25-25-□□	78	258	258	1.6	17,500
AUGE 66-25-30-□□	78	258	308	1.8	18,290
AUGE 66-25-36-□□	78	258	368	2.0	19,390
AUGE 66-25-43-□□	78	258	438	2.4	20,660
AUGE 66-30-16-□□	78	308	168	1.4	16,710
AUGE 66-30-20-□□	78	308	208	1.6	17,450
AUGE 66-30-25-□□	78	308	258	1.8	18,590
AUGE 66-30-30-□□	78	308	308	2.0	19,580

型　番	H	W	D	自重 (kg)	標準価格 (税別)
AUGE 66-30-36-□□	78	308	368	2.3	20,930
AUGE 66-30-43-□□	78	308	438	2.7	21,900
AUGE 66-30-50-□□	78	308	508	3.0	23,520
NEW AUGE 66-36-16-□□	78	368	168	1.6	18,340
AUGE 66-36-20-□□	78	368	208	1.8	18,930
AUGE 66-36-25-□□	78	368	258	2.1	20,240
AUGE 66-36-30-□□	78	368	308	2.3	21,490
AUGE 66-36-36-□□	78	368	368	2.6	22,830
AUGE 66-36-43-□□	78	368	438	3.0	23,910
AUGE 66-36-50-□□	78	368	508	3.4	25,390
NEW AUGE 66-43-16-□□	78	438	168	1.8	20,310
AUGE 66-43-20-□□	78	438	208	2.1	21,390
AUGE 66-43-25-□□	78	438	258	2.4	22,400
AUGE 66-43-30-□□	78	438	308	2.7	23,330
AUGE 66-43-36-□□	78	438	368	3.0	24,770
AUGE 66-43-43-□□	78	438	438	3.5	26,700
AUGE 66-43-50-□□	78	438	508	3.9	28,000
AUGE 66-50-30-□□	78	508	308	3.0	26,360
AUGE 66-50-36-□□	78	508	368	3.4	27,720
AUGE 66-50-43-□□	78	508	438	3.9	29,500
AUGE 66-50-50-□□	78	508	508	4.4	32,010

型番・寸法・標準価格

■ □□には、色仕様の記号が入ります。

型　番	H	W	D	自重(kg)	標準価格(税別)
AUGE 88-16-16-□□	100	168	168	1.0	14,030
AUGE 88-16-20-□□	100	168	208	1.2	14,660
AUGE 88-16-25-□□	100	168	258	1.4	15,280
AUGE 88-16-30-□□	100	168	308	1.5	15,890
NEW AUGE 88-16-36-□□	100	168	368	1.8	17,050
NEW AUGE 88-16-43-□□	100	168	438	2.0	18,120
AUGE 88-20-16-□□	100	208	168	1.2	14,960
AUGE 88-20-20-□□	100	208	208	1.3	15,650
AUGE 88-20-25-□□	100	208	258	1.5	16,820
AUGE 88-20-30-□□	100	208	308	1.7	17,490
AUGE 88-20-36-□□	100	208	368	1.9	18,490
AUGE 88-20-43-□□	100	208	438	2.2	20,190
AUGE 88-25-16-□□	100	258	168	1.4	16,540
AUGE 88-25-20-□□	100	258	208	1.5	17,310
AUGE 88-25-25-□□	100	258	258	1.7	18,310
AUGE 88-25-30-□□	100	258	308	2.0	19,080
AUGE 88-25-36-□□	100	258	368	2.2	20,260
AUGE 88-25-43-□□	100	258	438	2.6	21,650
AUGE 88-30-16-□□	100	308	168	1.5	17,500
AUGE 88-30-20-□□	100	308	208	1.7	18,340
AUGE 88-30-25-□□	100	308	258	2.0	19,420
AUGE 88-30-30-□□	100	308	308	2.2	20,400
AUGE 88-30-36-□□	100	308	368	2.5	21,840
AUGE 88-30-43-□□	100	308	438	2.9	22,890
AUGE 88-30-50-□□	100	308	508	3.2	24,520
NEW AUGE 88-36-16-□□	100	368	168	1.8	19,180
AUGE 88-36-20-□□	100	368	208	2.0	19,820
AUGE 88-36-25-□□	100	368	258	2.2	21,100
AUGE 88-36-30-□□	100	368	308	2.5	22,340
AUGE 88-36-36-□□	100	368	368	2.8	23,780
AUGE 88-36-43-□□	100	368	438	3.3	24,930
AUGE 88-36-50-□□	100	368	508	3.7	26,420
NEW AUGE 88-43-16-□□	100	438	168	1.9	21,220
AUGE 88-43-20-□□	100	438	208	2.3	22,340
AUGE 88-43-25-□□	100	438	258	2.6	23,290
AUGE 88-43-30-□□	100	438	308	2.9	24,200
AUGE 88-43-36-□□	100	438	368	3.3	25,750
AUGE 88-43-43-□□	100	438	438	3.7	27,780
AUGE 88-43-50-□□	100	438	508	4.2	29,060
AUGE 88-50-30-□□	100	508	308	3.2	27,330
AUGE 88-50-36-□□	100	508	368	3.7	28,780
AUGE 88-50-43-□□	100	508	438	4.2	30,660
AUGE 88-50-50-□□	100	508	508	4.7	33,160
AUGE133-16-16-□□	144.5	168	168	1.3	15,390
AUGE133-16-20-□□	144.5	168	208	1.5	16,050
AUGE133-16-25-□□	144.5	168	258	1.7	16,790
AUGE133-16-30-□□	144.5	168	308	1.9	17,530
NEW AUGE133-16-36-□□	144.5	168	368	2.2	18,890
NEW AUGE133-16-43-□□	144.5	168	438	2.4	20,080
AUGE133-20-16-□□	144.5	208	168	1.4	16,340
AUGE133-20-20-□□	144.5	208	208	1.6	17,050
AUGE133-20-25-□□	144.5	208	258	1.9	18,370
AUGE133-20-30-□□	144.5	208	308	2.1	19,200
AUGE133-20-36-□□	144.5	208	368	2.4	20,280
AUGE133-20-43-□□	144.5	208	438	2.8	22,080
AUGE133-25-16-□□	144.5	258	168	1.6	18,050
AUGE133-25-20-□□	144.5	258	208	1.9	18,820
AUGE133-25-25-□□	144.5	258	258	2.1	19,950
AUGE133-25-30-□□	144.5	258	308	2.4	20,850
AUGE133-25-36-□□	144.5	258	368	2.7	22,130
AUGE133-25-43-□□	144.5	258	438	3.1	23,610
AUGE133-30-16-□□	144.5	308	168	1.8	19,090
AUGE133-30-20-□□	144.5	308	208	2.1	19,920
AUGE133-30-25-□□	144.5	308	258	2.4	21,150
AUGE133-30-30-□□	144.5	308	308	2.7	22,250

型　番	H	W	D	自重(kg)	標準価格(税別)
AUGE133-30-36-□□	144.5	308	368	3.0	23,780
AUGE133-30-43-□□	144.5	308	438	3.4	24,950
AUGE133-30-50-□□	144.5	308	508	3.8	26,720
NEW AUGE133-36-16-□□	144.5	368	168	2.1	20,930
AUGE133-36-20-□□	144.5	368	208	2.3	21,490
AUGE133-36-25-□□	144.5	368	258	2.7	22,880
AUGE133-36-30-□□	144.5	368	308	3.0	24,240
AUGE133-36-36-□□	144.5	368	368	3.4	25,770
AUGE133-36-43-□□	144.5	368	438	3.9	27,030
AUGE133-36-50-□□	144.5	368	508	4.3	28,690
NEW AUGE133-43-16-□□	144.5	438	168	2.4	22,770
AUGE133-43-20-□□	144.5	438	208	2.7	24,040
AUGE133-43-25-□□	144.5	438	258	3.0	25,150
AUGE133-43-30-□□	144.5	438	308	3.4	26,180
AUGE133-43-36-□□	144.5	438	368	3.8	27,800
AUGE133-43-43-□□	144.5	438	438	4.3	29,920
AUGE133-43-50-□□	144.5	438	508	4.9	31,390
AUGE133-50-30-□□	144.5	508	308	3.8	29,450
AUGE133-50-36-□□	144.5	508	368	4.3	30,990
AUGE133-50-43-□□	144.5	508	438	4.8	32,980
AUGE133-50-50-□□	144.5	508	508	5.4	35,640
NEW AUGE177-16-16-□□	189	168	168	1.5	18,460
NEW AUGE177-16-20-□□	189	168	208	1.7	19,320
NEW AUGE177-16-25-□□	189	168	258	1.9	20,190
NEW AUGE177-16-30-□□	189	168	308	2.2	21,110
NEW AUGE177-16-36-□□	189	168	368	2.5	22,680
NEW AUGE177-16-43-□□	189	168	438	2.8	24,180
NEW AUGE177-20-16-□□	189	208	168	1.6	19,600
NEW AUGE177-20-20-□□	189	208	208	1.9	20,530
NEW AUGE177-20-25-□□	189	208	258	2.1	21,460
NEW AUGE177-20-30-□□	189	208	308	2.4	22,470
NEW AUGE177-20-36-□□	189	208	368	2.7	23,820
NEW AUGE177-20-43-□□	189	208	438	3.1	25,840
NEW AUGE177-25-16-□□	189	258	168	1.9	21,160
NEW AUGE177-25-20-□□	189	258	208	2.1	22,150
NEW AUGE177-25-25-□□	189	258	258	2.4	23,490
NEW AUGE177-25-30-□□	189	258	308	2.7	24,580
NEW AUGE177-25-36-□□	189	258	368	3.1	26,140
NEW AUGE177-25-43-□□	189	258	438	3.5	27,740
NEW AUGE177-30-16-□□	189	308	168	2.1	22,830
NEW AUGE177-30-20-□□	189	308	208	2.3	23,920
NEW AUGE177-30-25-□□	189	308	258	2.7	25,380
NEW AUGE177-30-30-□□	189	308	308	3.0	26,720
NEW AUGE177-30-36-□□	189	308	368	3.4	28,590
NEW AUGE177-30-43-□□	189	308	438	3.8	29,870
NEW AUGE177-30-50-□□	189	308	508	4.3	32,530
NEW AUGE177-36-16-□□	189	368	168	2.3	24,830
NEW AUGE177-36-20-□□	189	368	208	2.6	25,720
NEW AUGE177-36-25-□□	189	368	258	3.0	27,380
NEW AUGE177-36-30-□□	189	368	308	3.3	29,000
NEW AUGE177-36-36-□□	189	368	368	3.8	30,930
NEW AUGE177-36-43-□□	189	368	438	4.3	32,370
NEW AUGE177-36-50-□□	189	368	508	4.8	34,990
NEW AUGE177-43-16-□□	189	438	168	2.7	27,200
NEW AUGE177-43-20-□□	189	438	208	3.0	28,560
NEW AUGE177-43-25-□□	189	438	258	3.4	29,800
NEW AUGE177-43-30-□□	189	438	308	3.8	31,070
NEW AUGE177-43-36-□□	189	438	368	4.2	33,160
NEW AUGE177-43-43-□□	189	438	438	4.8	35,730
NEW AUGE177-43-50-□□	189	438	508	5.4	37,950
NEW AUGE177-50-30-□□	189	508	308	4.2	34,600
NEW AUGE177-50-36-□□	189	508	368	4.7	36,660
NEW AUGE177-50-43-□□	189	508	438	5.3	38,870
NEW AUGE177-50-50-□□	189	508	508	5.9	42,390

AU SERIES アルミサッシケース

NEW SIZE

■ カスタム製品（穴加工・インクジェット印刷・表面シート製作）についてはホームページをご覧下さい。
■ カスタム製品のリピート注文品は5%割引致します。

■ 前後のパネルが差込式でスッキリした外観のデスクトップ型ケースです。
■ 高さ44、177の２タイプが追加となり、高さ5サイズ・幅7サイズ・奥行き7サイズの計215サイズ、色仕様4色から選択可能です。
■ 滑り止め足はエラストマー製ゴム足タイプとアルマイト処理された高級感のあるアルミ足タイプから選択可能です。
■ 測定器、コントローラー、産業用組込みコンピュータ、電源装置、オーディオアンプなど様々な用途にご利用いただけます。

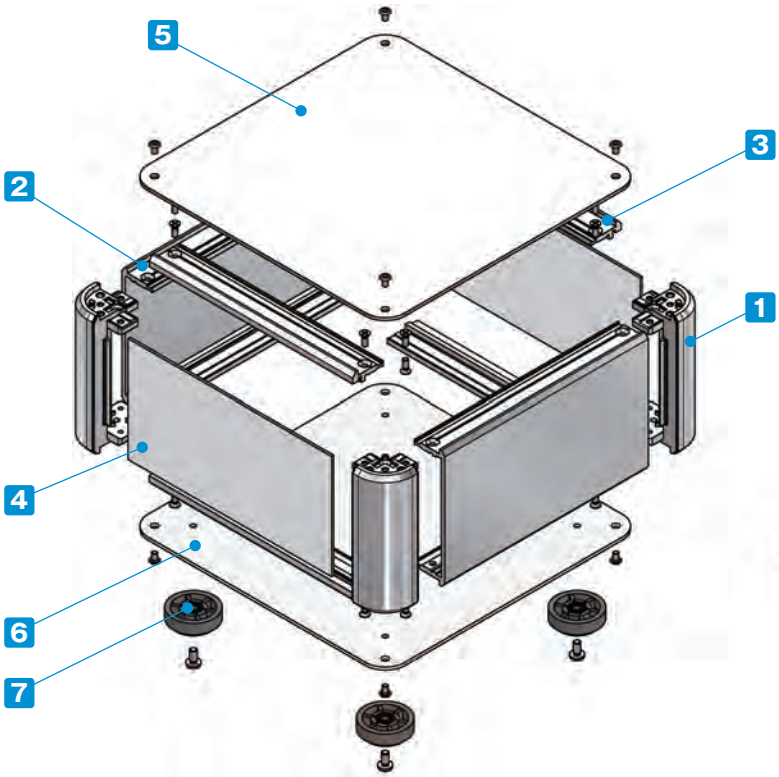

付属ビス：
- カバー、下カバー取付
  台形M3×5 ニッケル/三価黒クロメート×8～16
- フレーム、側板取付
  皿M3×8 ニッケル×16
- ゴム足、アルミ足取付
  バインドM4×8 三価黒クロメート×4

締め付けトルク：0.3～0.6N・m
※トルク値は使用条件により異なりますので参考値としてご利用いただき、必ずトルクテストを行ってからご使用下さい。

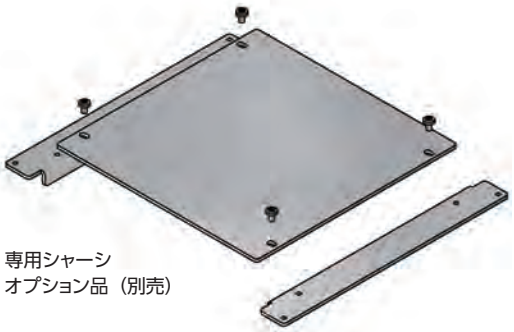

専用シャーシ
オプション品（別売）

構成内容

No.	名　称	個　数	材　質	色 / 表面処理
1	コーナーブロック	4	アルミダイキャスト ADC12	シルバー塗装・ブラック塗装（内部無処理）
2	側板	2	アルミ押出材 A6063S-T5	シルバーアルマイト・ブラックアルマイト
3	フレーム	4	アルミ押出材 A6063S-T5	シルバーアルマイト・ブラックアルマイト
4	パネル	2	アルミ板 A1100P	シルバーアルマイト・ブラックアルマイト
5	カバー	1	アルミ板 A1100P	シルバーアルマイト・ブラックアルマイト
6	下カバー	1	アルミ板 A1100P	シルバーアルマイト・ブラックアルマイト
7	ゴム足 / アルミ足	4	TPE（エラストマー）/ アルミ	ブラック（ゴム足）・アルマイト（アルミ足）

ケース型番は、下記 1～3 の項目を選択し、決定して下さい。

1 滑り止め足仕様選択

R ゴム足（ブラック）

A アルミ足（シルバー / アルマイト）（ブラック / アルマイト）

※アルミ足の色は下カバーと同色となります。
※ゴム足とアルミ足では価格が異なります。

2 カバー・下カバー取付ビス仕様選択

P プラス（シルバー / ニッケル）（ブラック / 三価黒クロメート）

H 六角（シルバー / ニッケル）（ブラック / 三価黒クロメート）

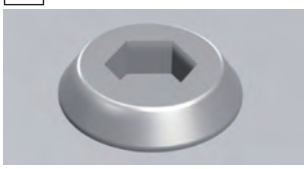

六角レンチ付

※ビスの色はカバー・下カバーの色と同色となります。

3 カラー 選択

下記4タイプの色からご選択下さい。

S S

S B

B S

B B

型番記入方法　ご注文の際は□内へサイズと1～3の選択項目に合った記号を記入して下さい。

AU □ - □ - □　□ □ - □ □

H-W-D サイズ	1 足	2 ビス	3 カラー
29～30ページ型番・寸法表を参照	R / A	P / H	SS / SB / BS / BB

型番例：H88・W300・D200mm、アルミ足、六角ビス、BSカラーの場合

➡ AU 88-30-20 AH-BS

オプション部品（別売）

専用シャーシ
AUCシリーズ　P47

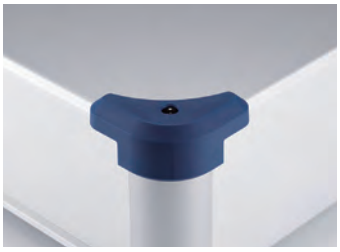

コーナーガード
AUCGシリーズ　P48

エラストマー取手
FM200
詳細はホームページをご覧下さい

チルトレッグ
TLWシリーズ
詳細はホームページをご覧下さい

外観寸法図

■ 下記図面は代表共通図です。
各型番の詳細はホームページよりCAD図・PDF図、3DCADデータをダウンロードしてご確認下さい。

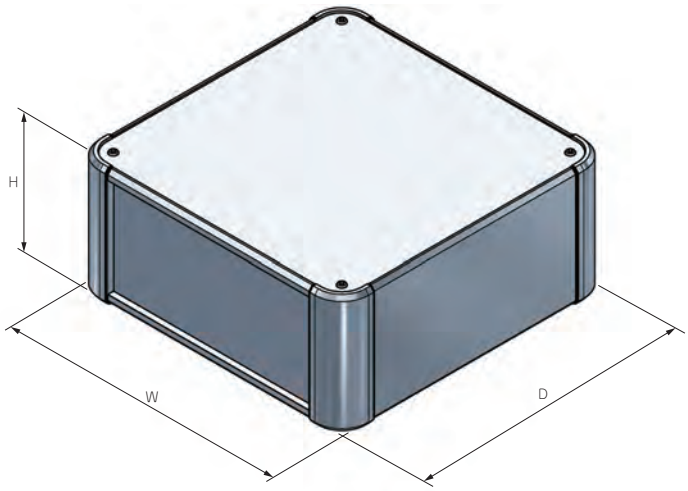

■ ゴム足/アルミ足から選択可能です。
ゴム足/アルミ足は高さサイズが異なります。

ゴム足

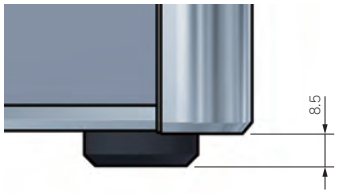

アルミ足

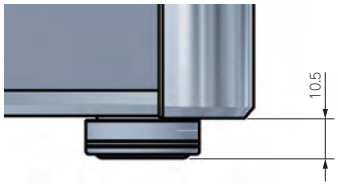

型番・寸法・標準価格

■ □□-□□には、滑り止め足・取付ビス・カラーの記号が入ります。

型　番	H	W	D	自重 (kg)	標準価格(税別) Rタイプ	標準価格(税別) Aタイプ
NEW AU 44-16-16□□-□□	44	160	160	0.7	8,570	9,820
NEW AU 44-16-20□□-□□	44	160	200	0.8	9,050	10,310
NEW AU 44-16-25□□-□□	44	160	250	1.0	9,550	10,800
NEW AU 44-16-30□□-□□	44	160	300	1.1	10,020	11,270
NEW AU 44-16-36□□-□□	44	160	360	1.3	11,030	12,280
NEW AU 44-16-43□□-□□	44	160	430	1.5	11,970	13,230
NEW AU 44-20-16□□-□□	44	200	160	0.8	9,150	10,410
NEW AU 44-20-20□□-□□	44	200	200	0.9	9,720	10,990
NEW AU 44-20-25□□-□□	44	200	250	1.1	10,280	11,540
NEW AU 44-20-30□□-□□	44	200	300	1.3	10,860	12,110
NEW AU 44-20-36□□-□□	44	200	360	1.5	11,720	12,980
NEW AU 44-20-43□□-□□	44	200	430	1.7	13,130	14,370
NEW AU 44-25-16□□-□□	44	250	160	1.0	10,070	11,360
NEW AU 44-25-20□□-□□	44	250	200	1.1	10,750	12,050
NEW AU 44-25-25□□-□□	44	250	250	1.3	11,850	13,150
NEW AU 44-25-30□□-□□	44	250	300	1.5	12,570	13,880
NEW AU 44-25-36□□-□□	44	250	360	1.7	13,690	14,990
NEW AU 44-25-43□□-□□	44	250	430	2.0	14,660	15,950
NEW AU 44-30-16□□-□□	44	300	160	1.1	10,760	12,060
NEW AU 44-30-20□□-□□	44	300	200	1.3	11,530	12,810
NEW AU 44-30-25□□-□□	44	300	250	1.5	12,770	14,070
NEW AU 44-30-30□□-□□	44	300	300	1.7	13,760	15,050
NEW AU 44-30-36□□-□□	44	300	360	2.0	15,280	16,580
NEW AU 44-30-43□□-□□	44	300	430	2.3	15,800	17,100
NEW AU 44-30-50□□-□□	44	300	500	2.6	17,590	18,880
NEW AU 44-36-16□□-□□	44	360	160	1.3	12,110	13,430
NEW AU 44-36-20□□-□□	44	360	200	1.5	12,740	14,070
NEW AU 44-36-25□□-□□	44	360	250	1.7	14,230	15,550
NEW AU 44-36-30□□-□□	44	360	300	2.0	15,660	16,980
NEW AU 44-36-36□□-□□	44	360	360	2.2	17,250	18,550
NEW AU 44-36-43□□-□□	44	360	430	2.6	17,960	19,280
NEW AU 44-36-50□□-□□	44	360	500	3.0	19,610	20,930
NEW AU 44-43-16□□-□□	44	430	160	1.5	13,330	14,660
NEW AU 44-43-20□□-□□	44	430	200	1.7	14,460	15,780
NEW AU 44-43-25□□-□□	44	430	250	2.0	15,450	16,770
NEW AU 44-43-30□□-□□	44	430	300	2.3	16,410	17,740
NEW AU 44-43-36□□-□□	44	430	360	2.6	18,200	19,520
NEW AU 44-43-43□□-□□	44	430	430	3.0	20,300	21,610
NEW AU 44-43-50□□-□□	44	430	500	3.4	21,720	23,050
NEW AU 44-50-30□□-□□	44	500	300	2.6	19,560	20,950
NEW AU 44-50-36□□-□□	44	500	360	3.0	21,250	22,630
NEW AU 44-50-43□□-□□	44	500	430	3.4	23,200	24,580
NEW AU 44-50-50□□-□□	44	500	500	3.9	26,270	27,660

型　番	H	W	D	自重 (kg)	標準価格(税別) Rタイプ	標準価格(税別) Aタイプ
AU 66-16-16□□-□□	66	160	160	0.9	8,830	10,200
AU 66-16-20□□-□□	66	160	200	1.0	9,380	10,750
AU 66-16-25□□-□□	66	160	250	1.2	9,900	11,280
AU 66-16-30□□-□□	66	160	300	1.3	10,470	11,840
NEW AU 66-16-36□□-□□	66	160	360	1.5	11,620	12,920
NEW AU 66-16-43□□-□□	66	160	430	1.7	12,640	13,940
AU 66-20-16□□-□□	66	200	160	1.0	9,420	10,800
AU 66-20-20□□-□□	66	200	200	1.1	10,070	11,430
AU 66-20-25□□-□□	66	200	250	1.3	10,990	12,400
AU 66-20-30□□-□□	66	200	300	1.5	11,650	13,050
AU 66-20-36□□-□□	66	200	360	1.7	12,640	14,050
AU 66-20-43□□-□□	66	200	430	2.0	14,370	15,790
AU 66-25-16□□-□□	66	250	160	1.1	10,360	11,780
AU 66-25-20□□-□□	66	250	200	1.3	11,100	12,520
AU 66-25-25□□-□□	66	250	250	1.5	12,270	13,680
AU 66-25-30□□-□□	66	250	300	1.7	13,090	14,480
AU 66-25-36□□-□□	66	250	360	2.0	14,340	15,740
AU 66-25-43□□-□□	66	250	430	2.3	15,560	16,970
AU 66-30-16□□-□□	66	300	160	1.3	11,080	12,480
AU 66-30-20□□-□□	66	300	200	1.5	11,930	13,320
AU 66-30-25□□-□□	66	300	250	1.7	13,230	14,630
AU 66-30-30□□-□□	66	300	300	1.9	14,350	15,760
AU 66-30-36□□-□□	66	300	360	2.2	16,020	17,440
AU 66-30-43□□-□□	66	300	430	2.6	16,760	18,150
AU 66-30-50□□-□□	66	300	500	2.9	18,760	20,180
NEW AU 66-36-16□□-□□	66	360	160	1.5	12,280	13,620
AU 66-36-20□□-□□	66	360	200	1.7	12,930	14,340
AU 66-36-25□□-□□	66	360	250	1.9	14,500	15,910
AU 66-36-30□□-□□	66	360	300	2.2	16,050	17,450
AU 66-36-36□□-□□	66	360	360	2.5	17,740	19,150
AU 66-36-43□□-□□	66	360	430	2.9	18,620	20,020
AU 66-36-50□□-□□	66	360	500	3.3	20,410	21,830
NEW AU 66-43-16□□-□□	66	430	160	1.7	13,900	15,270
AU 66-43-20□□-□□	66	430	200	1.9	14,700	16,120
AU 66-43-25□□-□□	66	430	250	2.2	15,760	17,170
AU 66-43-30□□-□□	66	430	300	2.5	16,800	18,220
AU 66-43-36□□-□□	66	430	360	2.9	18,660	20,060
AU 66-43-43□□-□□	66	430	430	3.3	21,060	22,480
AU 66-43-50□□-□□	66	430	500	3.7	22,540	23,950
AU 66-50-30□□-□□	66	500	300	2.8	19,820	21,260
AU 66-50-36□□-□□	66	500	360	3.3	21,500	22,940
AU 66-50-43□□-□□	66	500	430	3.7	23,640	25,100
AU 66-50-50□□-□□	66	500	500	4.2	27,010	28,470

型番・寸法・標準価格

■□□-□□には、滑り止め足・取付ビス・カラーの記号が入ります。

型　番	H	W	D	自重 (kg)	標準価格(税別) Rタイプ	標準価格(税別) Aタイプ
AU 88-16-16□□-□□	88	160	160	0.9	9,220	10,600
AU 88-16-20□□-□□	88	160	200	1.1	9,820	11,190
AU 88-16-25□□-□□	88	160	250	1.3	10,360	11,730
AU 88-16-30□□-□□	88	160	300	1.4	10,940	12,310
NEW AU 88-16-36□□-□□	88	160	360	1.7	12,170	13,480
NEW AU 88-16-43□□-□□	88	160	430	1.9	13,230	14,530
AU 88-20-16□□-□□	88	200	160	1.1	9,850	11,220
AU 88-20-20□□-□□	88	200	200	1.2	10,530	11,910
AU 88-20-25□□-□□	88	200	250	1.4	11,490	12,910
AU 88-20-30□□-□□	88	200	300	1.6	12,190	13,610
AU 88-20-36□□-□□	88	200	360	1.8	13,230	14,640
AU 88-20-43□□-□□	88	200	430	2.1	15,020	16,430
AU 88-25-16□□-□□	88	250	160	1.2	10,870	12,280
AU 88-25-20□□-□□	88	250	200	1.4	11,650	13,050
AU 88-25-25□□-□□	88	250	250	1.6	12,830	14,240
AU 88-25-30□□-□□	88	250	300	1.8	13,660	15,080
AU 88-25-36□□-□□	88	250	360	2.1	14,970	16,390
AU 88-25-43□□-□□	88	250	430	2.4	16,250	17,660
AU 88-30-16□□-□□	88	300	160	1.4	11,620	13,040
AU 88-30-20□□-□□	88	300	200	1.6	12,510	13,910
AU 88-30-25□□-□□	88	300	250	1.8	13,840	15,260
AU 88-30-30□□-□□	88	300	300	2.1	14,990	16,400
AU 88-30-36□□-□□	88	300	360	2.4	16,730	18,140
AU 88-30-43□□-□□	88	300	430	2.7	17,500	18,920
AU 88-30-50□□-□□	88	300	500	3.1	19,580	20,980
NEW AU 88-36-16□□-□□	88	360	160	1.6	12,890	14,220
AU 88-36-20□□-□□	88	360	200	1.8	13,550	14,960
AU 88-36-25□□-□□	88	360	250	2.1	15,150	16,570
AU 88-36-30□□-□□	88	360	300	2.3	16,730	18,140
AU 88-36-36□□-□□	88	360	360	2.7	18,470	19,880
AU 88-36-43□□-□□	88	360	430	3.1	19,400	20,820
AU 88-36-50□□-□□	88	360	500	3.5	21,260	22,680
NEW AU 88-43-16□□-□□	88	430	160	1.8	14,580	15,950
AU 88-43-20□□-□□	88	430	200	2.1	15,390	16,800
AU 88-43-25□□-□□	88	430	250	2.4	16,470	17,890
AU 88-43-30□□-□□	88	430	300	2.7	17,550	18,960
AU 88-43-36□□-□□	88	430	360	3.1	19,450	20,860
AU 88-43-43□□-□□	88	430	430	3.5	21,910	23,330
AU 88-43-50□□-□□	88	430	500	4.0	23,460	24,860
AU 88-50-30□□-□□	88	500	300	3.0	20,650	22,110
AU 88-50-36□□-□□	88	500	360	3.4	22,400	23,850
AU 88-50-43□□-□□	88	500	430	3.9	24,590	26,030
AU 88-50-50□□-□□	88	500	500	4.4	28,030	29,490
AU133-16-16□□-□□	132.5	160	160	1.2	10,250	11,620
AU133-16-20□□-□□	132.5	160	200	1.4	10,930	12,300
AU133-16-25□□-□□	132.5	160	250	1.6	11,560	12,930
AU133-16-30□□-□□	132.5	160	300	1.8	12,250	13,620
NEW AU133-16-36□□-□□	132.5	160	360	2.1	13,710	15,000
NEW AU133-16-43□□-□□	132.5	160	430	2.4	14,880	16,180
AU133-20-16□□-□□	132.5	200	160	1.3	10,940	12,310
AU133-20-20□□-□□	132.5	200	200	1.5	11,710	13,070
AU133-20-25□□-□□	132.5	200	250	1.7	12,790	14,200
AU133-20-30□□-□□	132.5	200	300	2.0	13,570	14,990
AU133-20-36□□-□□	132.5	200	360	2.3	14,800	16,190
AU133-20-43□□-□□	132.5	200	430	2.6	16,700	18,110
AU133-25-16□□-□□	132.5	250	160	1.5	12,080	13,490
AU133-25-20□□-□□	132.5	250	200	1.7	12,930	14,350
AU133-25-25□□-□□	132.5	250	250	2.0	14,220	15,620
AU133-25-30□□-□□	132.5	250	300	2.2	15,150	16,570
AU133-25-36□□-□□	132.5	250	360	2.6	16,640	18,030
AU133-25-43□□-□□	132.5	250	430	3.0	18,030	19,450
AU133-30-16□□-□□	132.5	300	160	1.7	12,930	14,350
AU133-30-20□□-□□	132.5	300	200	1.9	13,890	15,300
AU133-30-25□□-□□	132.5	300	250	2.2	15,320	16,730
AU133-30-30□□-□□	132.5	300	300	2.5	16,570	17,970

型　番	H	W	D	自重 (kg)	標準価格(税別) Rタイプ	標準価格(税別) Aタイプ
AU133-30-36□□-□□	132.5	300	360	2.8	18,470	19,880
AU133-30-43□□-□□	132.5	300	430	3.3	19,380	20,770
AU133-30-50□□-□□	132.5	300	500	3.7	21,650	23,060
NEW AU133-36-16□□-□□	132.5	360	160	1.9	14,340	15,670
AU133-36-20□□-□□	132.5	360	200	2.1	15,020	16,430
AU133-36-25□□-□□	132.5	360	250	2.5	16,710	18,120
AU133-36-30□□-□□	132.5	360	300	2.8	18,370	19,790
AU133-36-36□□-□□	132.5	360	360	3.2	20,280	21,690
AU133-36-43□□-□□	132.5	360	430	3.7	21,350	22,760
AU133-36-50□□-□□	132.5	360	500	4.1	23,420	24,830
NEW AU133-43-16□□-□□	132.5	430	160	2.2	15,680	17,030
AU133-43-20□□-□□	132.5	430	200	2.4	16,930	18,350
AU133-43-25□□-□□	132.5	430	250	2.8	18,120	19,520
AU133-43-30□□-□□	132.5	430	300	3.2	19,280	20,700
AU133-43-36□□-□□	132.5	430	360	3.6	21,350	22,760
AU133-43-43□□-□□	132.5	430	430	4.1	23,950	25,370
AU133-43-50□□-□□	132.5	430	500	4.6	25,690	27,090
AU133-50-30□□-□□	132.5	500	300	3.5	22,600	24,040
AU133-50-36□□-□□	132.5	500	360	4.0	24,500	25,950
AU133-50-43□□-□□	132.5	500	430	4.6	26,830	28,280
AU133-50-50□□-□□	132.5	500	500	5.1	30,480	31,920
NEW AU177-16-16□□-□□	177	160	160	1.4	12,480	13,950
NEW AU177-16-20□□-□□	177	160	200	1.6	13,280	14,740
NEW AU177-16-25□□-□□	177	160	250	1.8	14,050	15,510
NEW AU177-16-30□□-□□	177	160	300	2.1	14,870	16,320
NEW AU177-16-36□□-□□	177	160	360	2.4	16,450	17,900
NEW AU177-16-43□□-□□	177	160	430	2.7	17,850	19,320
NEW AU177-20-16□□-□□	177	200	160	1.5	13,290	14,750
NEW AU177-20-20□□-□□	177	200	200	1.7	14,180	15,650
NEW AU177-20-25□□-□□	177	200	250	2.0	15,050	16,510
NEW AU177-20-30□□-□□	177	200	300	2.3	15,970	17,430
NEW AU177-20-36□□-□□	177	200	360	2.6	17,390	18,860
NEW AU177-20-43□□-□□	177	200	430	3.0	19,320	20,770
NEW AU177-25-16□□-□□	177	250	160	1.7	14,360	15,820
NEW AU177-25-20□□-□□	177	250	200	1.9	15,330	16,790
NEW AU177-25-25□□-□□	177	250	250	2.2	16,790	18,240
NEW AU177-25-30□□-□□	177	250	300	2.5	17,850	19,320
NEW AU177-25-36□□-□□	177	250	360	2.9	19,540	20,990
NEW AU177-25-43□□-□□	177	250	430	3.3	20,920	22,370
NEW AU177-30-16□□-□□	177	300	160	1.9	15,620	17,100
NEW AU177-30-20□□-□□	177	300	200	2.2	16,710	18,180
NEW AU177-30-25□□-□□	177	300	250	2.5	18,340	19,820
NEW AU177-30-30□□-□□	177	300	300	2.8	19,720	21,200
NEW AU177-30-36□□-□□	177	300	360	3.2	21,890	23,380
NEW AU177-30-43□□-□□	177	300	430	3.7	22,800	24,280
NEW AU177-30-50□□-□□	177	300	500	4.1	25,330	26,820
NEW AU177-36-16□□-□□	177	360	160	2.1	17,160	18,640
NEW AU177-36-20□□-□□	177	360	200	2.4	18,090	19,580
NEW AU177-36-25□□-□□	177	360	250	2.8	19,980	21,450
NEW AU177-36-30□□-□□	177	360	300	3.1	21,830	23,290
NEW AU177-36-36□□-□□	177	360	360	3.6	24,010	25,500
NEW AU177-36-43□□-□□	177	360	430	4.1	25,150	26,610
NEW AU177-36-50□□-□□	177	360	500	4.6	27,490	28,960
NEW AU177-43-16□□-□□	177	430	160	2.4	18,870	20,340
NEW AU177-43-20□□-□□	177	430	200	2.7	20,320	21,790
NEW AU177-43-25□□-□□	177	430	250	3.1	21,650	23,140
NEW AU177-43-30□□-□□	177	430	300	3.5	23,000	24,470
NEW AU177-43-36□□-□□	177	430	360	4.0	25,390	26,880
NEW AU177-43-43□□-□□	177	430	430	4.6	28,040	29,520
NEW AU177-43-50□□-□□	177	430	500	5.1	30,150	31,620
NEW AU177-50-30□□-□□	177	500	300	3.9	26,070	27,560
NEW AU177-50-36□□-□□	177	500	360	4.4	28,300	29,800
NEW AU177-50-43□□-□□	177	500	430	5.0	30,720	32,210
NEW AU177-50-50□□-□□	177	500	500	5.6	34,550	36,060

AUP SERIES パネル脱着アルミサッシケース

NEW SIZE

導通製品

■ カスタム製品（穴加工・インクジェット印刷・表面シート製作）についてはホームページをご覧下さい。
■ カスタム製品のリピート注文品は5%割引致します。

■ 前後パネルが付け外し可能なデスクトップ型で筐体内部は導通しており、静電・アース対策が出来るケースです。
■ 高さ177タイプが追加となり、高さ4サイズ・幅7サイズ・奥行き7サイズの計172サイズ、色仕様2色から選択可能です。
■ 滑り止め足はエラストマー製ゴム足タイプ・アルマイト処理された高級感のあるアルミ足タイプから選択可能です。
■ 測定器、コントローラー、産業用組込みコンピュータ、電源装置、オーディオアンプなど様々な用途にご利用いただけます。

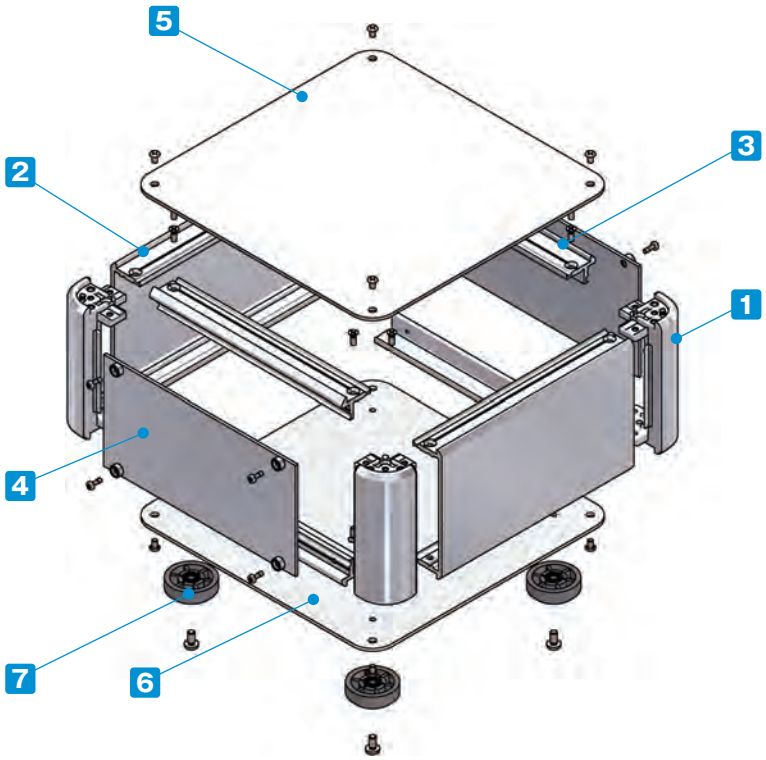

付属ビス：
- カバー、下カバー取付
  台形M3 x 5 ニッケル x 8~16
- フレーム、側板取付
  皿M3 x 8 ニッケル x 16
- ゴム足、アルミ足取付
  バインドM4 x 8 三価黒クロメート x 4
- パネル取付
  ナベM2.5 x 7　ニッケル x 8~12

締め付けトルク：M2.5は0.15～0.2N･m / M3とM4は0.3～0.6N･m

※トルク値は使用条件により異なりますので参考値としてご利用いただき、必ずトルクテストを行ってからご使用下さい。

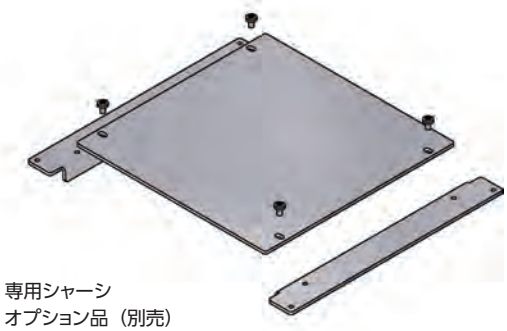

専用シャーシ
オプション品（別売）

構成内容

No.	名　称	個　数	材　質	色 / 表面処理
1	コーナーブロック	4	アルミダイキャスト ADC12	シルバー塗装・ブラック塗装（内部無処理）
2	側板	2	アルミ押出材 A6063S-T5	シルバー塗装（内部無処理）
3	フレーム	4	アルミ押出材 A6063S-T5	シルバー塗装（内部無処理）
4	パネル	2	アルミ板 A1100P	シルバー塗装（裏面導通処理）
5	カバー	1	アルミ板 A1100P	シルバー塗装（裏面導通処理）
6	下カバー	1	アルミ板 A1100P	シルバー塗装（裏面導通処理）
7	ゴム足 / アルミ足	4	TPE（エラストマー）/ アルミ	ブラック（ゴム足）・アルマイト（アルミ足）

ケース型番は、下記 1～3 の項目を選択し、決定して下さい。

1 滑り止め足仕様選択

R ゴム足（ブラック）

A アルミ足（シルバー / アルマイト）

※ゴム足とアルミ足では価格が異なります。

2 カバー・下カバー取付ビス仕様選択

P プラス（シルバー / ニッケル）

H 六角（シルバー / ニッケル）

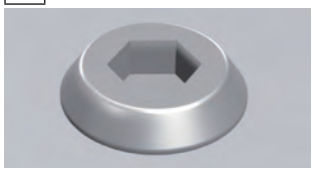

六角レンチ付

3 カラー 選択

下記2タイプの色からご選択下さい。

S S

S B

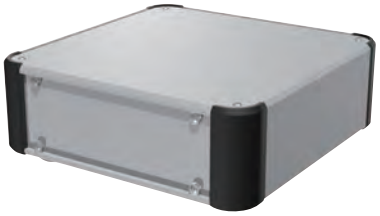

型番記入方法　ご注文の際は□内へサイズと1～3の選択項目に合った記号を記入して下さい。

AUP □ - □ - □　□ □ - □ □

H-W-D サイズ	1 足	2 ビス	3 カラー
33～34ページ型番・寸法表を参照	R / A	P / H	SS / SB

型番例：H88・W300・D200mm、アルミ足、六角ビス、SBカラーの場合

➡ AUP 88-30-20 AH-SB

オプション部品（別売）

専用シャーシ
AUCシリーズ　P47

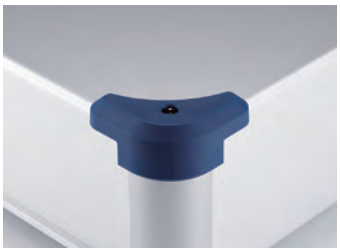

コーナーガード
AUCGシリーズ　P48

エラストマー取手
FM200
詳細はホームページをご覧下さい

チルトレッグ
TLWシリーズ
詳細はホームページをご覧下さい

外観寸法図

■ 下記図面は代表共通図です。
各型番の詳細はホームページよりCAD図・PDF図、3DCADデータをダウンロードしてご確認下さい。

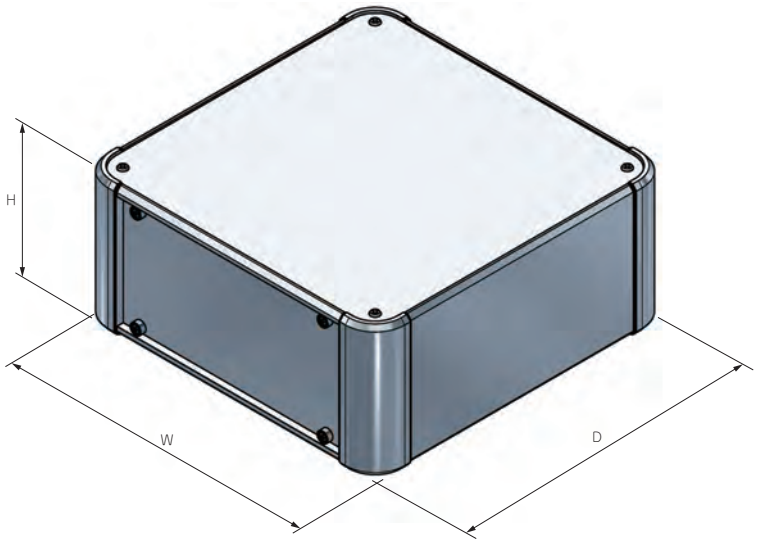

■ ゴム足/アルミ足から選択可能です。
ゴム足/アルミ足は高さサイズが異なります。

ゴム足

アルミ足

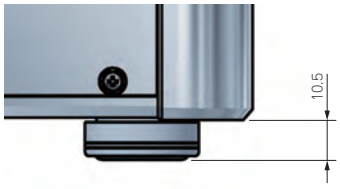

型番・寸法・標準価格

■ □□-□□には、滑り止め足・取付ビス・カラーの記号が入ります。

型　番	H	W	D	自重 (kg)	標準価格(税別) Rタイプ	標準価格(税別) Aタイプ
AUP 66-16-16□□-□□	66	160	160	0.9	11,740	13,110
AUP 66-16-20□□-□□	66	160	200	1.0	12,220	13,590
AUP 66-16-25□□-□□	66	160	250	1.2	12,760	14,120
AUP 66-16-30□□-□□	66	160	300	1.3	13,290	14,660
NEW AUP 66-16-36□□-□□	66	160	360	1.5	14,310	15,580
NEW AUP 66-16-43□□-□□	66	160	430	1.7	15,220	16,480
AUP 66-20-16□□-□□	66	200	160	1.0	12,480	13,850
AUP 66-20-20□□-□□	66	200	200	1.2	13,030	14,400
AUP 66-20-25□□-□□	66	200	250	1.4	14,020	15,430
AUP 66-20-30□□-□□	66	200	300	1.5	14,630	16,020
AUP 66-20-36□□-□□	66	200	360	1.7	15,420	16,820
AUP 66-20-43□□-□□	66	200	430	2.0	16,790	18,200
AUP 66-25-16□□-□□	66	250	160	1.2	13,770	15,170
AUP 66-25-20□□-□□	66	250	200	1.4	14,370	15,790
AUP 66-25-25□□-□□	66	250	250	1.6	15,300	16,700
AUP 66-25-30□□-□□	66	250	300	1.8	15,990	17,390
AUP 66-25-36□□-□□	66	250	360	2.0	16,940	18,360
AUP 66-25-43□□-□□	66	250	430	2.3	18,010	19,420
AUP 66-30-16□□-□□	66	300	160	1.4	14,470	15,880
AUP 66-30-20□□-□□	66	300	200	1.5	15,140	16,530
AUP 66-30-25□□-□□	66	300	250	1.8	16,130	17,550
AUP 66-30-30□□-□□	66	300	300	2.0	17,040	18,460

型　番	H	W	D	自重 (kg)	標準価格(税別) Rタイプ	標準価格(税別) Aタイプ
AUP 66-30-36□□-□□	66	300	360	2.3	18,250	19,670
AUP 66-30-43□□-□□	66	300	430	2.6	19,000	20,410
AUP 66-30-50□□-□□	66	300	500	3.0	20,470	21,890
NEW AUP 66-36-16□□-□□	66	360	160	1.6	15,850	17,190
AUP 66-36-20□□-□□	66	360	200	1.8	16,350	17,750
AUP 66-36-25□□-□□	66	360	250	2.0	17,530	18,940
AUP 66-36-30□□-□□	66	360	300	2.3	18,690	20,080
AUP 66-36-36□□-□□	66	360	360	2.6	19,910	21,320
AUP 66-36-43□□-□□	66	360	430	3.0	20,760	22,170
AUP 66-36-50□□-□□	66	360	500	3.4	22,090	23,510
NEW AUP 66-43-16□□-□□	66	430	160	1.8	17,290	18,630
AUP 66-43-20□□-□□	66	430	200	2.1	18,430	19,850
AUP 66-43-25□□-□□	66	430	250	2.4	19,320	20,720
AUP 66-43-30□□-□□	66	430	300	2.7	20,140	21,560
AUP 66-43-36□□-□□	66	430	360	3.0	21,460	22,880
AUP 66-43-43□□-□□	66	430	430	3.4	23,230	24,650
AUP 66-43-50□□-□□	66	430	500	3.9	24,380	25,790
AUP 66-50-30□□-□□	66	500	300	3.0	22,770	24,240
AUP 66-50-36□□-□□	66	500	360	3.4	24,010	25,450
AUP 66-50-43□□-□□	66	500	430	3.9	25,630	27,070
AUP 66-50-50□□-□□	66	500	500	4.3	27,980	29,430

型番・寸法・標準価格

■□□-□□には、滑り止め足・取付ビス・カラーの記号が入ります。

型　番	H	W	D	自重(kg)	標準価格(税別) Rタイプ	標準価格(税別) Aタイプ
AUP 88-16-16□□-□□	88	160	160	1.0	12,400	13,770
AUP 88-16-20□□-□□	88	160	200	1.2	12,940	14,310
AUP 88-16-25□□-□□	88	160	250	1.3	13,480	14,830
AUP 88-16-30□□-□□	88	160	300	1.5	13,970	15,340
NEW AUP 88-16-36□□-□□	88	160	360	1.7	15,100	16,400
NEW AUP 88-16-43□□-□□	88	160	430	2.0	16,060	17,350
AUP 88-20-16□□-□□	88	200	160	1.2	13,160	14,530
AUP 88-20-20□□-□□	88	200	200	1.3	13,770	15,140
AUP 88-20-25□□-□□	88	200	250	1.5	14,760	16,180
AUP 88-20-30□□-□□	88	200	300	1.7	15,340	16,740
AUP 88-20-36□□-□□	88	200	360	1.9	16,230	17,630
AUP 88-20-43□□-□□	88	200	430	2.2	17,680	19,090
AUP 88-25-16□□-□□	88	250	160	1.3	14,500	15,910
AUP 88-25-20□□-□□	88	250	200	1.5	15,170	16,590
AUP 88-25-25□□-□□	88	250	250	1.7	16,070	17,480
AUP 88-25-30□□-□□	88	250	300	1.9	16,730	18,140
AUP 88-25-36□□-□□	88	250	360	2.2	17,780	19,200
AUP 88-25-43□□-□□	88	250	430	2.5	18,940	20,360
AUP 88-30-16□□-□□	88	300	160	1.5	15,210	16,630
AUP 88-30-20□□-□□	88	300	200	1.7	15,950	17,370
AUP 88-30-25□□-□□	88	300	250	1.9	16,930	18,350
AUP 88-30-30□□-□□	88	300	300	2.2	17,790	19,210
AUP 88-30-36□□-□□	88	300	360	2.5	19,120	20,530
AUP 88-30-43□□-□□	88	300	430	2.9	19,950	21,370
AUP 88-30-50□□-□□	88	300	500	3.2	21,430	22,830
NEW AUP 88-36-16□□-□□	88	360	160	1.7	16,660	18,000
AUP 88-36-20□□-□□	88	360	200	1.9	17,200	18,600
AUP 88-36-25□□-□□	88	360	250	2.2	18,350	19,770
AUP 88-36-30□□-□□	88	360	300	2.5	19,480	20,890
AUP 88-36-36□□-□□	88	360	360	2.8	20,800	22,210
AUP 88-36-43□□-□□	88	360	430	3.2	21,740	23,140
AUP 88-36-50□□-□□	88	360	500	3.6	23,080	24,490
NEW AUP 88-43-16□□-□□	88	430	160	2.0	18,150	19,490
AUP 88-43-20□□-□□	88	430	200	2.2	19,330	20,740
AUP 88-43-25□□-□□	88	430	250	2.5	20,180	21,590
AUP 88-43-30□□-□□	88	430	300	2.9	20,980	22,400
AUP 88-43-36□□-□□	88	430	360	3.2	22,410	23,820
AUP 88-43-43□□-□□	88	430	430	3.7	24,260	25,680
AUP 88-43-50□□-□□	88	430	500	4.1	25,430	26,820
AUP 88-50-30□□-□□	88	500	300	3.2	23,690	25,150
AUP 88-50-36□□-□□	88	500	360	3.6	25,030	26,480
AUP 88-50-43□□-□□	88	500	430	4.1	26,730	28,190
AUP 88-50-50□□-□□	88	500	500	4.6	29,090	30,540
AUP133-16-16□□-□□	132.5	160	160	1.3	13,660	15,030
AUP133-16-20□□-□□	132.5	160	200	1.4	14,230	15,610
AUP133-16-25□□-□□	132.5	160	250	1.7	14,870	16,240
AUP133-16-30□□-□□	132.5	160	300	1.9	15,510	16,870
NEW AUP133-16-36□□-□□	132.5	160	360	2.2	16,970	18,250
NEW AUP133-16-43□□-□□	132.5	160	430	2.5	17,960	19,260
AUP133-20-16□□-□□	132.5	200	160	1.4	14,470	15,840
AUP133-20-20□□-□□	132.5	200	200	1.6	15,090	16,460
AUP133-20-25□□-□□	132.5	200	250	1.8	16,240	17,650
AUP133-20-30□□-□□	132.5	200	300	2.1	16,940	18,350
AUP133-20-36□□-□□	132.5	200	360	2.4	17,910	19,320
AUP133-20-43□□-□□	132.5	200	430	2.7	19,480	20,890
AUP133-25-16□□-□□	132.5	250	160	1.6	15,910	17,320
AUP133-25-20□□-□□	132.5	250	200	1.8	16,590	18,010
AUP133-25-25□□-□□	132.5	250	250	2.1	17,620	19,030
AUP133-25-30□□-□□	132.5	250	300	2.4	18,410	19,820
AUP133-25-36□□-□□	132.5	250	360	2.7	19,550	20,970
AUP133-25-43□□-□□	132.5	250	430	3.1	20,820	22,230
AUP133-30-16□□-□□	132.5	300	160	1.8	16,700	18,110
AUP133-30-20□□-□□	132.5	300	200	2.0	17,450	18,870
AUP133-30-25□□-□□	132.5	300	250	2.3	18,550	19,970
AUP133-30-30□□-□□	132.5	300	300	2.6	19,560	20,980
AUP133-30-36□□-□□	132.5	300	360	3.0	20,970	22,370
AUP133-30-43□□-□□	132.5	300	430	3.4	21,900	23,320
AUP133-30-50□□-□□	132.5	300	500	3.8	23,540	24,950
NEW AUP133-36-16□□-□□	132.5	360	160	2.1	18,200	19,520
AUP133-36-20□□-□□	132.5	360	200	2.3	18,760	20,170
AUP133-36-25□□-□□	132.5	360	250	2.6	20,040	21,450
AUP133-36-30□□-□□	132.5	360	300	3.0	21,290	22,700
AUP133-36-36□□-□□	132.5	360	360	3.3	22,690	24,100
AUP133-36-43□□-□□	132.5	360	430	3.8	23,730	25,150
AUP133-36-50□□-□□	132.5	360	500	4.3	25,240	26,660
NEW AUP133-43-16□□-□□	132.5	430	160	2.4	19,920	21,250
AUP133-43-20□□-□□	132.5	430	200	2.6	20,950	22,360
AUP133-43-25□□-□□	132.5	430	250	3.0	21,940	23,330
AUP133-43-30□□-□□	132.5	430	300	3.4	22,860	24,260
AUP133-43-36□□-□□	132.5	430	360	3.8	24,360	25,770
AUP133-43-43□□-□□	132.5	430	430	4.3	26,330	27,730
AUP133-43-50□□-□□	132.5	430	500	4.8	27,640	29,050
AUP133-50-30□□-□□	132.5	500	300	3.8	25,720	27,180
AUP133-50-36□□-□□	132.5	500	360	4.2	27,140	28,590
AUP133-50-43□□-□□	132.5	500	430	4.8	28,960	30,410
AUP133-50-50□□-□□	132.5	500	500	5.3	31,470	32,930
NEW AUP177-16-16□□-□□	177	160	160	1.4	16,070	17,530
NEW AUP177-16-20□□-□□	177	160	200	1.6	16,830	18,290
NEW AUP177-16-25□□-□□	177	160	250	1.9	17,560	19,020
NEW AUP177-16-30□□-□□	177	160	300	2.1	18,360	19,820
NEW AUP177-16-36□□-□□	177	160	360	2.4	19,740	21,200
NEW AUP177-16-43□□-□□	177	160	430	2.8	21,090	22,530
NEW AUP177-20-16□□-□□	177	200	160	1.6	17,000	18,470
NEW AUP177-20-20□□-□□	177	200	200	1.8	17,840	19,290
NEW AUP177-20-25□□-□□	177	200	250	2.1	18,630	20,080
NEW AUP177-20-30□□-□□	177	200	300	2.4	19,490	20,950
NEW AUP177-20-36□□-□□	177	200	360	2.7	20,690	22,140
NEW AUP177-20-43□□-□□	177	200	430	3.1	22,470	23,920
NEW AUP177-25-16□□-□□	177	250	160	1.8	18,290	19,740
NEW AUP177-25-20□□-□□	177	250	200	2.1	19,180	20,640
NEW AUP177-25-25□□-□□	177	250	250	2.4	20,370	21,830
NEW AUP177-25-30□□-□□	177	250	300	2.7	21,320	22,770
NEW AUP177-25-36□□-□□	177	250	360	3.0	22,720	24,180
NEW AUP177-25-43□□-□□	177	250	430	3.5	24,080	25,550
NEW AUP177-30-16□□-□□	177	300	160	2.0	19,640	21,110
NEW AUP177-30-20□□-□□	177	300	200	2.3	20,600	22,090
NEW AUP177-30-25□□-□□	177	300	250	2.6	21,910	23,400
NEW AUP177-30-30□□-□□	177	300	300	3.0	23,120	24,600
NEW AUP177-30-36□□-□□	177	300	360	3.3	24,830	26,300
NEW AUP177-30-43□□-□□	177	300	430	3.8	25,870	27,340
NEW AUP177-30-50□□-□□	177	300	500	4.3	28,320	29,810
NEW AUP177-36-16□□-□□	177	360	160	2.3	21,290	22,770
NEW AUP177-36-20□□-□□	177	360	200	2.6	22,070	23,550
NEW AUP177-36-25□□-□□	177	360	250	3.0	23,560	25,050
NEW AUP177-36-30□□-□□	177	360	300	3.3	25,060	26,550
NEW AUP177-36-36□□-□□	177	360	360	3.7	26,820	28,310
NEW AUP177-36-43□□-□□	177	360	430	4.3	28,030	29,510
NEW AUP177-36-50□□-□□	177	360	500	4.8	30,440	31,930
NEW AUP177-43-16□□-□□	177	430	160	2.6	23,230	24,720
NEW AUP177-43-20□□-□□	177	430	200	3.0	24,470	25,960
NEW AUP177-43-25□□-□□	177	430	250	3.4	25,560	27,050
NEW AUP177-43-30□□-□□	177	430	300	3.8	26,700	28,190
NEW AUP177-43-36□□-□□	177	430	360	4.2	28,630	30,110
NEW AUP177-43-43□□-□□	177	430	430	4.8	30,990	32,460
NEW AUP177-43-50□□-□□	177	430	500	5.4	33,020	34,490
NEW AUP177-50-30□□-□□	177	500	300	4.2	29,780	31,280
NEW AUP177-50-36□□-□□	177	500	360	4.7	31,680	33,180
NEW AUP177-50-43□□-□□	177	500	430	5.3	33,680	35,180
NEW AUP177-50-50□□-□□	177	500	500	5.9	37,000	38,500

AUPE SERIES パネル脱着EMCシールドケース

NEW SIZE

シールド対策製品

■ カスタム製品（穴加工・インクジェット印刷・表面シート製作）についてはホームページをご覧下さい。
■ カスタム製品のリピート注文品は5%割引致します。

■ 上下カバー・パネルの嵌合部にシールドガスケットを付けたEMCシールド対策ケースです。
■ 前後パネルは付け外し可能となっており、落下防止ビスを使用しているため容易に脱着が可能です。
■ 高さ177タイプが追加となり、高さ4サイズ・幅7サイズ・奥行き7サイズ、計172サイズが選択可能なアルミケースです。
■ 測定器、コントローラー、産業用組込みコンピュータ、電源装置、オーディオアンプなど様々な用途にご利用いただけます。

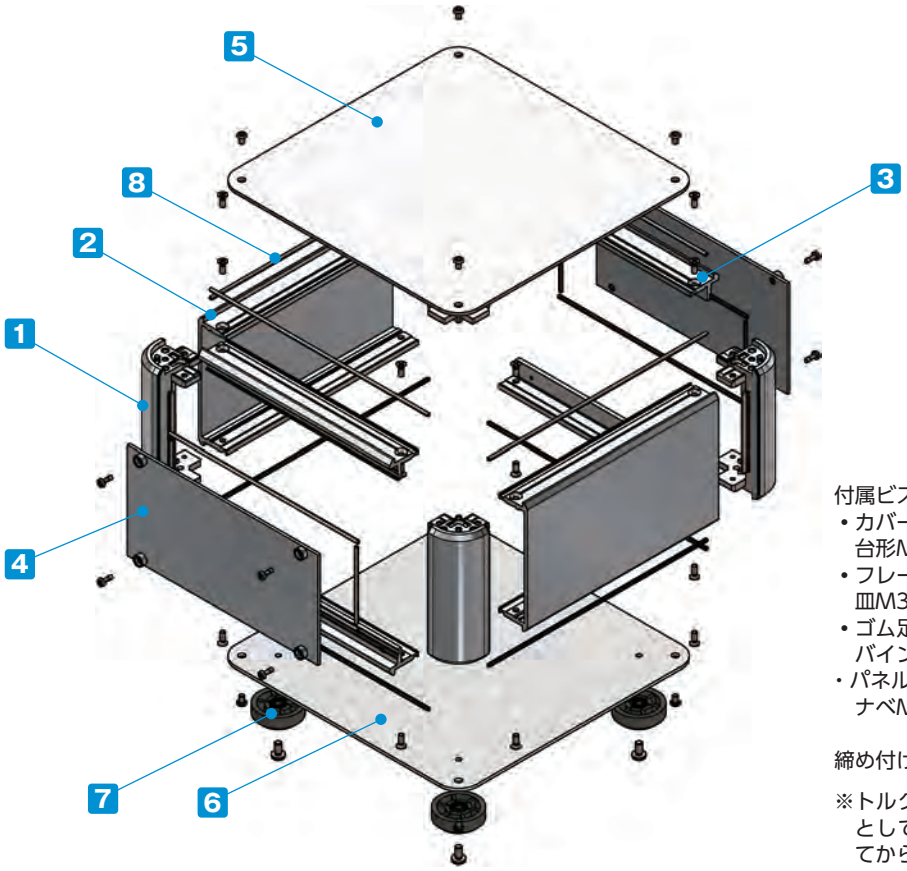

付属ビス：
- カバー、下カバー取付
  台形M3 x 5 ニッケル x 8~16
- フレーム、側板取付
  皿M3 x 8 ニッケル x 16
- ゴム足、アルミ足取付
  バインドM4 x 8 三価黒クロメート x 4
- パネル取付
  ナベM2.5 x 7　ニッケル x 8~12

締め付けトルク：M2.5は0.15～0.2N･m / M3とM4は0.3～0.6N･m

※トルク値は使用条件により異なりますので参考値としてご利用いただき、必ずトルクテストを行ってからご使用下さい。

構成内容

No.	名　称	個　数	材　質	色 / 表面処理
1	コーナーブロック	4	アルミダイキャスト ADC12	シルバー塗装・ブラック塗装（内部無処理）
2	側板	2	アルミ押出材 A6063S-T5	シルバー塗装（内部無処理）
3	フレーム	4	アルミ押出材 A6063S-T5	シルバー塗装（内部無処理）
4	パネル	2	アルミ板 A1100P	シルバー塗装（裏面導通処理）
5	カバー	1	アルミ板 A1100P	シルバー塗装（裏面導通処理）
6	下カバー	1	アルミ板 A1100P	シルバー塗装（裏面導通処理）
7	ゴム足 / アルミ足	4	TPE（エラストマー）/ アルミ	ブラック（ゴム足）・アルマイト（アルミ足）
8	EMCシールドガスケット	16	導電性繊維（UL94V-0）	メタリックグレー

ケース型番は、下記 1～3 の項目を選択し、決定して下さい。

1 滑り止め足仕様選択

R ゴム足（ブラック）

A アルミ足（シルバー / アルマイト）

※ゴム足とアルミ足では価格が異なります。

2 カバー・下カバー取付ビス仕様選択

P プラス（シルバー / ニッケル）

H 六角（シルバー / ニッケル）

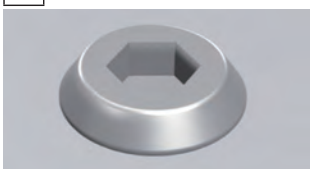

六角レンチ付

3 カラー 選択

下記2タイプの色からご選択下さい。

S S

S B

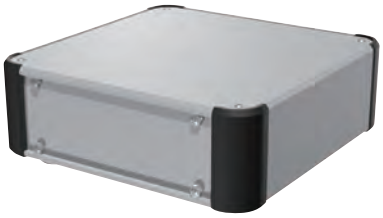

型番記入方法　ご注文の際は□内へサイズと1～3の選択項目に合った記号を記入して下さい。

AUPE □ - □ - □　□ □ - □ □

H-W-D サイズ	1 足	2 ビス	3 カラー
37～38ページ型番・寸法表を参照	R / A	P / H	SS / SB

型番例：H132.5・W300・D200mm、アルミ足、六角ビス、SSカラーの場合

➡ AUPE 133-30-20 AH-SS

オプション部品（別売）

専用シャーシ
AUCシリーズ　P47

エラストマー取手
FM200
詳細はホームページをご覧下さい

チルトレッグ
TLWシリーズ
詳細はホームページをご覧下さい

シールドファンフィルター
EMFシリーズ
詳細はホームページをご覧下さい

外観寸法図

■ 下記図面は代表共通図です。
各型番の詳細はホームページよりCAD図・PDF図、3DCADデータをダウンロードしてご確認下さい。

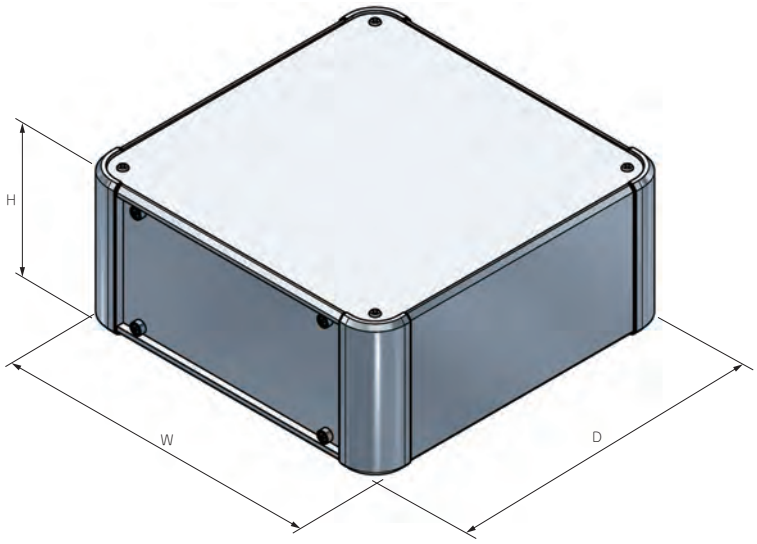

■ ゴム足/アルミ足から選択可能です。
ゴム足/アルミ足は高さサイズが異なります。

ゴム足

アルミ足

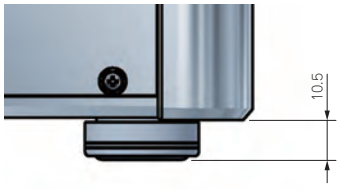

型番・寸法・標準価格

■ □□-□□には、滑り止め足・取付ビス・カラーの記号が入ります。

型　番	H	W	D	自重 (kg)	標準価格(税別) Rタイプ	標準価格(税別) Aタイプ
AUPE 66-16-16□□-□□	66	160	160	0.9	12,770	14,140
AUPE 66-16-20□□-□□	66	160	200	1.0	13,330	14,700
AUPE 66-16-25□□-□□	66	160	250	1.2	13,990	15,360
AUPE 66-16-30□□-□□	66	160	300	1.4	14,620	15,990
NEW AUPE 66-16-36□□-□□	66	160	360	1.5	15,990	17,250
NEW AUPE 66-16-43□□-□□	66	160	430	1.8	17,090	18,340
AUPE 66-20-16□□-□□	66	200	160	1.0	13,680	15,050
AUPE 66-20-20□□-□□	66	200	200	1.2	14,300	15,670
AUPE 66-20-25□□-□□	66	200	250	1.4	15,450	16,860
AUPE 66-20-30□□-□□	66	200	300	1.5	16,170	17,560
AUPE 66-20-36□□-□□	66	200	360	1.8	17,060	18,480
AUPE 66-20-43□□-□□	66	200	430	2.0	18,600	20,010
AUPE 66-25-16□□-□□	66	250	160	1.2	15,200	16,600
AUPE 66-25-20□□-□□	66	250	200	1.4	15,880	17,290
AUPE 66-25-25□□-□□	66	250	250	1.6	16,920	18,340
AUPE 66-25-30□□-□□	66	250	300	1.8	17,710	19,120
AUPE 66-25-36□□-□□	66	250	360	2.0	18,810	20,230
AUPE 66-25-43□□-□□	66	250	430	2.3	20,020	21,440
AUPE 66-30-16□□-□□	66	300	160	1.4	16,130	17,550
AUPE 66-30-20□□-□□	66	300	200	1.6	16,890	18,300
AUPE 66-30-25□□-□□	66	300	250	1.8	18,010	19,420
AUPE 66-30-30□□-□□	66	300	300	2.0	19,020	20,430

型　番	H	W	D	自重 (kg)	標準価格(税別) Rタイプ	標準価格(税別) Aタイプ
AUPE 66-30-36□□-□□	66	300	360	2.3	20,360	21,770
AUPE 66-30-43□□-□□	66	300	430	2.6	21,260	22,680
AUPE 66-30-50□□-□□	66	300	500	3.0	22,880	24,300
NEW AUPE 66-36-16□□-□□	66	360	160	1.6	17,610	18,890
AUPE 66-36-20□□-□□	66	360	200	1.8	18,360	19,770
AUPE 66-36-25□□-□□	66	360	250	2.0	19,660	21,060
AUPE 66-36-30□□-□□	66	360	300	2.3	20,920	22,340
AUPE 66-36-36□□-□□	66	360	360	2.6	22,270	23,670
AUPE 66-36-43□□-□□	66	360	430	3.0	23,270	24,690
AUPE 66-36-50□□-□□	66	360	500	3.4	24,770	26,170
NEW AUPE 66-43-16□□-□□	66	430	160	1.8	19,730	21,050
AUPE 66-43-20□□-□□	66	430	200	2.1	20,760	22,150
AUPE 66-43-25□□-□□	66	430	250	2.4	21,750	23,150
AUPE 66-43-30□□-□□	66	430	300	2.7	22,690	24,080
AUPE 66-43-36□□-□□	66	430	360	3.0	24,130	25,550
AUPE 66-43-43□□-□□	66	430	430	3.4	26,070	27,460
AUPE 66-43-50□□-□□	66	430	500	3.9	27,350	28,770
AUPE 66-50-30□□-□□	66	500	300	3.0	25,710	27,150
AUPE 66-50-36□□-□□	66	500	360	3.4	27,060	28,520
AUPE 66-50-43□□-□□	66	500	430	3.9	28,840	30,300
AUPE 66-50-50□□-□□	66	500	500	4.3	31,350	32,800

型番・寸法・標準価格

■□□-□□には、滑り止め足・取付ビス・カラーの記号が入ります。

型　番	H	W	D	自重(kg)	標準価格(税別) Rタイプ	標準価格(税別) Aタイプ
AUPE 88-16-16□□-□□	88	160	160	1.0	13,480	14,830
AUPE 88-16-20□□-□□	88	160	200	1.2	14,110	15,480
AUPE 88-16-25□□-□□	88	160	250	1.3	14,740	16,110
AUPE 88-16-30□□-□□	88	160	300	1.5	15,340	16,710
NEW AUPE 88-16-36□□-□□	88	160	360	1.7	16,870	18,170
NEW AUPE 88-16-43□□-□□	88	160	430	2.0	18,020	19,320
AUPE 88-20-16□□-□□	88	200	160	1.2	14,400	15,780
AUPE 88-20-20□□-□□	88	200	200	1.3	15,090	16,460
AUPE 88-20-25□□-□□	88	200	250	1.5	16,240	17,650
AUPE 88-20-30□□-□□	88	200	300	1.7	16,920	18,340
AUPE 88-20-36□□-□□	88	200	360	1.9	17,940	19,330
AUPE 88-20-43□□-□□	88	200	430	2.2	19,550	20,950
AUPE 88-25-16□□-□□	88	250	160	1.3	15,970	17,380
AUPE 88-25-20□□-□□	88	250	200	1.5	16,730	18,140
AUPE 88-25-25□□-□□	88	250	250	1.7	17,740	19,150
AUPE 88-25-30□□-□□	88	250	300	1.9	18,510	19,910
AUPE 88-25-36□□-□□	88	250	360	2.2	19,710	21,100
AUPE 88-25-43□□-□□	88	250	430	2.5	21,000	22,420
AUPE 88-30-16□□-□□	88	300	160	1.5	16,930	18,350
AUPE 88-30-20□□-□□	88	300	200	1.7	17,750	19,160
AUPE 88-30-25□□-□□	88	300	250	1.9	18,860	20,260
AUPE 88-30-30□□-□□	88	300	300	2.2	19,840	21,230
AUPE 88-30-36□□-□□	88	300	360	2.5	21,260	22,680
AUPE 88-30-43□□-□□	88	300	430	2.9	22,250	23,670
AUPE 88-30-50□□-□□	88	300	500	3.2	23,880	25,290
NEW AUPE 88-36-16□□-□□	88	360	160	1.7	18,460	19,740
AUPE 88-36-20□□-□□	88	360	200	1.9	19,260	20,660
AUPE 88-36-25□□-□□	88	360	250	2.2	20,520	21,940
AUPE 88-36-30□□-□□	88	360	300	2.5	21,750	23,160
AUPE 88-36-36□□-□□	88	360	360	2.8	23,200	24,600
AUPE 88-36-43□□-□□	88	360	430	3.2	24,300	25,710
AUPE 88-36-50□□-□□	88	360	500	3.6	25,790	27,200
NEW AUPE 88-43-16□□-□□	88	430	160	2.0	20,260	21,560
AUPE 88-43-20□□-□□	88	430	200	2.2	21,690	23,100
AUPE 88-43-25□□-□□	88	430	250	2.6	22,660	24,070
AUPE 88-43-30□□-□□	88	430	300	2.9	23,560	24,980
AUPE 88-43-36□□-□□	88	430	360	3.3	25,110	26,530
AUPE 88-43-43□□-□□	88	430	430	3.7	27,140	28,540
AUPE 88-43-50□□-□□	88	430	500	4.1	28,430	29,840
AUPE 88-50-30□□-□□	88	500	300	3.2	26,670	28,120
AUPE 88-50-36□□-□□	88	500	360	3.6	28,130	29,570
AUPE 88-50-43□□-□□	88	500	430	4.1	30,010	31,450
AUPE 88-50-50□□-□□	88	500	500	4.6	32,500	33,960
AUPE133-16-16□□-□□	132.5	160	160	1.3	14,830	16,200
AUPE133-16-20□□-□□	132.5	160	200	1.4	15,480	16,850
AUPE133-16-25□□-□□	132.5	160	250	1.7	16,240	17,610
AUPE133-16-30□□-□□	132.5	160	300	1.9	16,970	18,340
NEW AUPE133-16-36□□-□□	132.5	160	360	2.1	18,860	20,140
NEW AUPE133-16-43□□-□□	132.5	160	430	2.5	20,020	21,320
AUPE133-20-16□□-□□	132.5	200	160	1.4	15,790	17,160
AUPE133-20-20□□-□□	132.5	200	200	1.6	16,480	17,850
AUPE133-20-25□□-□□	132.5	200	250	1.9	17,810	19,210
AUPE133-20-30□□-□□	132.5	200	300	2.1	18,620	20,020
AUPE133-20-36□□-□□	132.5	200	360	2.4	19,720	21,110
AUPE133-20-43□□-□□	132.5	200	430	2.7	21,440	22,830
AUPE133-25-16□□-□□	132.5	250	160	1.6	17,480	18,880
AUPE133-25-20□□-□□	132.5	250	200	1.8	18,240	19,660
AUPE133-25-25□□-□□	132.5	250	250	2.1	19,390	20,780
AUPE133-25-30□□-□□	132.5	250	300	2.4	20,280	21,690
AUPE133-25-36□□-□□	132.5	250	360	2.7	21,550	22,950
AUPE133-25-43□□-□□	132.5	250	430	3.1	22,970	24,380
AUPE133-30-16□□-□□	132.5	300	160	1.8	18,510	19,920
AUPE133-30-20□□-□□	132.5	300	200	2.1	19,360	20,760
AUPE133-30-25□□-□□	132.5	300	250	2.3	20,580	21,970
AUPE133-30-30□□-□□	132.5	300	300	2.6	21,680	23,090
AUPE133-30-36□□-□□	132.5	300	360	3.0	23,210	24,600
AUPE133-30-43□□-□□	132.5	300	430	3.4	24,310	25,720
AUPE133-30-50□□-□□	132.5	300	500	3.8	26,090	27,490
NEW AUPE133-36-16□□-□□	132.5	360	160	2.1	20,280	21,570
AUPE133-36-20□□-□□	132.5	360	200	2.3	20,910	22,310
AUPE133-36-25□□-□□	132.5	360	250	2.6	22,300	23,720
AUPE133-36-30□□-□□	132.5	360	300	3.0	23,670	25,060
AUPE133-36-36□□-□□	132.5	360	360	3.4	25,180	26,600
AUPE133-36-43□□-□□	132.5	360	430	3.8	26,400	27,800
AUPE133-36-50□□-□□	132.5	360	500	4.3	28,040	29,450
NEW AUPE133-43-16□□-□□	132.5	430	160	2.4	22,080	23,380
AUPE133-43-20□□-□□	132.5	430	200	2.7	23,400	24,820
AUPE133-43-25□□-□□	132.5	430	250	3.0	24,490	25,900
AUPE133-43-30□□-□□	132.5	430	300	3.4	25,550	26,940
AUPE133-43-36□□-□□	132.5	430	360	3.8	27,160	28,580
AUPE133-43-43□□-□□	132.5	430	430	4.3	29,290	30,700
AUPE133-43-50□□-□□	132.5	430	500	4.8	30,750	32,160
AUPE133-50-30□□-□□	132.5	500	300	3.8	28,800	30,240
AUPE133-50-36□□-□□	132.5	500	360	4.2	30,330	31,790
AUPE133-50-43□□-□□	132.5	500	430	4.8	32,320	33,780
AUPE133-50-50□□-□□	132.5	500	500	5.4	34,990	36,440
NEW AUPE177-16-16□□-□□	177	160	160	1.4	17,680	19,140
NEW AUPE177-16-20□□-□□	177	160	200	1.6	18,540	20,000
NEW AUPE177-16-25□□-□□	177	160	250	1.9	19,420	20,870
NEW AUPE177-16-30□□-□□	177	160	300	2.1	20,340	21,790
NEW AUPE177-16-36□□-□□	177	160	360	2.4	21,900	23,340
NEW AUPE177-16-43□□-□□	177	160	430	2.8	23,390	24,840
NEW AUPE177-20-16□□-□□	177	200	160	1.6	18,820	20,280
NEW AUPE177-20-20□□-□□	177	200	200	1.8	19,770	21,220
NEW AUPE177-20-25□□-□□	177	200	250	2.1	20,690	22,140
NEW AUPE177-20-30□□-□□	177	200	300	2.4	21,690	23,150
NEW AUPE177-20-36□□-□□	177	200	360	2.7	23,050	24,500
NEW AUPE177-20-43□□-□□	177	200	430	3.1	25,040	26,480
NEW AUPE177-25-16□□-□□	177	250	160	1.8	20,380	21,840
NEW AUPE177-25-20□□-□□	177	250	200	2.1	21,380	22,830
NEW AUPE177-25-25□□-□□	177	250	250	2.4	22,720	24,180
NEW AUPE177-25-30□□-□□	177	250	300	2.7	23,800	25,260
NEW AUPE177-25-36□□-□□	177	250	360	3.0	25,370	26,820
NEW AUPE177-25-43□□-□□	177	250	430	3.5	26,940	28,400
NEW AUPE177-30-16□□-□□	177	300	160	2.0	22,050	23,540
NEW AUPE177-30-20□□-□□	177	300	200	2.3	23,140	24,630
NEW AUPE177-30-25□□-□□	177	300	250	2.6	24,590	26,080
NEW AUPE177-30-30□□-□□	177	300	300	3.0	25,920	27,410
NEW AUPE177-30-36□□-□□	177	300	360	3.4	27,800	29,290
NEW AUPE177-30-43□□-□□	177	300	430	3.8	29,050	30,540
NEW AUPE177-30-50□□-□□	177	300	500	4.3	31,690	33,180
NEW AUPE177-36-16□□-□□	177	360	160	2.3	24,040	25,510
NEW AUPE177-36-20□□-□□	177	360	200	2.6	24,930	26,410
NEW AUPE177-36-25□□-□□	177	360	250	3.0	26,590	28,060
NEW AUPE177-36-30□□-□□	177	360	300	3.3	28,210	29,690
NEW AUPE177-36-36□□-□□	177	360	360	3.8	30,140	31,620
NEW AUPE177-36-43□□-□□	177	360	430	4.3	31,550	33,020
NEW AUPE177-36-50□□-□□	177	360	500	4.8	34,160	35,640
NEW AUPE177-43-16□□-□□	177	430	160	2.7	26,400	27,860
NEW AUPE177-43-20□□-□□	177	430	200	3.0	27,730	29,220
NEW AUPE177-43-25□□-□□	177	430	250	3.4	28,960	30,440
NEW AUPE177-43-30□□-□□	177	430	300	3.8	30,260	31,730
NEW AUPE177-43-36□□-□□	177	430	360	4.2	32,340	33,810
NEW AUPE177-43-43□□-□□	177	430	430	4.8	34,890	36,380
NEW AUPE177-43-50□□-□□	177	430	500	5.4	37,120	38,610
NEW AUPE177-50-30□□-□□	177	500	300	4.2	33,760	35,270
NEW AUPE177-50-36□□-□□	177	500	360	4.7	35,850	37,340
NEW AUPE177-50-43□□-□□	177	500	430	5.3	38,040	39,530
NEW AUPE177-50-50□□-□□	177	500	500	5.9	41,560	43,060

AUC SERIES　AU□シリーズ専用シャーシ

NEW SIZE

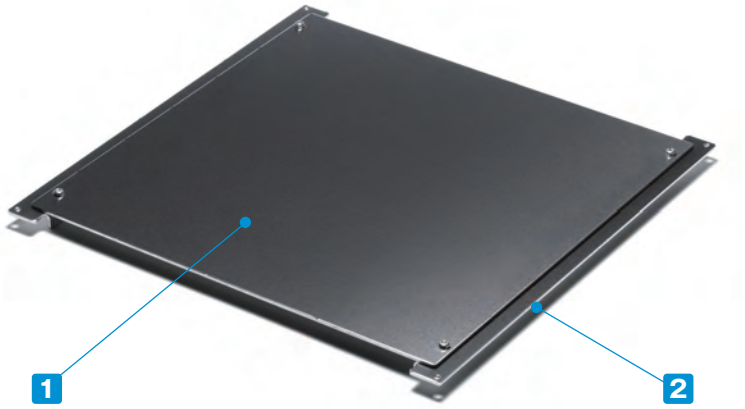

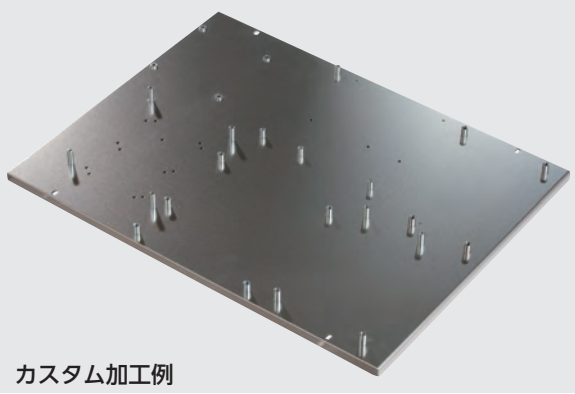

■ カスタム製品（穴加工・金属スペーサー圧入）については
ホームページをご覧下さい。

■ AUH・AUR・AUPR・AUPRE・AUXR・AUXRE・AUGH・AUG・AUGE・AU・AUP・AUPE・AUX・AUXEシリーズ用取付板です。

■ 基板・装置・部品等の取付にご利用下さい。

構成内容

No.	名　称	個　数	材　質	表面処理
1	シャーシ	1	A1050P t2.0	無処理
2	L金具	2	A1050P t2.0	無処理

付属ビス：コーナーブロック取付ビス 皿M3×ニッケル ×4
シャーシ板取付ビス ナベM3×5 三価クロメート ×4

■ 下記図面は代表共通図です。
各型番の詳細はホームページよりCAD図・PDF図、3DCADデータをダウンロードしてご確認下さい。

補強曲げ無しタイプ

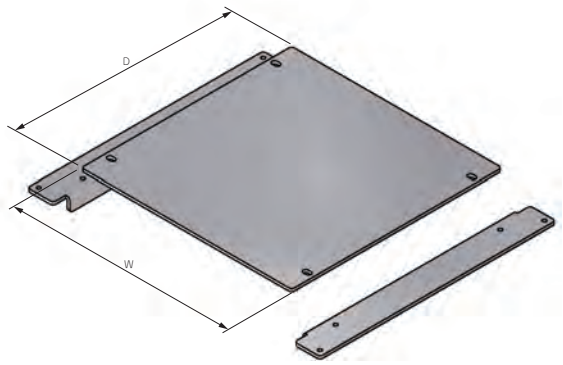

補強曲げ有りタイプ

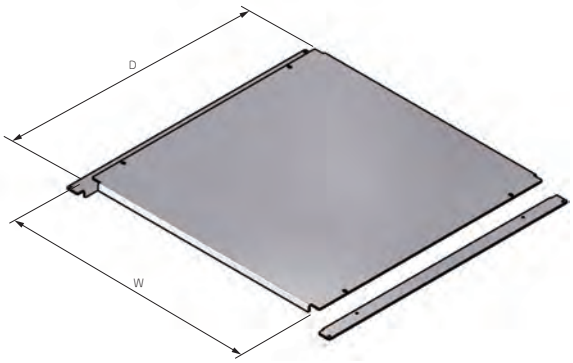

型番・寸法・標準価格

型　番	W	D	対応ケース W×D	補強	自重 (g)	標準価格 (税別)
AUC16-16	108	108	160×160	無し	102	1,820
AUC16-20	108	148	160×200	無し	138	1,920
AUC16-25	108	198	160×250	無し	181	2,050
AUC16-30	108	248	160×300	無し	226	2,220
NEW AUC16-36	108	308	160×360	無し	279	2,320
NEW AUC16-43	108	378	160×430	無し	340	2,620
AUC20-16	148	108	200×160	無し	126	1,900
AUC20-20	148	148	200×200	無し	170	2,070
AUC20-25	148	198	200×250	無し	224	2,270
AUC20-30	148	248	200×300	無し	279	2,470
AUC20-36	148	308	200×360	無し	345	2,610
AUC20-43	148	378	200×430	無し	422	2,900
AUC25-16	198	108	250×160	無し	155	2,040
AUC25-20	198	148	250×200	無し	210	2,270
AUC25-25	198	198	250×250	無し	278	2,410
AUC25-30	198	248	250×300	無し	346	2,670
AUC25-36	198	308	250×360	無し	428	2,820
AUC25-43	198	378	250×430	無し	524	3,150
AUC30-16	248	108	300×160	無し	184	2,160
AUC30-20	248	148	300×200	無し	249	2,440
AUC30-25	248	198	300×250	無し	331	2,630
AUC30-30	248	248	300×300	無し	413	2,940
AUC30-36	248	308	300×360	無し	512	3,160

型　番	W	D	対応ケース W×D	補強	自重 (g)	標準価格 (税別)
AUC30-43	248	378	300×430	無し	626	3,550
AUC30-50	248	448	300×500	無し	741	3,910
NEW AUC36-16	308	108	360×160	無し	219	2,190
AUC36-20	308	148	360×200	無し	297	2,570
AUC36-25	308	198	360×250	無し	395	2,800
AUC36-30	308	248	360×300	無し	494	3,160
AUC36-36	308	308	360×360	無し	581	3,210
AUC36-43	308	378	360×430	無し	749	3,600
AUC36-50	308	448	360×500	無し	886	3,960
NEW AUC43-16	378	108	430×160	有り	287	2,800
AUC43-20	378	148	430×200	有り	353	3,130
AUC43-25	378	198	430×250	有り	470	3,390
AUC43-30	378	248	430×300	有り	587	3,820
AUC43-36	378	308	430×360	有り	728	3,870
AUC43-43	378	378	430×430	有り	918	4,730
AUC43-50	378	448	430×500	有り	1,082	5,270
AUC50-30	448	248	500×300	有り	681	4,240
AUC50-36	448	308	500×360	有り	814	4,300
AUC50-43	448	378	500×430	有り	1,061	5,320
AUC50-50	448	448	500×500	有り	1,257	5,360
AUC60-36	548	308	600×360	有り	1,021	4,930
AUC60-43	548	378	600×430	有り	1,279	6,280

AUCシャーシ取付方法

1.ケースの外側から、コーナーブロックの皿穴にビスを入れ、
L金具をビスで固定する。

2.ケースの内側から、取付けたL金具にシャーシ板をビスで固定する。

AUCG SERIES　コーナーガード

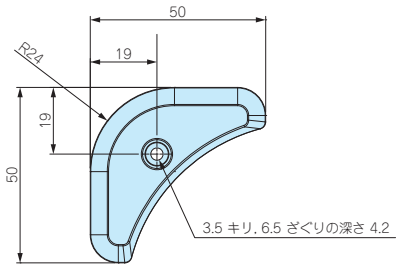

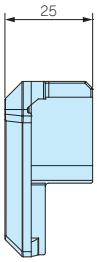

■ AUGH・AUG・AUGEシリーズのコーナーガードが紛失・破損した場合のスペア用や、
AU・AUP・AUPE・AUX・AUXEシリーズに後からコーナーガードを付けたい場合にご利用下さい。

■ ブラック・グレー・ネイビー・レッドの4色からご選択いただけます。8個1組の販売になります。

型番・標準価格

付属ビスセット：六角穴付ボルト(M3×10) 8本、六角レンチ

型　番				自重(g)	入　数	標準価格(税別)
● ブラック	● グレー	● ネイビー	● レッド			
AUCG-1B	AUCG-1G	AUCG-1N	AUCG-1R	9.5	8個 / 袋	1,380

AEG SERIES　EMCシールドガスケット

シールド
対策製品

■ AUPRE・AUXRE・AUGE・AUPE・AUXEシリーズのガスケットが紛失・破損した場合のスペア用や、AUP・AUPRシリーズに後からガスケットを付けたい場合にご利用下さい。

断面図

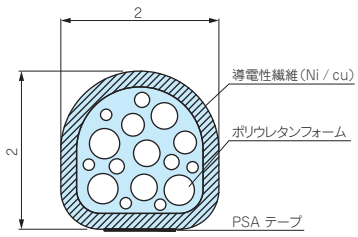

型番・標準価格

型　番	材　質	色	入　数	標準価格(税別)
AEG-1000	導電性繊維（UL94V-0)	メタリックグレー	1000mm × 1本	1,030

TLW SERIES EX□シリーズ専用チルトレッグ

製品使用例

■ 2色成型により作られたソフトなデザインのチルトレッグです。
■ 接地部が弾力のあるエラストマー（TPE）製で滑りにくくなっています。
■ 3タイプの色仕様からお選びいただけます。

テクニカルデータ
耐荷重：7kg

構成内容

No.	名　称	個 数	材　質	色 / 表面処理
1	フロントフィート	2	PC+ABS樹脂（UL94V-0 主成分）、TPE	ブラック，ブラック・ネイビー，グレー・ライトグレー，グレー / シボ
2	リアフィート	2	PC+ABS樹脂（UL94V-0 主成分）、TPE	ブラック，ブラック・ネイビー，グレー・ライトグレー，グレー / シボ
–	取付ビス（ナベM3×8）	4	鉄	三価黒クロメート
–	M3用ナット	4	鉄	三価黒クロメート

■ 下記図面は代表共通図です。
各型番の詳細はホームページよりCAD図・PDF図、3DCADデータをダウンロードしてご確認下さい。

取付穴（フロント）　取付穴（リア）

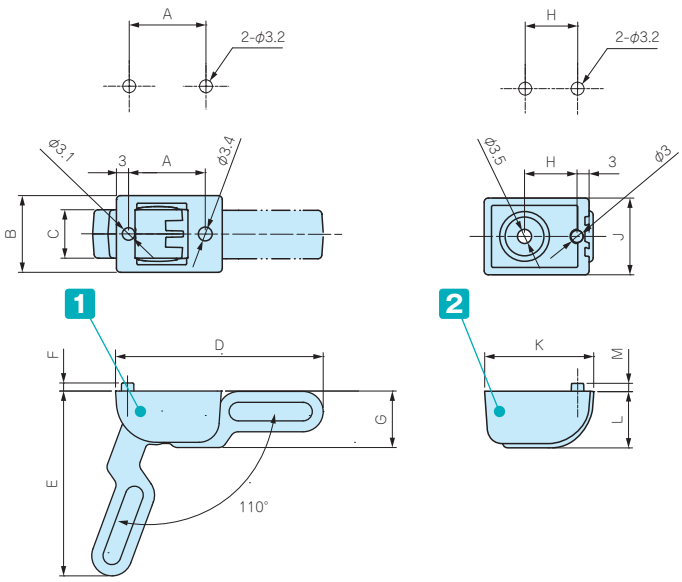

■ EX□シリーズの下カバーの幅が185mm以上にあります。ナットスライド用溝を利用して取り付けることが出来ます。（TLW-70E□のみ）
■ TLW-46□はナットスライド用溝に取付け出来ません。取付けには穴加工が必要です。

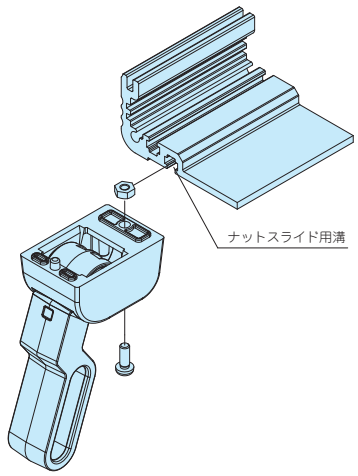

型番・寸法・標準価格

型　番	A	B	C	D	E	F	G	H	J	K	L	M	樹脂色	TPE色	自重（g）	標準価格（税別）/ 袋
TLW-46BB	19	19	12	51.2	45.9	2	14	13	19	27	14	2	ブラック	ブラック	23	590
TLW-46NG	19	19	12	51.2	45.9	2	14	13	19	27	14	2	ネイビー	グレー	23	590
TLW-46LG	19	19	12	51.2	45.9	2	14	13	19	27	14	2	ライトグレー	グレー	23	590
TLW-70EBB	—	25	16	75.4	69	3	21.5	—	25	39	21.5	3	ブラック	ブラック	59	990
TLW-70ENG	—	25	16	75.4	69	3	21.5	—	25	39	21.5	3	ネイビー	グレー	59	990
TLW-70ELG	—	25	16	75.4	69	3	21.5	—	25	39	21.5	3	ライトグレー	グレー	59	990

型番目次/Photo INDEX
プラスチックケース
キャリングケース
防水・防塵樹脂ボックス
防水・防塵アルミ/ステンレスボックス
端子ボックス/防水コネクタ/ケーブルグランド
アルミサッシケース
アルミフレーム/ヒートシンクケース
メタルケース
Raspberry Piケース
フリーサイズケース/フリーサイズパネル
ラックケース/サブラック
棚板/ラックパネル
電池ホルダー/電池ボックス
アクセサリー/機構部品
カスタム製品
技術資料/各種ご案内

FM200 SERIES エラストマ取手

■ 製品の詳細はホームページよりCAD図・PDF図をダウンロードしてご確認下さい。

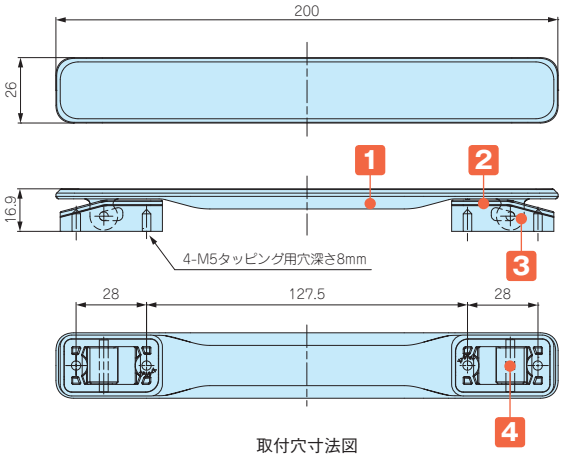

■ 手になじみやすい弾力性のあるエラストマ樹脂製取手です。

テクニカルデータ
許容荷重：20kgf

取付穴寸法図

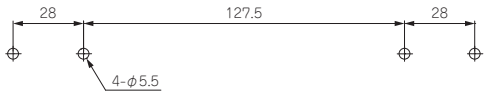

構成内容

No.	名　称	個 数	材　質	色 / 表面処理
1	取手	1	PU	ブラック・グレー
2	ベース	2	PA6	ブラック・グレー
3	ベースカバー	2	ABS	ブラック・グレー
4	シャフト	2	SWCH	ニッケルメッキ
–	取付ビス（ナベタッピングM5×8）	4	鉄	三価クロメート

型番・寸法・標準価格

型　番		標準価格(税別)
● ブラック	● グレー	
FM200B	FM200G	800

MH SERIES バンド取手

■ 製品の詳細はホームページよりCAD図・PDF図をダウンロードしてご確認下さい。

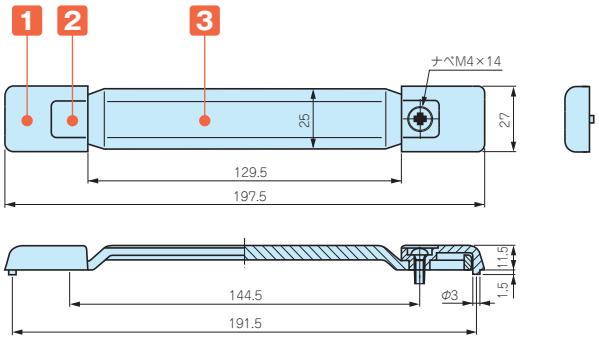

■ 引張応力発生箇所に薬品・切削油等が付着、接触した場合、時間経過を伴って薬品と応力との相乗作用にて割れが発生する可能性がございますので、使用環境や取扱いには十分ご注意下さい。

取付穴寸法図

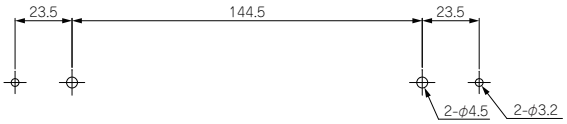

テクニカルデータ
許容荷重：20kgf

構成内容

No.	名　称	個 数	材　質	色 / 表面処理
1	ホルダー	2	PC＋ABS	グレー・ブラック
2	キャップ	2	PP＋エラストマ	グレー・ブラック
3	グリップ	1	PP＋エラストマ	グレー・ブラック
–	取付ビス(ナベM4×14)	2	鉄	三価クロメート
–	M4用ナット	2	鉄	三価クロメート
–	スプリングワッシャー	2	鉄	三価クロメート

型番・標準価格

型　番		標準価格(税別)
● ブラック	● グレー	
MH-197B	MH-197G	400

OH SERIES アルミ取手

■ 各型番の詳細はホームページよりCAD図・PDF図をダウンロードしてご確認下さい。

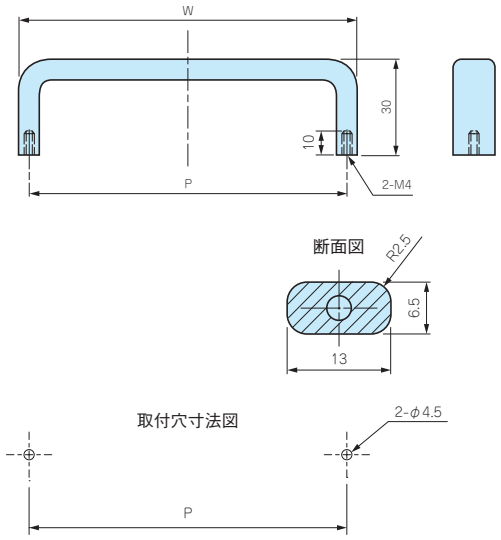

テクニカルデータ
許容荷重：30kgf

構成内容

No.	名　称	個 数	材　質	表面処理
1	取手	1	A6063S-T5	梨地アルマイト
2	取付ビス｛ナベM4×10(SW付)｝	2	鉄	三価クロメート

型番・寸法・標準価格

型　番		P	W	入　数	標準価格(税別) / 袋	
化学梨地 ブラックアルマイト(B)	化学梨地 シルバーアルマイト(K)				ブラック アルマイト(B)	シルバー アルマイト(K)
OH- 55B	OH- 55K	55	61.5	2セット / 袋	1,050	1,070
OH- 70B	OH- 70K	70	76.5	2セット / 袋	1,090	1,100
OH- 85B	OH- 85K	85	91.5	2セット / 袋	1,120	1,130
OH-100B	OH-100K	100	106.5	2セット / 袋	1,140	1,130
OH-120B	OH-120K	120	126.5	2セット / 袋	1,220	1,200
OH-140B	OH-140K	140	146.5	2セット / 袋	1,310	1,300
OH-170B	OH-170K	170	176.5	2セット / 袋	1,450	1,440

KH SERIES 角度付アルミ丸棒取手

■ 各型番の詳細はホームページよりCAD図・PDF図をダウンロードしてご確認下さい。

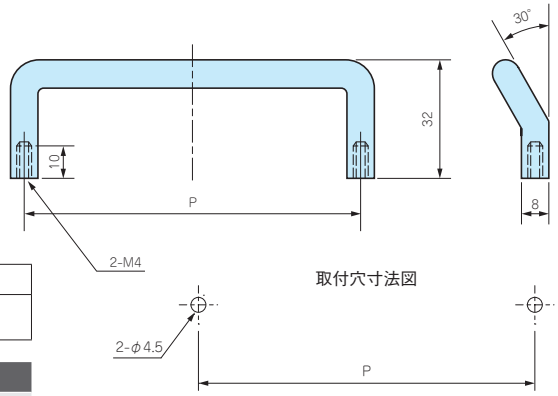

テクニカルデータ
許容荷重：30kgf

構成内容

No.	名　称	個 数	材　質	表面処理
1	取手	1	A5056S	研磨・梨地アルマイト
2	取付ビス｛ナベM4×10(SW付)｝	2	鉄	三価クロメート

型番・寸法・標準価格

型　番		P	入　数	標準価格(税別) / 袋
化学研磨 アルマイト(S)	化学梨地 ブラックアルマイト(B)			
KH- 70S	KH- 70B	70	2セット / 袋	800
KH-100S	KH-100B	100	2セット / 袋	950

型番目次/Photo INDEX
プラスチックケース
キャリングケース
防水・防塵樹脂ボックス
防水・防塵アルミ/ステンレスボックス
端子ボックス/防水コネクタ/ケーブルグランド
アルミサッシケース
アルミフレーム/ヒートシンクケース
メタルケース
Raspberry Piケース
フリーサイズケース/フリーサイズパネル
ラックケース/サブラック
棚板/ラックパネル
電池ホルダー/電池ボックス
アクセサリー/機構部品
カスタム製品
技術資料/各種ご案内

MAR SERIES モニターアーム

NEW

■ AU・AUP・AUPE・AUX・AUXEシリーズ用の可動式サスペンションアームです。
■ 工作機械の操作盤やタッチパネルコントロールボックスへの取付けに適しています。壁面にも取付け可能です。
■ ブラケットの取付穴ピッチはVESA規格ですので、弊社ボックスだけでなくPCモニターにもそのままビスで取付が可能です。

サイズ・仕様

■ MARシリーズはCAD図・PDF図のご用意がございませんのでご了承下さい。

MAR-312W

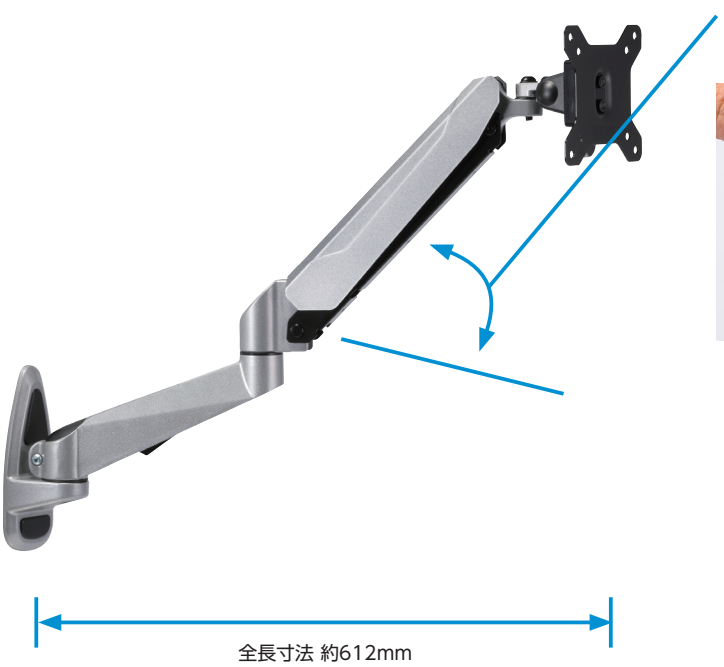

アームの上下稼働が可能です。

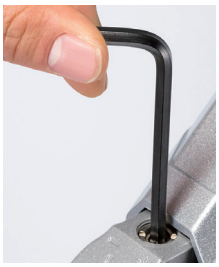

アーム上下稼働の調整ボルトは硬めで固定されています。取付けるモニター/操作盤の重量に応じてボルトを緩めて使用して下さい。

モニターブラケット寸法

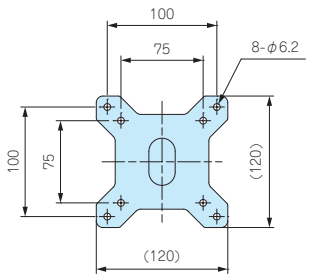

壁付ブラケット寸法

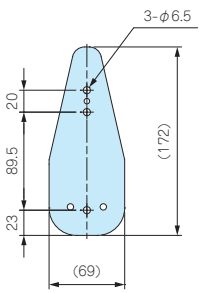

耐荷重：6.5kg（調整ボルト締付時、製品自重含み）
主な構成材質：鉄、樹脂、アルミダイキャスト
※ 壁付用ビスセット付属

型番目次/Photo INDEX
プラスチックケース
キャリングケース
防水・防塵樹脂ボックス
防水・防塵アルミ/ステンレスボックス
端子ボックス/防水コネクタ/ケーブルグランド
アルミサッシケース
アルミフレーム/ヒートシンクケース
メタルケース
Raspberry Piケース
フリーサイズケース/フリーサイズパネル
ラックケース/サブラック
棚板/ラックパネル
電池ホルダー/電池ボックス
アクセサリー/機構部品
カスタム製品
技術資料/各種ご案内

MAR-111W

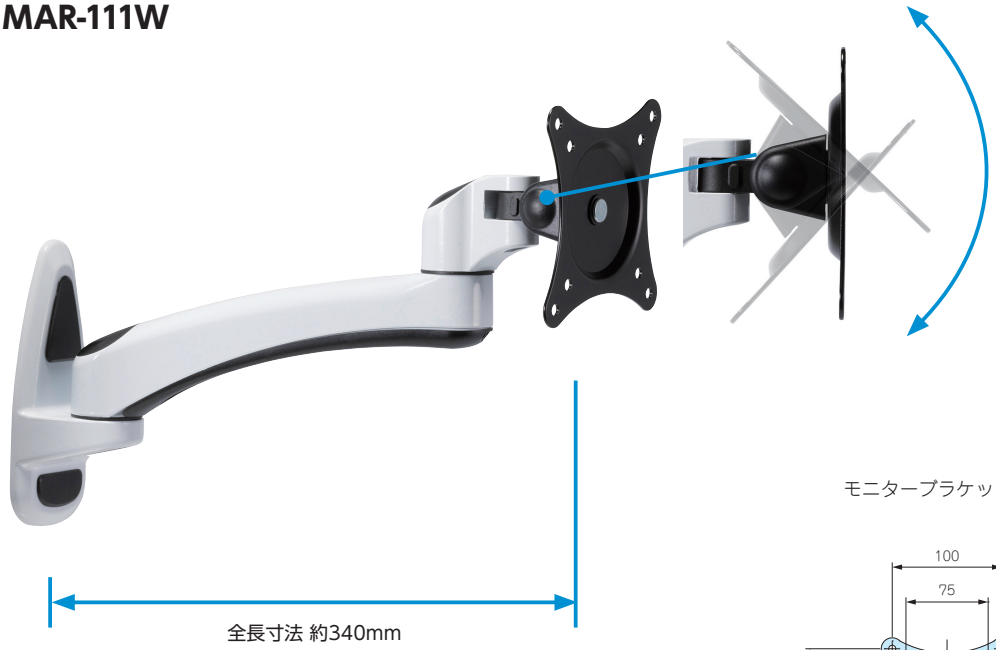

樹脂のカバーを外し、ボルトを緩める事で、モニターブラケットを上下に可動させる事が出来ます。

モニターブラケット寸法

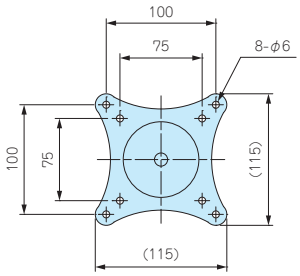

壁付ブラケット寸法

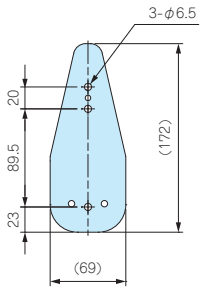

耐荷重：8kg（製品自重含み）
主な構成材質：鉄、樹脂、アルミダイキャスト
※ 壁付用ビスセット付属

MAR-110W

※モニターブラケットを上下に可動させる事は出来ません。

モニターブラケット寸法

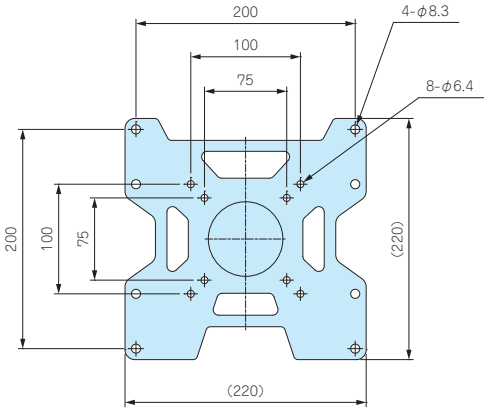

壁付ブラケット寸法

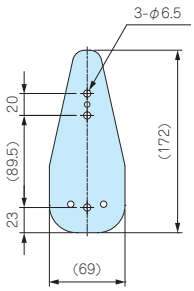

耐荷重：8kg（製品自重含み）
主な構成材質：鉄、樹脂、アルミダイキャスト
※ 壁付用ビスセット付属

型番・寸法・標準価格

型　番	全長寸法	アーム色	自重(kg)	標準価格(税別)
MAR-312W	約612mm	メタリックグレー	2.2	6,400
MAR-111W	約340mm	ホワイト / ブラック	1.0	3,780
MAR-110W	約130mm	ホワイト / ブラック	1.0	3,730

型番目次/Photo INDEX
プラスチックケース
キャリングケース
防水・防塵樹脂ボックス
防水・防塵アルミ/ステンレスボックス
端子ボックス/防水コネクタ/ケーブルグランド
アルミサッシケース
アルミフレーム/ヒートシンクケース
メタルケース
Raspberry Piケース
フリーサイズケース/フリーサイズパネル
ラックケース/サブラック
棚板/ラックパネル
電池ホルダー/電池ボックス
アクセサリー/機構部品
カスタム製品
技術資料/各種ご案内

EMF SERIES シールドファンフィルター

シールド対策製品

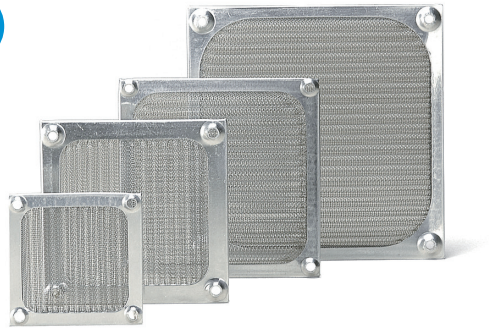

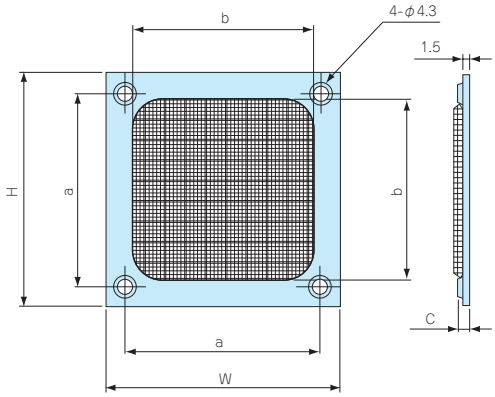

■ ファン開口部のシールド用としてご利用下さい。

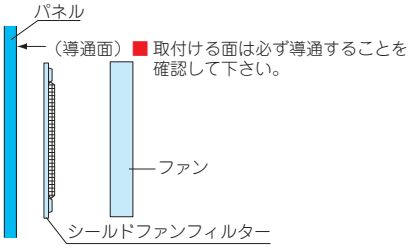

構成内容

外枠材質	材　質	メッシュ
アルミ無処理	ステンレス	30

■ メッシュ30とは25.4mmに網目が30あることです。

型番・寸法・標準価格

型　番	W	H	a	b	c	対応ファン	標準価格(税別)
EMF- 60	60	60	50	47	3.5	60角ファン	420
EMF- 80	83.8	83.8	71.5	69	3.5	80角ファン	480
EMF- 90	92	92	82.5	78	3.5	92角ファン	510
EMF-120	119	119	104.8	104.8	3.5	120角ファン	530

CUS,CUL,ALS,ALL SERIES 導電性銅箔 / アルミ箔テープ

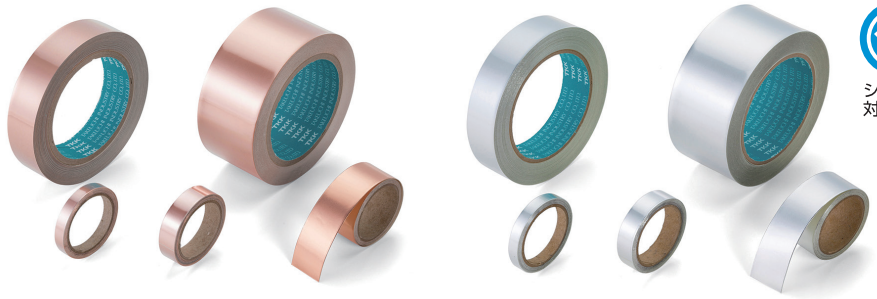

シールド対策製品

TKK E203845

■構造

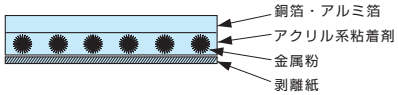

■ フレキシブルですので巻き付け、貼り付け作業が容易です。
■ 導電性の粘着剤を使用しているため、シールド効果を低下させず確実な導通をとることが出来ます。
■ 銅箔テープCUSとCULは、金属箔面にハンダ付けが出来ます。
■ 銅箔、アルミ箔テープともUL510（FR）認定品です。

用途

■ 筐体のグラウンティング、シールディング。
■ ケーブルハーネスおよびコネクタ端末のグラウンディング、シールディング。
■ EMIシールドルーム。
■ シールド特性測定時の緊急対策として最適です。

■特性

タイプ	銅箔（圧延）	アルミ箔
金属箔厚さ（μm）	35	50
粘着層厚さ（μm）	60	60
製品厚さ（μm）	95	110
接着力（gf/25mm）　180°ピール対SUS	1300	1300
接触抵抗値（Ω/25mm/2kgf）	0.003	0.005

銅箔テープ
型番・寸法・標準価格

型　番	巾	長さ(巻)	標準価格(税別)
CUS- 8T	8.0	2m	890
CUS-13T	13.0	2m	1,110
CUS-25T	25.0	2m	1,690
CUL- 8T	8.0	20m	2,990
CUL-13T	13.0	20m	4,530
CUL-25T	25.0	20m	7,620
CUL-50T	50.0	20m	14,760

アルミ箔テープ
型番・寸法・標準価格

型　番	巾	長さ(巻)	標準価格(税別)
ALS- 8T	8.0	2m	840
ALS-13T	13.0	2m	1,010
ALS-25T	25.0	2m	1,490
ALL- 8T	8.0	20m	2,160
ALL-13T	13.0	20m	2,870
ALL-25T	25.0	20m	4,580
ALL-50T	50.0	20m	7,720

アルミサッシケース 追加工・印刷のカスタマイズ

お客様仕様のケース追加工を1個から短納期にて承ります。

図面送付 ▶ 内容確認 ▶ お見積 ▶ 受注

★受注日は、実働日に含まれません。

■ 詳細の加工内容・加工方法については、P15−1〜61をご覧下さい。

■ 納期は基準日です。内容、数量、標準品の在庫状況により変わることがあります。

■ カスタム製品のご質問やご相談・見積依頼は営業部までお問合わせ下さい。

穴加工のみ

通常納期 実働5日発送

営業部 TEL：048-222-7640
FAX：048-222-7652
E-MAIL：custom@takachi-el.co.jp

インクジェット印刷

通常納期 実働8日発送

指定色塗装

通常納期 実働11日発送

インクジェット印刷+塗装

通常納期 実働14日発送

アルミ板加工上の注意

■ アルミパネル（ヘアライン材、カラーアルミ材）は表面に透明保護シートが貼ってあり、加工後シルク印刷など高温をかける際は剥がしてご利用下さい。
■ 板目に対して出来るだけ直角に曲げて下さい。板目に対して平行に曲げると表面の塗装にクラックが生じます。

アルミ製品のレーザー加工上の注意

■ アルミニウムは反射率が高くバリ・焦げ等の加工不良が出やすい素材です。機械の適正・条件を十分に確認した上で加工をして下さい。

シルク印刷時の注意

■ アルマイト処理をしているアルミ材にシルク印刷を行う時は、焼付け温度を90℃〜110℃、焼付け時間を25分以下に設定して下さい。
ヘアライン処理にアルマイトをしている製品は焼付け温度を70℃〜から調整し、焼付け時間を長めに設定して下さい。
温度の高過ぎ、焼付け時間が長過ぎますとアルマイト表面にクラックが生じます。また、2液性のインクをご使用下さい。切削油・ネジロック・有機溶剤、酸性・アルカリ性洗剤を使用すると樹脂に亀裂が発生する場合があります。

追加工をタカチにご依頼頂ければ、お客様の加工ミスのリスクは無くなります。是非ご利用下さい。