DFL SERIES 外部取付足

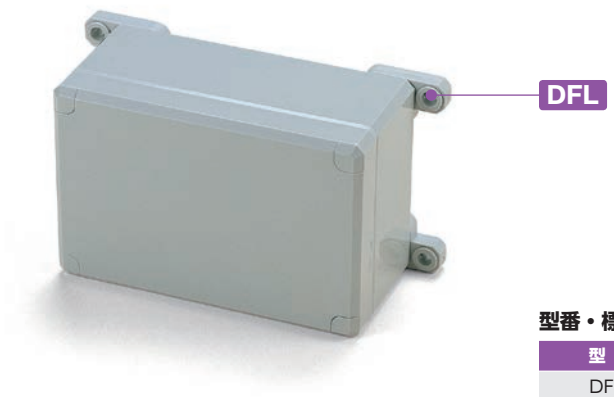

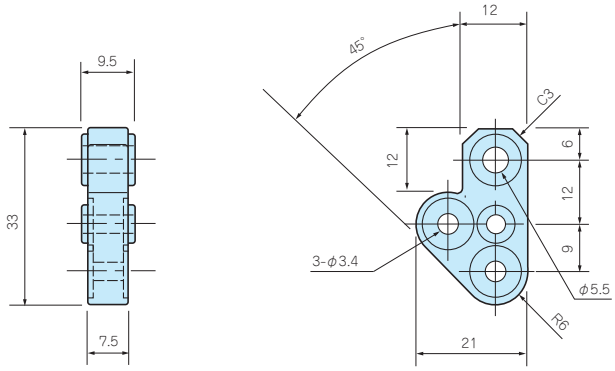

型番・標準価格

■ビス付です。

型　番	材　質	色	入　数	標準価格 / 袋
DFL-1	ポリカーボネート	ホワイトグレー	4 / 袋	400

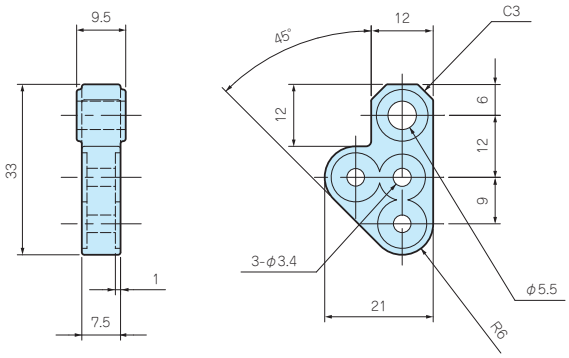

型番・標準価格

■ビス付です。

型　番	材　質	色	入　数	標準価格 / 袋
DFL-2	ポリカーボネート	ホワイトグレー	4 / 袋	630

■DFL-2は、DPCP050504、050704専用です。

DLS / DCP スペアカバースクリュー / ブラインドプラグ

■紛失した場合のDPCPシリーズのスペアスクリューと、ブラインドプラグです。

DPCP用（ショート）

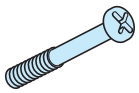

型番・標準価格

型　番	材　質	表面処理	入　数	標準価格 / 本
DLS-1	ステンレス	無処理	1 / 本	60

DPCP用（ロング）

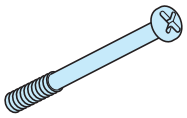

■対応機種
DPCP162412
DPCP233011

型番・標準価格

型　番	材　質	表面処理	入　数	標準価格 / 本
DLS-2	ステンレス	無処理	1 / 本	60

DPCP用 ブラインドプラグ

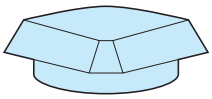

型番・標準価格

型　番	材　質	色	入　数	標準価格 / 袋
DCP-1	ポリカーボネート	ホワイトグレー	6 / 袋	220

型番目次/Photo INDEX
プラスチックケース
キャリングケース
防水・防塵樹脂ボックス
防水・防塵アルミ/ステンレスボックス
端子ボックス/防水コネクタ/ケーブルグランド
アルミフレーム/ヒートシンクケース
アルミサッシケース
メタルケース
フリーサイズケース/フリーサイズパネル
ラックケース/サブラック
棚板/ラックパネル
電池ホルダー/電池ボックス
アクセサリー/機構部品
カスタム製品
技術資料/各種ご案内