MCG SERIES コーナーガード付ケース

NEW

導通製品

■ カスタム製品（穴加工・インクジェット印刷・シルク印刷・表面シート製作）についてはP14－1～51をご覧下さい。
■ CADデータ（DXF/DWG）でご依頼いただくと5%割引、リピート注文品は更に5%割引致します。

■ コーナーガードは弾力性のあるエラストマ製で耐衝撃性があります。また、滑りにくいのでゴム足の役割にもなります。
■ 持ち運びに便利な取手付で、測定器・電源装置・蓄電池装置に最適です。取手はP13－17のFM200シリーズをご参照下さい。
■ コーナーガードはブラック・グレー・ネイビー・レッドの4色よりご選択いただけます。

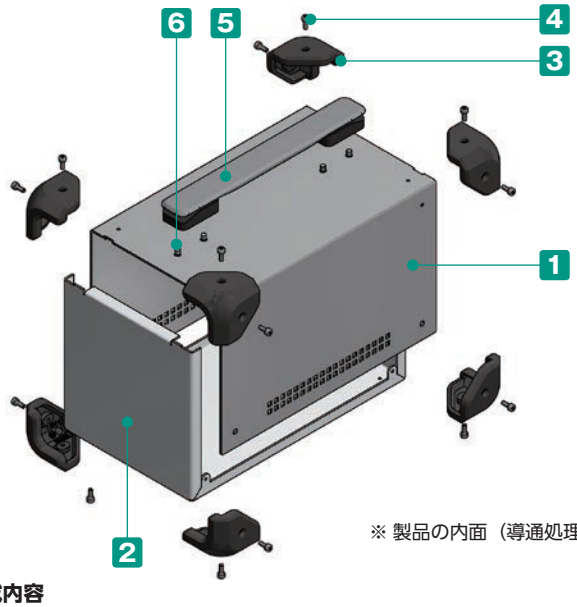

■ お客様のご指定サイズで製作できるフリーサイズケース MCGFシリーズはP9－73～76をご覧下さい。

■ コーナーガードはケースと共締めです。

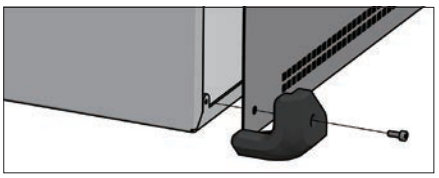

※ 製品の内面（導通処理面）は特性上、加工時に付く傷や油跡がございますが、良品としております。

構成内容

No.	名　称	個　数	材　質	色 / 表面処理
1	カバー	1	鉄 SECC t 1.0	ブラック / 塗装
			アルミ板A1100P t 1.5	表面 メタリックシルバー塗装、裏面 導通処理
2	シャーシ	1	アルミ板A1050P t 1.5	ブラック / 塗装
			アルミ板A1100P t 1.5	表面 メタリックシルバー塗装、裏面 導通処理
3	コーナーガード	8	TPE	ブラック・グレー・ネイビー・レッド
4	取付ビス（六角穴付ボルト M4×8）	16 / 18	鉄	三価黒クロメート
5	取手	1	PU、PA6、ABS、鉄	ブラック・グレー
6	取手取付ビス（ナベタッピング M5×8）	4	鉄	三価クロメート

■ カバー・シャーシは片面保護シート付です。目立ちにくいのでご注意下さい。

■ 六角レンチ付です。

色仕様　下記8タイプからご選択いただけます。

記号	BBB	BGB	BNB	BRB
色				
記号	SBB 導通製品	SGG 導通製品	SNG 導通製品	SRG 導通製品
色				

外観寸法図

■ 下記図面は代表共通図です。
各製品の詳細図はホームページよりCAD・PDF図をダウンロードしてご確認下さい。

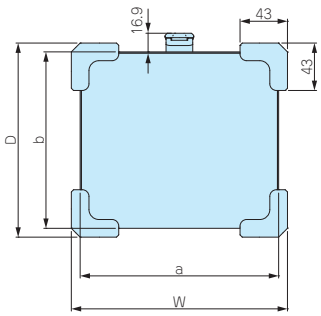

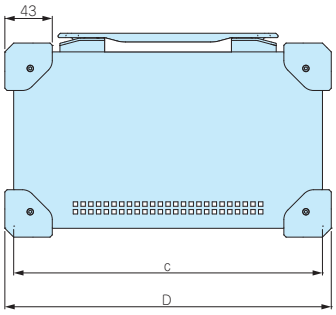

型番・寸法・標準価格

■ MCGシリーズをご注文の際は必ず型番末尾□□□に色記号をつけて下さい。

型　番	W	H	D	a	b	c	自重(kg)		標準価格	
							B□□タイプ	S□□タイプ	B□□タイプ	S□□タイプ
NEW MCG14-14-23□□□	156	156	246	140	140	230	1.2	0.9	7,250	6,880
NEW MCG18-16-28□□□	196	176	296	180	160	280	1.8	1.3	9,110	8,450
NEW MCG21-14-24□□□	226	156	256	210	140	240	1.6	1.2	8,700	8,330
NEW MCG26-18-30□□□	276	196	316	260	180	300	2.3	1.6	12,130	10,860

MG-1　コーナーガード　★★ NEW

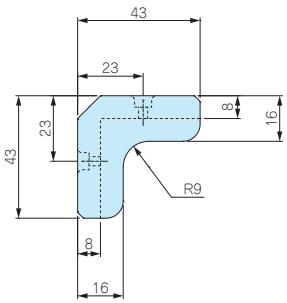

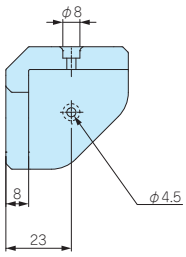

■ MCGシリーズ用のコーナーガードです。8個1組の販売になります。
■ 当社製品以外の板金ケース・板金筐体にもご利用いただけます。
■ 取付の際は穴加工（M4タップ）が必要です。
■ ブラック・グレー・ネイビー・レッドの４色からご選択いただけます。

型番・標準価格

型　番				自重（g）	入 数	標準価格
● ブラック（B）	● グレー(G)	● ネイビー(N)	● レッド（R）			
NEW MG-1B	NEW MG-1G	NEW MG-1N	NEW MG-1R	124	8個 / 袋	1,780

付属ビス：六角レンチ 六角穴付ボルトM4×8　三価黒クロメート×18

型番目次/Photo INDEX
プラスチックケース
キャリングケース
防水・防塵樹脂ボックス
防水・防塵アルミ/ステンレスボックス
端子ボックス/防水コネクタ/ケーブルグランド
アルミフレーム/ヒートシンクケース
アルミサッシケース
メタルケース
フリーサイズケース/フリーサイズパネル
ラックケース/サブラック
棚板/ラックパネル
電池ホルダー/電池ボックス
アクセサリー/機構部品
カスタム製品
技術資料/各種ご案内

MCGF SERIES コーナーガード付フリーサイズケース

NEW

導通製品

■ カスタム製品（穴加工・インクジェット印刷・クリンチングスペーサー取付）についてはP14－1～51をご覧下さい。
■ CADデータ（DXF/DWG）でご依頼いただくと5%割引、リピート注文品は更に5%割引致します。

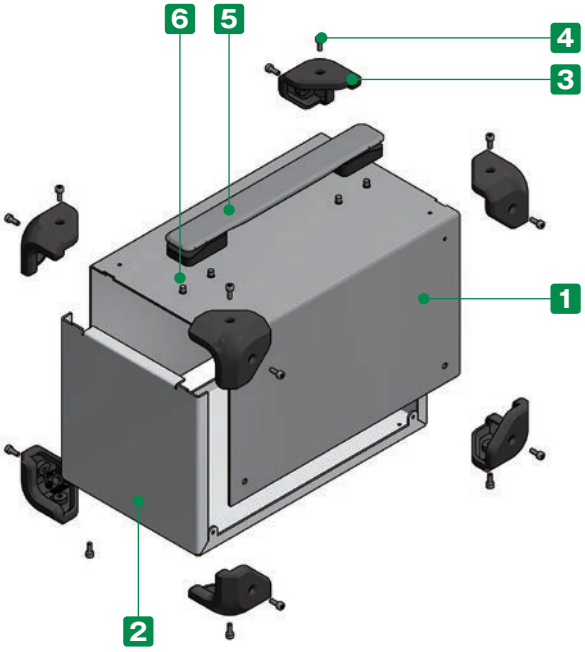

■ 1mm単位で自由なサイズを指定可能なコーナーガード付フリーサイズアルミケースです。
■ コーナーガードは弾力性のあるエラストマ製で耐衝撃性があります。また、滑りにくいのでゴム足としての役割も果たします。
■ コーナーガードは4色からご選択いただけます。
■ 取手の有無をご選択いただけます。

■ コーナーガードはケースと共締めです。

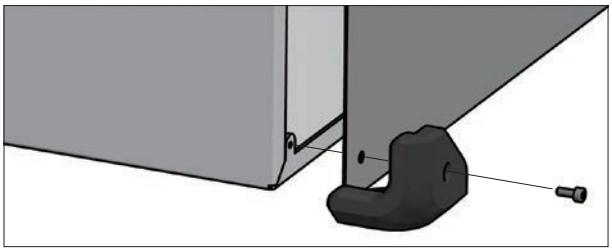

※ 製品の内面（導通処理面）は特性上、加工時に付く傷や油跡がございますが、良品としております。

構成内容

No.	名　称	個　数	材　質	色 / 表面処理
1	カバー	1	アルミ A1100P	表面メタリックシルバー塗装、裏面導通処理
2	シャーシ	1	アルミ A1100P	表面メタリックシルバー塗装、裏面導通処理
3	コーナーガード	8	TPE	ブラック・ライトグレー・ネイビー・レッド
4	取付ビス（六角穴付ボルトM4×8）	16 / 18 / 20	鉄	三価黒クロメート
5	取手（取手付のみ）	1	PU、PA6、ABS、鉄	ブラック・グレー
6	取手取付ビス｛ナベタッピングM5×8（取手付のみ）｝	4	鉄	三価クロメート

■ 六角レンチ付です。

1 サイズ選定

3方向1mm単位のフリーサイズでご指定いただけます。

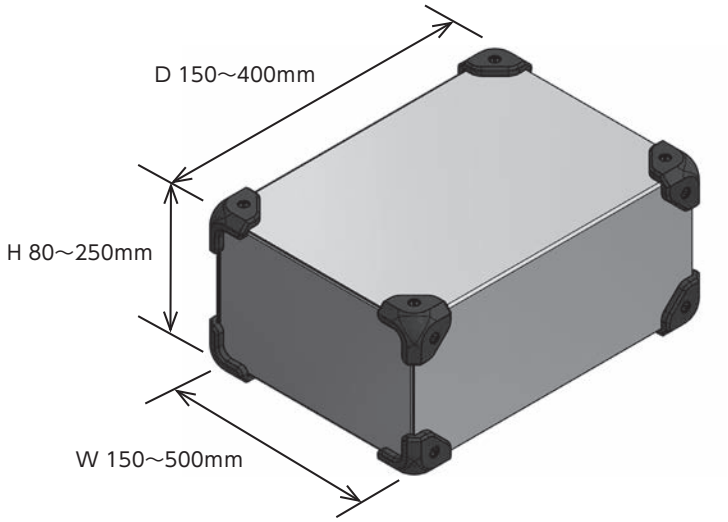

注意

- ■ W・H・D寸法はアルミケースの外形寸法です。（コーナーガードの厚みは含んでおりません。）
- ■ H寸法はW・D寸法により制限がございます。詳細はP9－75の表をご参照下さい。
- ■ 取手付の場合、取手の位置は上面中央です。（D224mm以下は取手付をご選択いただけません。）

2 カラー選定

下記4タイプの色仕様からご選択いただけます。

記号	SB シルバー / ブラック	SG シルバー / グレー	SN シルバー / ネイビー	SR シルバー / レッド
色				

3 取手の有無

取手付/無しをご選択いただけます。
（取手付はP9-75価格表の価格にプラス￥900です。）

取手ブラック B

取手グレー G

取手無し N

型番記入方法

ご注文の際は □ 内に 1～3 の選択項目に合った寸法や記号を記入して下さい。

ケース型番　MCGF □ - □ - □　□□ - □

W　H　D　色記号　取手記号

例：W186 - H152 - D245、カラーがシルバー/ネイビー、取手グレーの場合

MCGF 186 - 152 - 245　S N - G

お引き合いはＰ９－111～112のフォーマットをご利用下さい。

納　期

実働5日目発送（穴加工無し）
実働7日目発送（穴加工付）

受注日および土・日・祭日は実働日に含まれません。
納期は基準納期です。数量、追加工内容によっては変わることがございます。

価　格

P9－75標準価格表をご覧下さい。

標準価格表

1台～3台までは同単価です。

4台以上の場合、お見積りはお引合確認後、早急にご回答致します。
4台以上は数量が増えるごとに単価が下がります。
お引き合いについてはP9－111～112の引き合いフォーマットをご利用下さい。

価格例

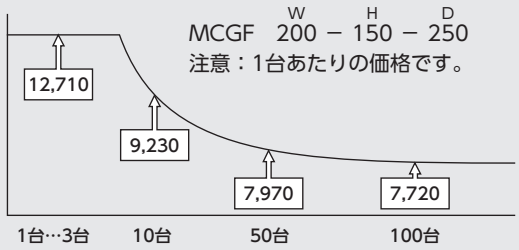

■「－」のサイズはお受けできません。
■取手付でW寸法200mm以上はビス止めが2ヶ所追加になります。

W	H＼D	ビス16ヶ所止め						ビス18ヶ所止め			
		150～174	175～199	200～224	225～249	250～274	275～299	300～324	325～349	350～374	375～400
150～199	80～ 99	10,100	10,280	10,530	10,700	10,940	11,120	11,730	11,910	12,340	12,530
	100～124	10,400	10,600	10,860	11,040	11,320	11,650	12,130	12,330	12,800	13,020
200～249	80～ 99	10,480	10,690	10,960	11,190	11,590	11,790	12,300	12,510	12,990	13,200
	100～124	10,820	11,040	11,330	11,680	11,990	12,200	12,730	12,940	13,490	13,720
	125～149	－	11,330	11,760	12,000	12,300	12,530	13,090	13,320	13,880	14,110
	150～174	－	－	12,130	12,370	12,710	12,940	13,530	13,770	14,360	14,770
	175～199	－	－	－	12,700	13,030	13,290	13,880	14,140	14,900	15,160
250～299	80～ 99	10,870	11,100	11,540	11,780	12,080	12,310	12,860	13,100	13,650	13,890
	100～124	11,250	11,620	11,940	12,190	12,520	12,770	13,330	13,590	14,170	14,580
	125～149	－	11,930	12,270	12,530	12,870	13,130	13,720	13,970	14,740	15,020
	150～174	－	－	12,670	12,930	13,310	13,570	14,200	14,630	15,270	15,550
	175～199	－	－	－	13,280	13,650	13,940	14,740	15,020	15,670	15,970
	200～224	－	－	－	－	16,300	16,860	17,690	18,110	19,020	19,430
300～349	80～ 99	11,390	11,660	11,990	12,250	12,590	12,850	13,440	13,690	14,460	14,710
	100～124	11,790	12,060	12,430	12,700	13,050	13,330	13,950	14,370	15,020	15,300
	125～149	－	12,400	12,770	13,070	13,440	13,720	14,510	14,800	15,450	15,740
	150～174	－	－	13,200	13,510	13,900	14,360	15,020	15,330	16,010	16,340
	175～199	－	－	－	13,880	14,430	14,750	15,430	15,740	16,450	16,770
	200～224	－	－	－	－	17,330	17,780	18,680	19,120	20,110	20,570
	225～250	－	－	－	－	－	21,370	22,470	23,080	24,340	24,950
350～399	80～ 99	11,950	12,240	12,630	12,920	13,310	13,590	14,420	14,700	15,420	15,720
	100～124	12,400	12,700	13,110	13,420	13,830	14,290	14,990	15,280	16,050	16,370
	125～149	－	13,070	13,490	13,820	14,370	14,690	15,420	15,730	16,510	16,830
	150～174	－	－	13,960	14,460	14,900	15,220	15,990	16,310	17,150	17,490
	175～199	－	－	－	14,860	15,300	15,650	16,410	16,760	17,610	17,960
	200～224	－	－	－	－	18,550	19,050	20,060	20,530	21,710	22,360
	225～250	－	－	－	－	－	23,000	24,260	24,920	26,570	27,260
400～449	80～ 99	12,520	12,830	13,260	13,570	14,170	14,480	15,250	15,550	16,390	16,710
	100～124	13,020	13,330	13,790	14,290	14,750	15,060	15,860	16,190	17,090	17,430
	125～149	－	13,720	14,360	14,700	15,170	15,510	16,310	16,650	17,570	17,940
	150～174	－	－	14,900	15,260	15,740	16,110	16,940	17,290	18,280	18,800
	175～199	－	－	－	15,670	16,180	16,540	17,390	17,770	18,920	19,290
	200～224	－	－	－	－	19,780	20,300	21,430	22,110	23,480	24,010
	225～250	－	－	－	－	－	24,640	26,230	26,930	28,660	29,380
450～500	80～ 99	13,320	13,660	14,310	14,660	15,160	15,510	16,400	16,740	17,780	18,140
	100～124	13,890	14,400	14,930	15,280	15,820	16,180	17,100	17,450	18,590	19,120
	125～149	－	14,810	15,360	15,730	16,260	16,640	17,590	17,960	19,270	19,660
	150～174	－	－	15,970	16,350	16,920	17,310	18,300	18,860	20,070	20,460
	175～199	－	－	－	16,800	17,380	17,780	18,940	19,340	20,580	20,990
	200～224	－	－	－	－	21,460	22,180	23,540	24,080	25,790	26,370
	225～250	－	－	－	－	－	27,030	28,710	29,450	31,610	32,380

■ 取手付は上記価格にプラス￥900です。
（D224mm以下は取手付をご選択いただけません。）

型番目次/Photo INDEX
プラスチックケース
キャリングケース
防水・防塵樹脂ボックス
防水・防塵アルミ/ステンレスボックス
端子ボックス/防水コネクタ/ケーブルグランド
アルミフレーム/ヒートシンクケース
アルミサッシケース
メタルケース
フリーサイズケース/フリーサイズパネル
ラックケース/サブラック
棚板/ラックパネル
電池ホルダー/電池ボックス
アクセサリー/機構部品
カスタム製品
技術資料/各種ご案内

外観寸法図

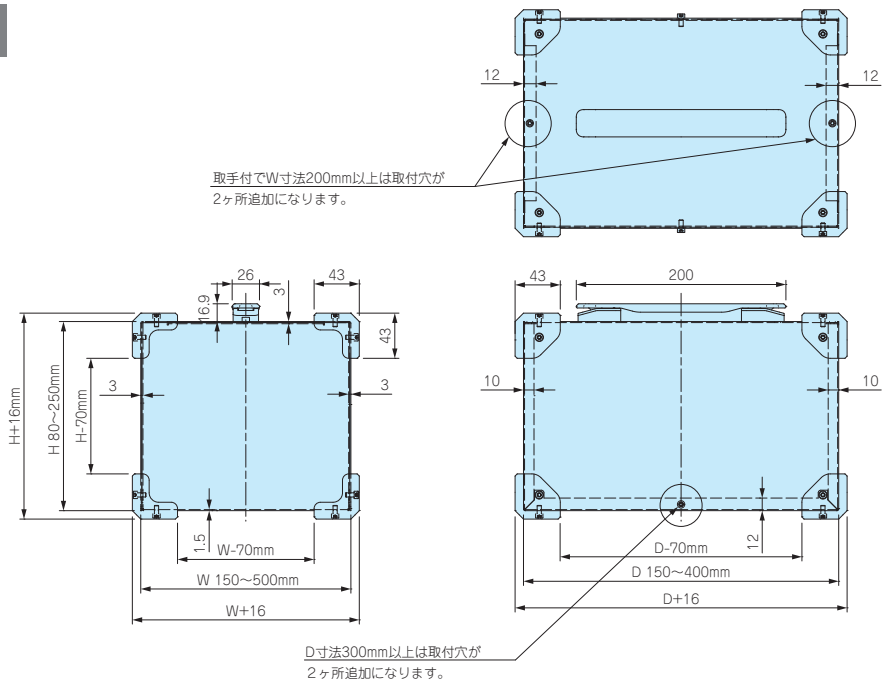

カスタム加工例

穴加工 - 納期 実働7日目発送

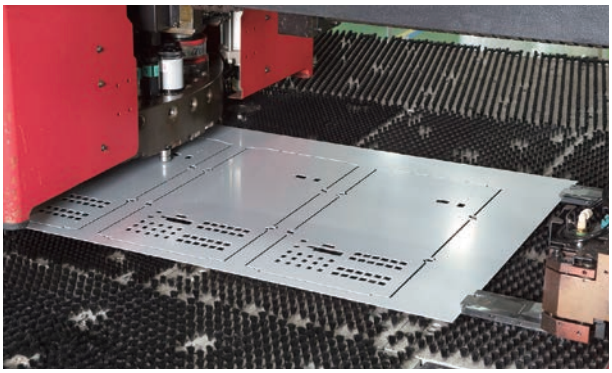

インクジェット印刷 - 穴加工+印刷納期 実働9日目発送

クリンチングスペーサー取付 - 穴加工+スペーサー取付納期 実働8日目発送

MCGS SERIES コーナーガード付ステンレスフリーサイズケース

NEW

導通製品

■ カスタム製品（穴加工・インクジェット印刷・クリンチングスペーサー取付）についてはP14－1～51をご覧下さい。
■ CADデータ（DXF/DWG）でご依頼いただくと5%割引、リピート注文品は更に5%割引致します。

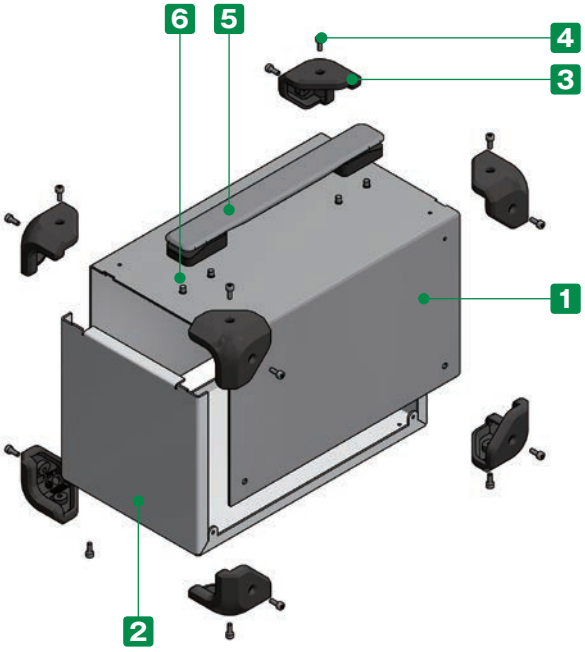

■ 1mm単位で自由なサイズを指定可能なコーナーガード付ステンレス製フリーサイズケースです。
SUS304で強度・耐食性に優れています。
■ ステンレス材は未処理で導通しているのでシールド効果があります。
■ コーナーガードは弾力性のあるエラストマ製で耐衝撃性があります。
また、滑りにくいのでゴム足としての役割も果たします。
■ コーナーガードは4色からご選択いただけます。
■ 取手の有無をご選択いただけます。

■ コーナーガードはケースと共締めです。

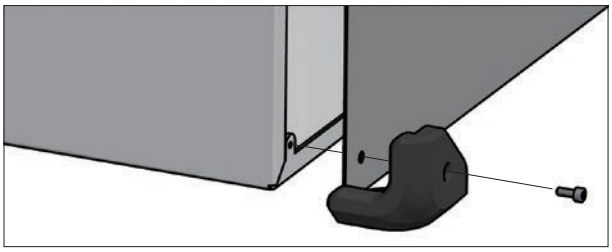

※ 製品の内面（導通処理面）は特性上、加工時に付く傷や油跡がございますが、良品としております。

構成内容

No.	名　称	個　数	材　質	色 / 表面処理
1	カバー	1	ステンレス SUS304	BA
2	シャーシ	1	ステンレス SUS304	BA
3	コーナーガード	8	TPE	ブラック・ライトグレー・ネイビー・レッド
4	取付ビス（六角穴付ボルトM4×8）	16 / 18 / 20	ステンレス	無処理
5	取手（取手付のみ）	1	PU、PA6、ABS、鉄	ブラック・グレー
6	取手取付ビス｛ナベタッピングM5×8（取手付のみ）｝	4	鉄	三価クロメート

■ 六角レンチ付です。

1 サイズ選定

3方向1mm単位のフリーサイズでご指定いただけます。

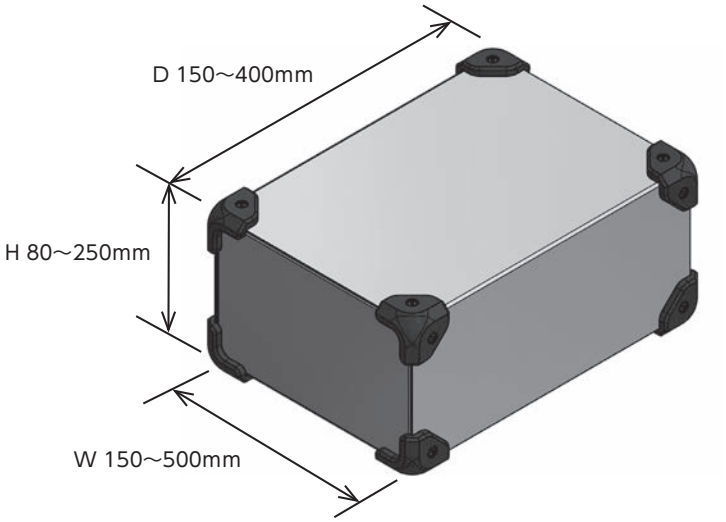

注意

- W・H・D寸法はステンレスケースの外形寸法です。（コーナーガードの厚みは含んでおりません。）
- H寸法はW・D寸法により制限がございます。詳細はP9－79の表をご参照下さい。
- 取手付の場合、取手の位置は上面中央です。（D224mm以下は取手付をご選択いただけません。）

2 カラー選定

コーナーガードを下記4色からご選択いただけます。

記号	B ブラック	G グレー	N ネイビー	R レッド
色				

3 取手の有無

取手付/無しをご選択いただけます。
（取手付はP9-79価格表の価格にプラス￥900です。）

取手ブラック B

取手グレー G

取手無し N

型番記入方法

ご注文の際は □ 内に 1～3 の選択項目に合った寸法や記号を記入して下さい。

ケース型番　MCGS □ - □ - □　□ - □

W　H　D　色記号　取手記号

例：W222 - H111 - D333、コーナーガードがレッド、取手ブラックの場合

MCGS 222 - 111 - 333　R - B

お引き合いはＰ9－111～112のフォーマットをご利用下さい。

納　期

実働7日目発送（穴加工無し、穴加工付き共に）
受注日および土・日・祭日は実働日に含まれません。
納期は基準納期です。数量、追加工内容によっては変わることがございます。

価　格

P9－79標準価格表をご覧下さい。

標準価格表

1台～3台までは同単価です。

4台以上の場合、お見積りはお引合確認後、早急にご回答致します。
4台以上は数量が増えるごとに単価が下がります。
お引き合いについてはP9－111～112の引き合いフォーマットをご利用下さい。

価格例

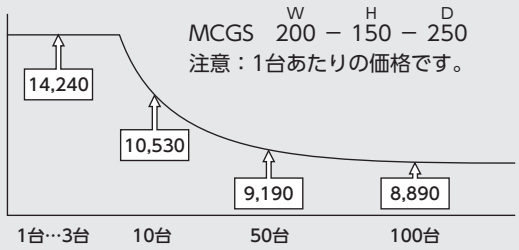

■「 － 」のサイズはお受けできません。
■ 取手付でW寸法200mm以上はビス止めが2ヶ所追加になります。

W	H ＼ D	ビス16ヶ所止め						ビス18ヶ所止め			
		150～174	175～199	200～224	225～249	250～274	275～299	300～324	325～349	350～374	375～400
150～199	80～ 99	10,940	11,190	11,480	11,720	12,010	12,270	12,920	13,160	13,660	13,910
	100～124	11,320	11,590	11,910	12,170	12,480	12,870	13,440	13,690	14,230	14,500
200～249	80～ 99	11,430	11,720	12,060	12,330	12,800	13,090	13,650	13,940	14,480	14,770
	100～124	11,850	12,140	12,520	12,940	13,310	13,610	14,220	14,510	15,100	15,420
	125～149	－	12,530	13,040	13,350	13,740	14,050	14,680	14,990	15,610	15,940
	150～174	－	－	13,510	13,840	14,240	14,570	15,220	15,550	16,230	16,730
	175～199	－	－	－	14,250	14,680	15,020	15,710	16,050	16,890	17,250
250～299	80～ 99	11,930	12,240	12,760	13,070	13,450	13,770	14,400	14,690	15,320	15,650
	100～124	12,390	12,860	13,260	13,590	13,990	14,340	14,990	15,320	15,990	16,480
	125～149	－	13,260	13,690	14,030	14,470	14,810	15,490	15,840	16,690	17,040
	150～174	－	－	14,200	14,570	15,020	15,380	16,080	16,600	17,330	17,720
	175～199	－	－	－	15,020	15,480	15,860	16,760	17,130	17,880	18,280
	200～224	－	－	－	－	18,860	19,550	20,520	21,050	22,110	22,660
300～349	80～ 99	12,540	12,910	13,320	13,680	14,090	14,430	15,120	15,460	16,310	16,660
	100～124	13,050	13,430	13,880	14,240	14,690	15,050	15,760	16,280	17,000	17,390
	125～149	－	13,880	14,340	14,710	15,170	15,560	16,460	16,850	17,590	17,970
	150～174	－	－	14,880	15,280	15,780	16,340	17,100	17,500	18,290	18,700
	175～199	－	－	－	15,780	16,450	16,860	17,630	18,050	18,870	19,290
	200～224	－	－	－	－	20,140	20,740	21,770	22,360	23,490	24,100
	225～250	－	－	－	－	－	25,370	26,690	27,470	28,930	29,770
350～399	80～ 99	13,220	13,610	14,090	14,470	14,940	15,330	16,260	16,640	17,440	17,840
	100～124	13,780	14,180	14,690	15,090	15,600	16,170	16,970	17,370	18,230	18,640
	125～149	－	14,680	15,200	15,610	16,300	16,710	17,550	17,960	18,830	19,270
	150～174	－	－	15,800	16,400	16,940	17,380	18,240	18,690	19,620	20,070
	175～199	－	－	－	16,920	17,490	17,950	18,820	19,270	20,240	20,700
	200～224	－	－	－	－	21,620	22,250	23,430	24,070	25,390	26,230
	225～250	－	－	－	－	－	27,380	28,840	29,720	31,580	32,490
400～449	80～ 99	13,890	14,310	14,860	15,270	15,970	16,390	17,230	17,650	18,600	19,030
	100～124	14,510	14,940	15,520	16,120	16,690	17,110	18,010	18,460	19,450	19,910
	125～149	－	15,460	16,200	16,660	17,250	17,710	18,620	19,080	20,110	20,570
	150～174	－	－	16,870	17,350	17,960	18,430	19,390	19,860	20,950	21,610
	175～199	－	－	－	17,900	18,540	19,030	20,000	20,480	21,750	22,270
	200～224	－	－	－	－	23,090	23,780	25,090	25,920	27,460	28,180
	225～250	－	－	－	－	－	29,380	31,180	32,120	34,070	35,030
450～500	80～ 99	14,810	15,260	16,020	16,480	17,100	17,560	18,550	19,020	20,180	20,650
	100～124	15,490	16,130	16,790	17,250	17,900	18,370	19,430	19,910	21,150	21,790
	125～149	－	16,700	17,350	17,840	18,510	19,000	20,070	20,570	22,000	22,490
	150～174	－	－	18,090	18,620	19,320	19,820	20,950	21,620	22,950	23,490
	175～199	－	－	－	19,210	19,920	20,450	21,750	22,270	23,640	24,190
	200～224	－	－	－	－	25,030	25,920	27,460	28,200	30,090	30,860
	225～250	－	－	－	－	－	32,120	34,040	35,030	37,440	38,470

■ 取手付は上記価格にプラス￥900です。
（D224mm以下は取手付をご選択いただけません。）

型番目次/Photo INDEX
プラスチックケース
キャリングケース
防水・防塵樹脂ボックス
防水・防塵アルミ/ステンレスボックス
端子ボックス/防水コネクタ/ケーブルグランド
アルミフレーム/ヒートシンクケース
アルミサッシケース
メタルケース
フリーサイズケース/フリーサイズパネル
ラックケース/サブラック
棚板/ラックパネル
電池ホルダー/電池ボックス
アクセサリー/機構部品
カスタム製品
技術資料/各種ご案内

外観寸法図

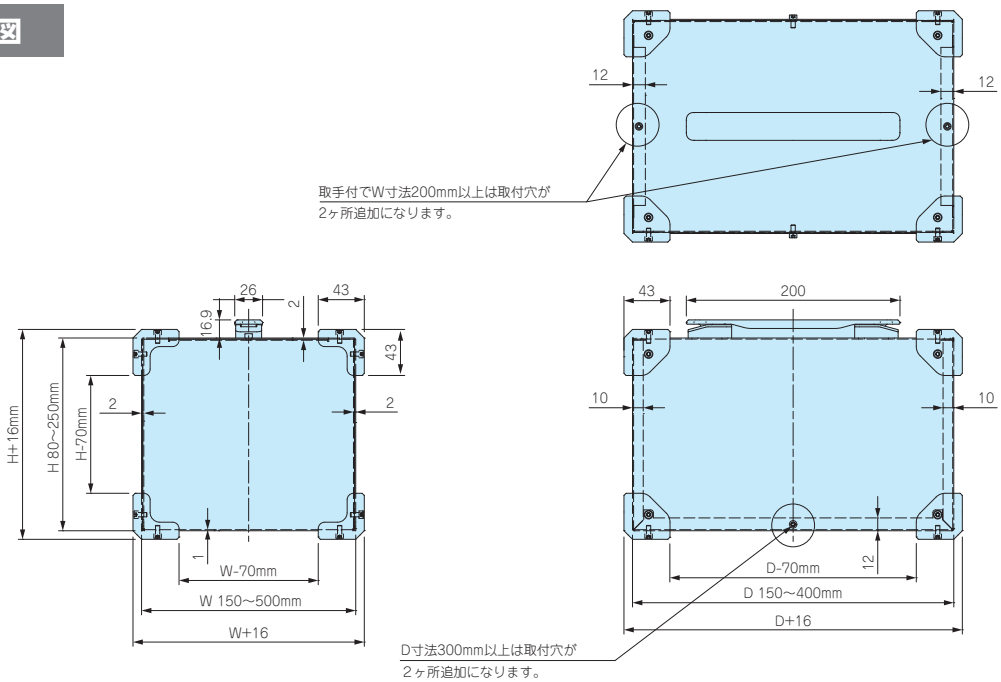

カスタム加工例

穴加工 - 納期 実働8日目発送

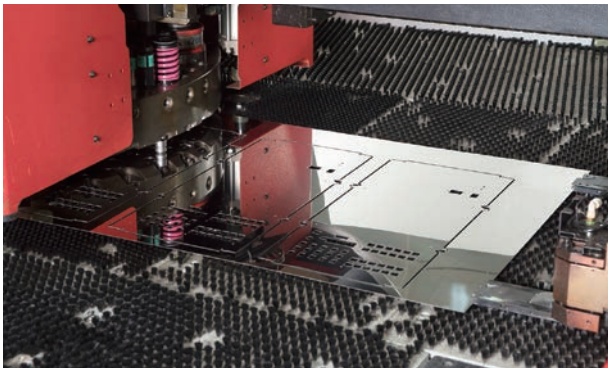

インクジェット印刷 - 穴加工+印刷納期 実働10日目発送

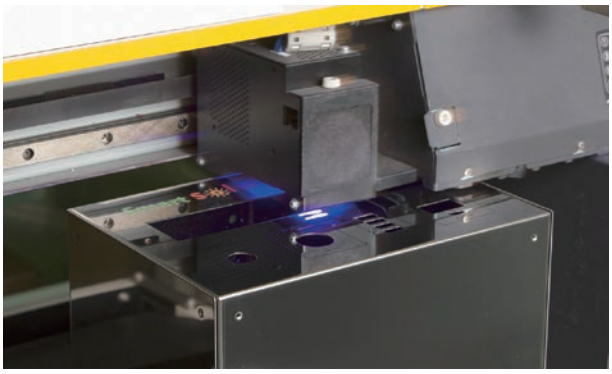
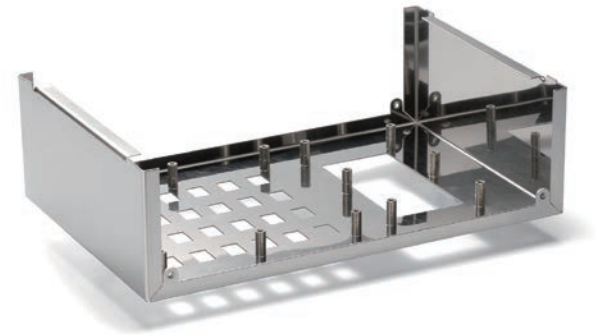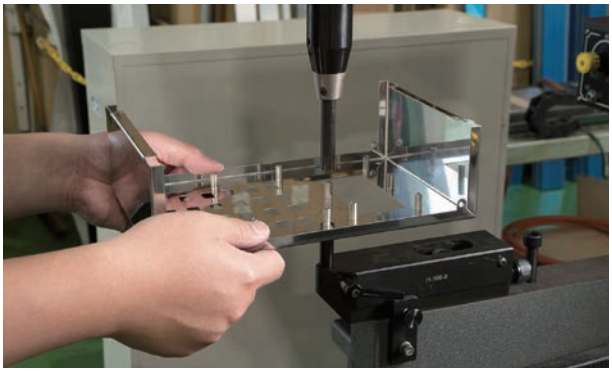
クリンチングスペーサー取付 - 穴加工+スペーサー取付納期 実働9日目発送