SPCP・SPCM SERIES 製品使用例

ポリカーボネートボックスSPCP・SPCMシリーズは、IP66/IP67の防水・防塵性を持った強度の高いボックスです。
すっきりとした主張しないデザインで、様々な工場設備・測定器・通信機器など幅広い用途にご利用いただけます。

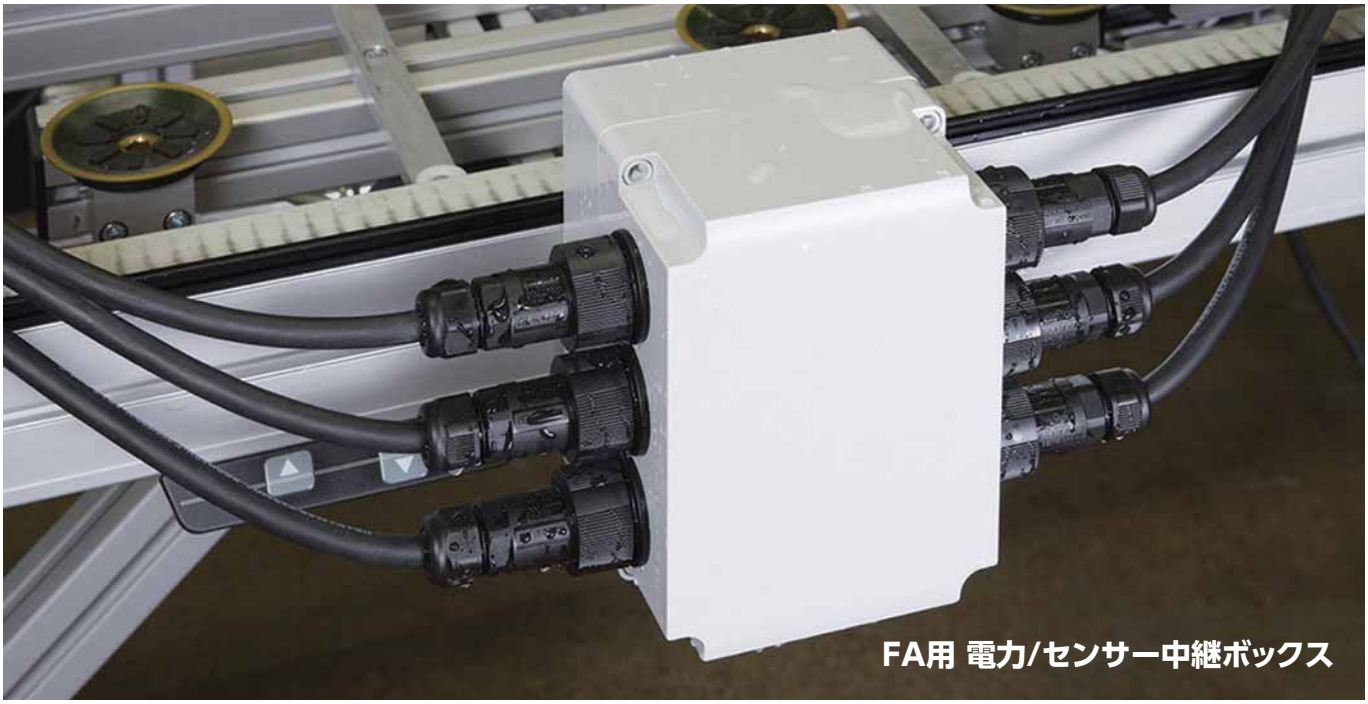

FA用 電力/センサー中継ボックス

産業用モーター中継ボックス

自動ドア開閉装置

デジタル差圧表示計

写真提供 株式会社クローネ様

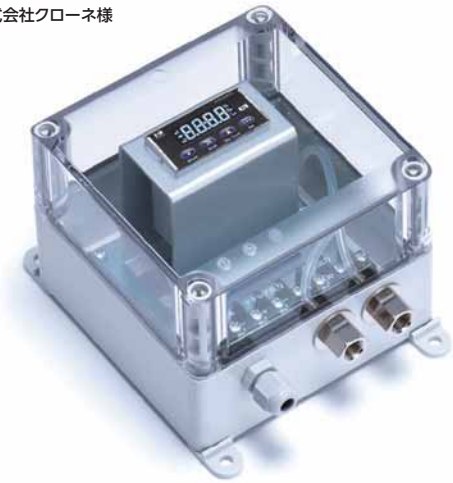

パーツフィーダーカウンター

型番目次/Photo INDEX
プラスチックケース
キャリングケース
防水・防塵樹脂ボックス
防水・防塵アルミ/ステンレスボックス
端子ボックス/防水コネクタ/ケーブルグランド
アルミサッシケース
アルミフレーム/ヒートシンクケース
メタルケース
Raspberry Piケース
フリーサイズケース/フリーサイズパネル
ラックケース/サブラック
棚板/ラックパネル
電池ホルダー/電池ボックス
アクセサリー/機構部品
カスタム製品
技術資料/各種ご案内

温室内環境遠隔モニタリングシステム

写真提供 株式会社セラク様

気象観測システム

写真提供 株式会社エスイーシー様

水位観測装置

写真提供 北斗理研株式会社様

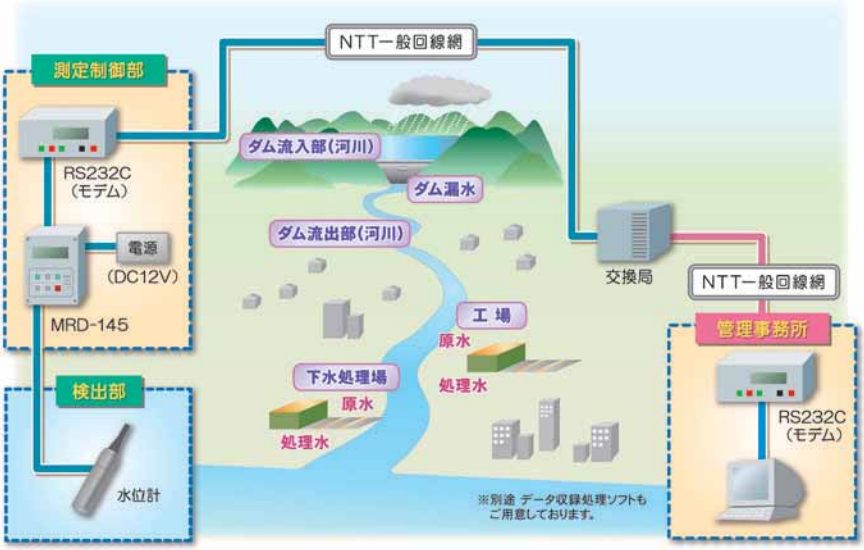

風向風速測定装置

写真提供 ノースワン株式会社様

センサーネットワーク監視装置

写真提供 株式会社京西テクノス様

フィールドデータロガー

写真提供 株式会社M.C.S様

屋外監視カメラ

写真提供 株式会社エースプロモーション様

型番目次/Photo INDEX
プラスチックケース
キャリングケース
防水・防塵樹脂ボックス
防水・防塵アルミ/ステンレスボックス
端子ボックス/防水コネクタ/ケーブルグランド
アルミサッシケース
アルミフレーム/ヒートシンクケース
メタルケース
Raspberry Piケース
フリーサイズケース/フリーサイズパネル
ラックケース/サブラック
棚板/ラックパネル
電池ホルダー/電池ボックス
アクセサリー/機構部品
カスタム製品
技術資料/各種ご案内

SPCM SERIES 防水・防塵ポリカーボネートボックス

NEW SIZE

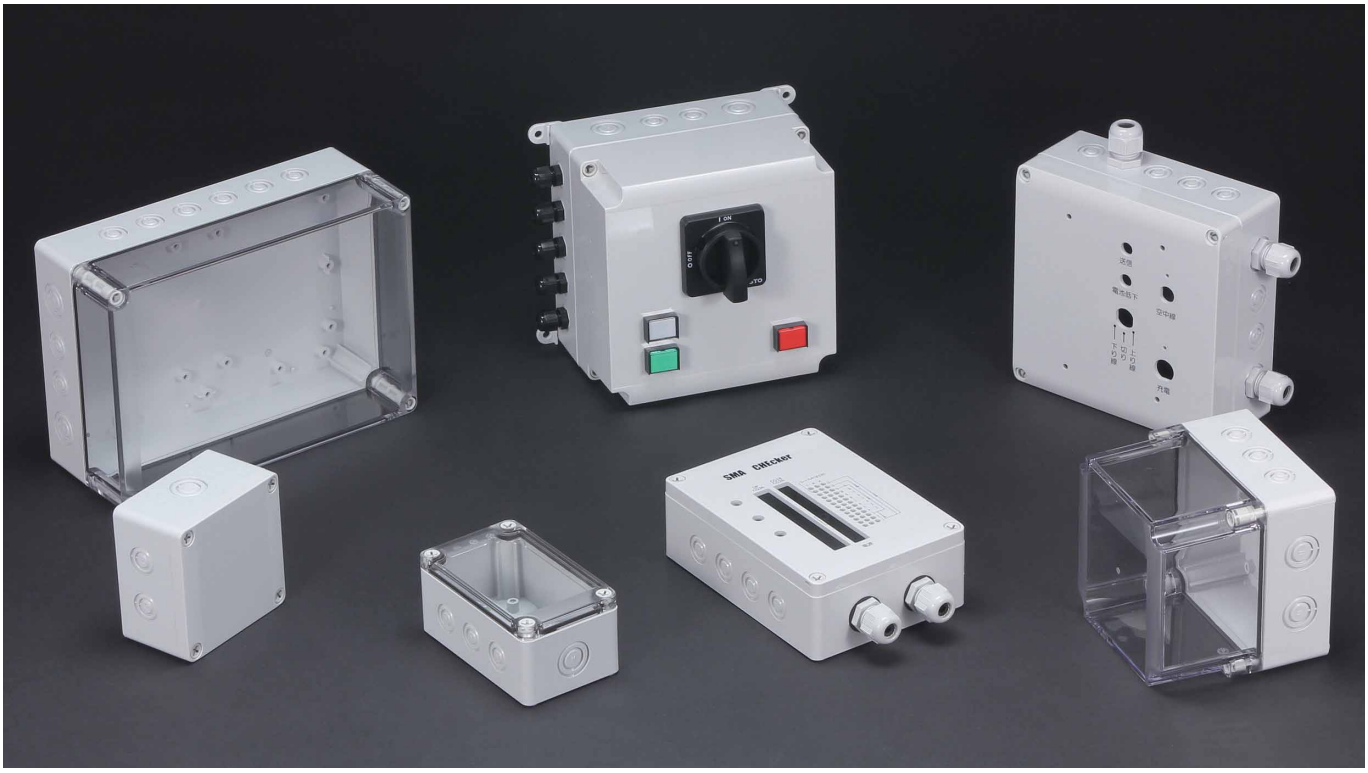

■ カスタム製品（穴加工・インクジェット印刷・塗装）についてはP15－1～61をご覧下さい。
■ ケーブルグランドはボックスと別売になります。詳細はカタログP5－73～81をご覧下さい。

テクニカルデータ

保護等級：IP66 / 67
使用温度範囲：－20℃～+75℃
カバー締め付けトルク：
1N·m～1.5N·m

IP66 IP67 CE UL

■ 耐衝撃性に優れたポリカーボネート製ボックスです。
■ 1818□□・1825□□のボディー高さ75mmが追加し、全28サイズになりました。
■ トップカバーはホワイトグレーと透明の2タイプです。
■ Mネジサイズのノックアウト付で配線用穴加工が可能です。
■ 端子中継ボックス、制御用コントロールボックス、通信用ボックス等、様々な用途に利用可能です。
■ カバースクリュー取付部より直接ビスを入れる事で外部取付足を使用しないで壁面等に取付可能です。
■ 標準品にULシールはついておりません。
ULシール付製品は別途お見積になります。
■ 保護等級について、使用に際しての注意点をP3－3～5に記載してあります。ボックス選定時にご参照下さい。

⇐

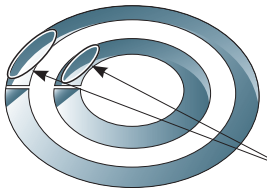

■ ノックアウトを開けるにはケースをカバースクリューで固定し、マイナスドライバーを溝に当て、ハンマー等で叩いて下さい。

構成内容

No.	名　称	個　数	材　質	色 / 表面処理
1	トップカバー	1	ポリカーボネート（UL94V-2）	ホワイトグレー(RAL 7035)・透明
2	ボディー	1	グラスファイバー入りポリカーボネート（UL94V-0）	ホワイトグレー(RAL 7035)
3	ガスケット	1	ポリウレタン	ブラック
4	カバースクリュー	4	ポリアミド	ホワイトグレー
5	取付ベース用ビス（タッピングビス）	4	鉄	ユニクロメッキ

外観寸法図

■ 下記図面は代表共通図です。
各型番の詳細はホームページよりCAD図・PDF図をダウンロードしてご確認下さい。

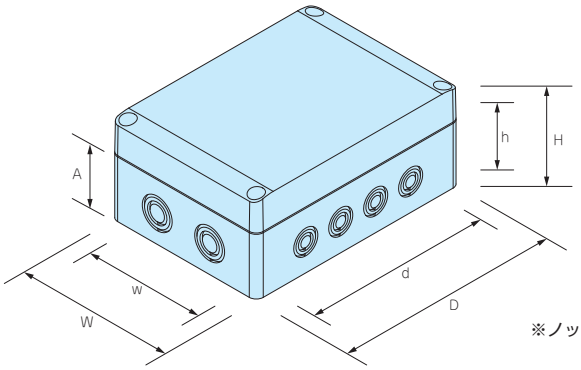

※ノックアウト穴は反対側面にも付いています。

型番・寸法・標準価格

型番				外形寸法				有効寸法（内部）			自重（g）	標準価格（税別）
Gタイプ		Tタイプ										
トップカバー	ボディー	トップカバー	ボディー	W	D	H	A	w	d	h		
● ホワイトグレー		○ 透明	● ホワイトグレー									
SPCM081306G		SPCM081306T		75	125	60	50	65.5	91	45.5	159	1,440
SPCM081308G		SPCM081308T		75	125	75	50	65.5	91	60.5	208	1,520
SPCM081310G		SPCM081310T		75	125	100	50	65	90.5	85.5	275	1,550
SPCM081313G		SPCM081313T		75	125	125	50	64.5	90	110.5	299	1,600
SPCM101006G		SPCM101006T		100	100	60	50	90.5	66	45.5	164	1,380
SPCM131306G		SPCM131306T		125	125	60	50	115.5	91	45.5	243	1,560
SPCM131308G		SPCM131308T		125	125	75	50	115.5	91	60.5	292	1,750
SPCM131310G		SPCM131310T		125	125	100	50	115	90.5	85.5	366	1,900
SPCM131313G		SPCM131313T		125	125	125	50	114.5	90	110.5	401	1,960
SPCM131806G		SPCM131806T		125	175	60	50	115.5	141	45.5	294	1,900
SPCM131808G		SPCM131808T		125	175	75	50	115.5	141	60.5	373	2,120
SPCM131810G		SPCM131810T		125	175	100	50	115	140.5	85.5	450	2,160
SPCM131813G		SPCM131813T		125	175	125	50	115	140.5	110.5	519	2,300
SPCM131815G		SPCM131815T		125	175	150	50	114	139.5	135.5	588	2,550
SPCM181808G		SPCM181808T		175	175	75	50	165.5	141	60.5	468	2,690
SPCM181810G		SPCM181810T		175	175	100	50	165	140.5	85.5	569	2,770
NEW SPCM181810HG		NEW SPCM181810HT		175	175	100	75	164.8	140.4	85.5	538	3,000
SPCM181813G		SPCM181813T		175	175	125	50	164.5	140	110.5	639	2,850
NEW SPCM181813HG		NEW SPCM181813HT		175	175	125	75	164.3	139.9	110.5	652	3,190
SPCM181815G		SPCM181815T		175	175	150	50	164	139.5	135.5	723	3,830
NEW SPCM181815HG		NEW SPCM181815HT		175	175	150	75	163.9	139.5	135.5	716	3,910
NEW SPCM181818HG		NEW SPCM181818HT		175	175	175	75	163.5	139.1	160.5	794	4,310
SPCM182508G		SPCM182508T		175	250	75	50	165.5	216	60.5	633	4,520
SPCM182510G		SPCM182510T		175	250	100	50	165	215.5	85.5	745	4,890
NEW SPCM182510HG		NEW SPCM182510HT		175	250	100	75	164.8	215.4	85.5	718	4,890
NEW SPCM182513HG		NEW SPCM182513HT		175	250	125	75	164.3	214.9	110.5	855	5,120
SPCM182515G		SPCM182515T		175	250	150	50	164	214.5	135.5	946	5,240
NEW SPCM182518HG		NEW SPCM182518HT		175	250	175	75	163.5	214.1	160.5	983	5,580

オプション部品（別売）

外部取付足
SFL-1
P3−65

取付ベース
SMPシリーズ
P3−65

ケーブルグランド
P5−73～81

端子台・端子台カバー
STB・STCシリーズ
P5−25～26

ポール取付部品
P3−107～112

SPCP SERIES 防水・防塵ポリカーボネートボックス

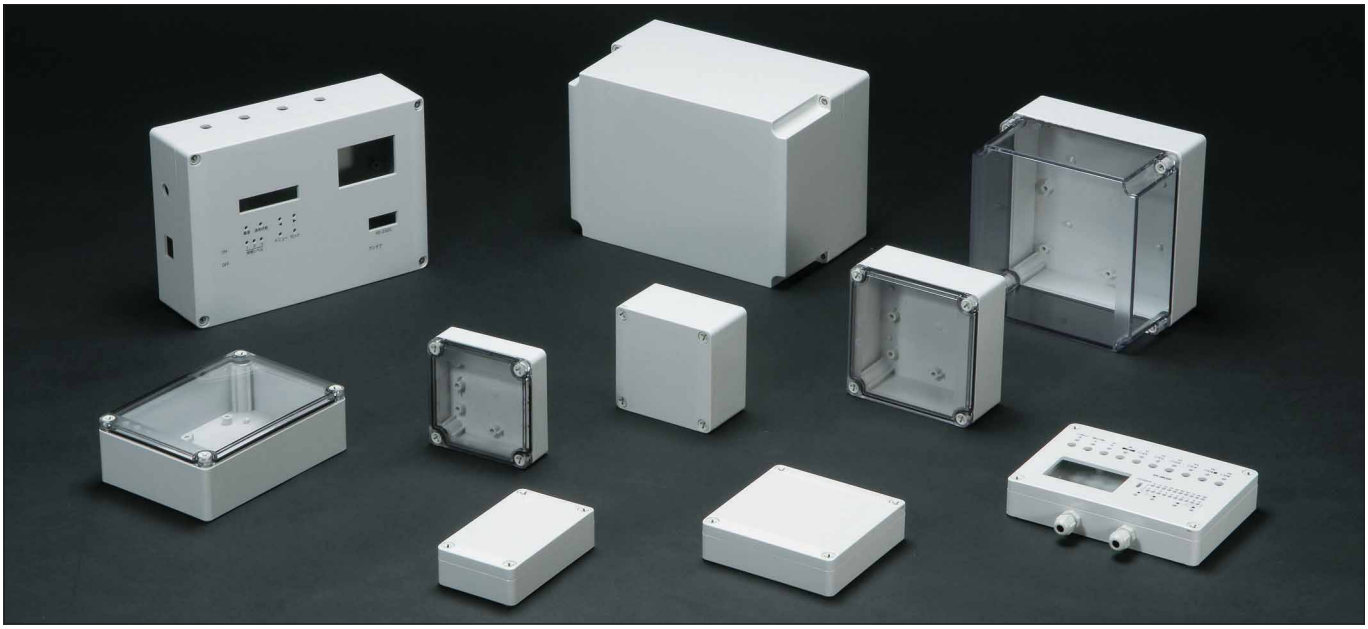

■ カスタム製品（穴加工・インクジェット印刷・表面シート製作）についてはP15－1～61をご覧下さい。
■ カスタム製品のリピート注文品は5%割引致します。

テクニカルデータ

保護等級：IP66 / 67
使用温度範囲：−20℃～+75℃
カバー締め付けトルク：
1N·m～1.5N·m

IP66 IP67 CE UL

■ 耐衝撃性に優れたポリカーボネート製ボックスです。
■ 全28サイズの豊富な品揃より選択いただけます。
■ トップカバーはホワイトグレーと透明の2タイプです。
■ 端子中継ボックス、制御用コントロールボックス、通信用ボックス等様々な用途に利用可能です。
■ カバースクリュー取付部より直接ビスを入れる事で外部取付足を使用しないで壁面等に取付可能です。
■ 標準品にULシールはついておりません。
ULシール付製品は別途お見積になります。
■ 保護等級について、使用に際しての注意点をP3－3～5に記載してあります。ボックス選定時にご参照下さい。

構成内容

No.	名　称	個　数	材　質	色 / 表面処理
1	トップカバー	1	ポリカーボネート（UL94V-2）	ホワイトグレー(RAL 7035)・透明
2	ボディー	1	グラスファイバー入りポリカーボネート（UL94V-0）	ホワイトグレー(RAL 7035)
3	ガスケット	1	ポリウレタン	ブラック
4	カバースクリュー	4	ポリアミド	ホワイトグレー
5	取付ベース用ビス（タッピングビス）	4	鉄	ユニクロメッキ

型番目次/Photo INDEX
プラスチックケース
キャリングケース
防水・防塵樹脂ボックス
防水・防塵アルミ/ステンレスボックス
端子ボックス/防水コネクタ/ケーブルグランド
アルミサッシケース
アルミフレーム/ヒートシンクケース
メタルケース
Raspberry Piケース
フリーサイズケース/フリーサイズパネル
ラックケース/サブラック
棚板/ラックパネル
電池ホルダー/電池ボックス
アクセサリー/機構部品
カスタム製品
技術資料/各種ご案内

外観寸法図

■ 下記図面は代表共通図です。
各型番の詳細はホームページよりCAD図・PDF図をダウンロードしてご確認下さい。

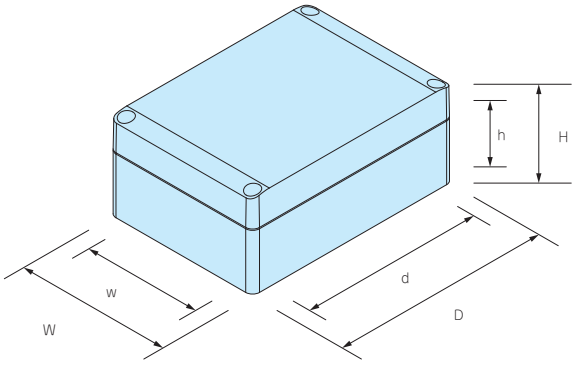

型番・寸法・標準価格

型　番				外形寸法			有効寸法（内部）			自重（g）	標準価格（税別）
Gタイプ		Tタイプ		W	D	H	w	d	h		
トップカバー	ボディー	トップカバー	ボディー								
● ホワイトグレー		○ 透明	● ホワイトグレー								
SPCP081304G		SPCP081304T		75	125	35	65.5	91	20.5	120	1,220
SPCP081305G		SPCP081305T		75	125	50	65.5	91	35.5	150	1,390
SPCP081306G		SPCP081306T		75	125	60	65.5	91	45.5	161	1,400
SPCP081308G		SPCP081308T		75	125	75	65.5	91	60.5	213	1,480
SPCP081310G		SPCP081310T		75	125	100	65	90.5	85.5	278	1,500
SPCP081313G		SPCP081313T		75	125	125	64.5	90	110.5	306	1,550
SPCP101004G		SPCP101004T		100	100	35	90.5	66	20.5	124	1,160
SPCP101006G		SPCP101006T		100	100	60	90.5	66	45.5	165	1,350
SPCP131304G		SPCP131304T		125	125	35	115.5	91	20.5	178	1,320
SPCP131305G		SPCP131305T		125	125	50	115.5	91	35.5	215	1,520
SPCP131306G		SPCP131306T		125	125	60	115.5	91	45.5	243	1,540
SPCP131308G		SPCP131308T		125	125	75	115.5	91	60.5	294	1,710
SPCP131310G		SPCP131310T		125	125	100	115	90.5	85.5	366	1,850
SPCP131313G		SPCP131313T		125	125	125	114.5	90	110.5	405	1,900
SPCP131804G		SPCP131804T		125	175	35	115.5	141	20.5	237	1,610
SPCP131805G		SPCP131805T		125	175	50	115.5	141	35.5	282	1,840
SPCP131806G		SPCP131806T		125	175	60	115.5	141	45.5	297	1,850
SPCP131808G		SPCP131808T		125	175	75	115.5	141	60.5	378	2,050
SPCP131810G		SPCP131810T		125	175	100	115	140.5	85.5	463	2,100
SPCP131813G		SPCP131813T		125	175	125	115	140.5	110.5	531	2,240
SPCP131815G		SPCP131815T		125	175	150	114	139.5	135.5	600	2,470
SPCP181808G		SPCP181808T		175	175	75	165.5	141	60.5	475	2,610
SPCP181810G		SPCP181810T		175	175	100	165	140.5	85.5	584	2,680
SPCP181813G		SPCP181813T		175	175	125	164.5	140	110.5	652	2,770
SPCP181815G		SPCP181815T		175	175	150	164	139.5	135.5	738	3,710
SPCP182508G		SPCP182508T		175	250	75	165.5	216	60.5	637	4,390
SPCP182510G		SPCP182510T		175	250	100	165	215.5	85.5	754	4,740
SPCP182515G		SPCP182515T		175	250	150	164	214.5	135.5	959	5,070

オプション部品（別売）

端子台・端子カバー
STB・STCシリーズ
P5−25〜26

外部取付足
SFL-1
P3−65

取付ベース
SMPシリーズ
P3−65

ケーブルグランド
P5−73〜81

プロテクティブベント
PMFシリーズ
P3−113〜114

DINレール
FDRシリーズ
P3−105〜106

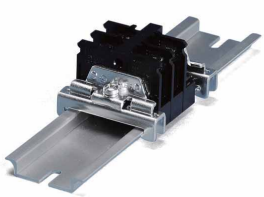

DINレール止め金具
TKRシリーズ
P14−32

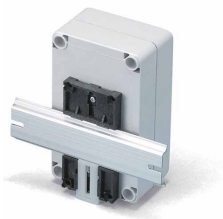

DINレール取付板
P14−31

ポール取付部品
P3−107〜112

ルーフ
SRシリーズ
P3−66

SFL-1 外部取付足

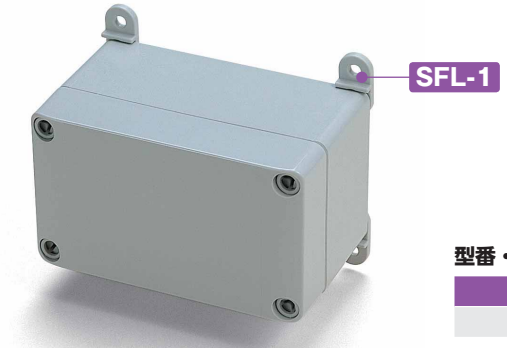

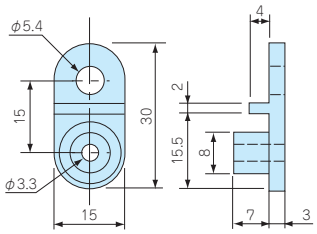

型番・標準価格

型　番	材　質	ビ　ス	入　数	標準価格(税別) / 袋
SFL-1	ポリカーボネート	M4タッピング	4 / 袋	330

SMS4-8 マウントスクリュー

■ ケースに付属している取付ベース用ビス以外で必要な場合にお使い下さい。

型番・標準価格

型　番	材 質	表面処理	入　数	標準価格(税別) / 袋
SMS4-8（ナベタッピングM4×8）	鉄	三価クロメート	4 / 袋	45

SMP SERIES 取付ベース

外観寸法図

■ 下記図面は代表共通図です。
各型番の詳細はホームページよりCAD図・PDF図をダウンロードしてご確認下さい。

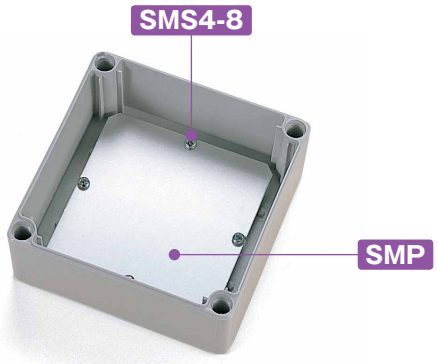

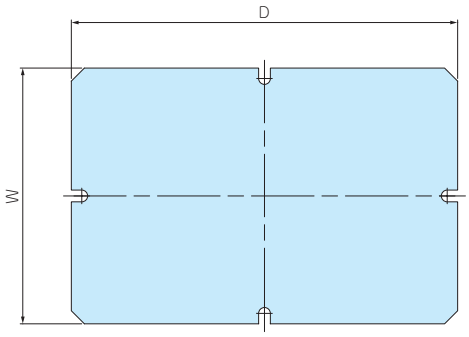

型番・寸法・標準価格

■ 材質 / 表面処理：A1100P t1.5：シルバーアルマイト

型　番	適応機種	W	D	自重(g)	標準価格(税別)
SMP0813	SPCP·SPCM0813	48	98	18	410
SMP1010	SPCP·SPCM1010	78	78	24	410
SMP1313	SPCP·SPCM1313	98	98	40.5	490
SMP1318	SPCP·SPCM1318	98	148	61	590
SMP1818	SPCP·SPCM1818	148	148	93	820
SMP1825	SPCP·SPCM1825	148	223	140.5	1,020

■ 取付ベースの穴加工、クリンチングスペーサー加工も承ります。
詳細はカタログP15－13～18、P15－47～53をご覧下さい。

型番目次/Photo INDEX
プラスチックケース
キャリングケース
防水・防塵樹脂ボックス
防水・防塵アルミ/ステンレスボックス
端子ボックス/防水コネクタ/ケーブルグランド
アルミサッシケース
アルミフレーム/ヒートシンクケース
メタルケース
Raspberry Piケース
フリーサイズケース/フリーサイズパネル
ラックケース/サブラック
棚板/ラックパネル
電池ホルダー/電池ボックス
アクセサリー/機構部品
カスタム製品
技術資料/各種ご案内

SR SERIES　SPCP・SPCM専用ルーフ

■ ルーフと付属のスペーサーに外部取付用の穴がありますので別途取付金具等は不要です。

■ 屋外でボックスを設置する場合にはルーフを使用される事をお勧め致します。

ルーフ

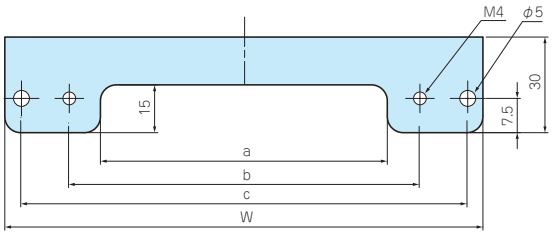

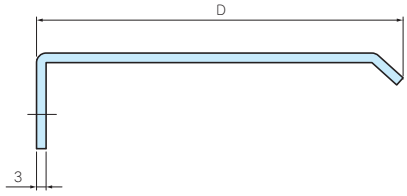

スペーサー

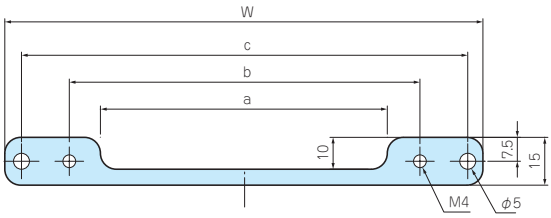

構成内容

No.	名　称	個　数	材　質	色 / 表面処理
1	ルーフ	1	アルミ板 A1050P t3.0	ライトグレー塗装
2	スペーサー	1	アルミ板 A1050P t3.0	ライトグレー塗装
–	取付ビス	4	ステンレス	無処理
–	Oリング	4	NBR	ブラック

型番・寸法・標準価格

型　番	W	D	a	b	c	対応ボックス	標準価格(税別)
SR1308	150	90	90	110	140	SPCP・SPCM 131308　131808	1,690
SR1310	150	115	90	110	140	SPCP・SPCM 131310　131810	1,840
SR1313	150	140	90	110	140	SPCP・SPCM 131313　131813	2,050
SR1315	150	165	90	110	140	SPCP・SPCM 131815	2,130
SR1808	200	90	140	160	190	SPCP・SPCM 181808　182508	2,060
SR1810	200	115	140	160	190	SPCP・SPCM 181810　182510	2,150
SR1813	200	140	140	160	190	SPCP・SPCM 181813 SPCM 182513	2,440
SR1815	200	165	140	160	190	SPCP・SPCM 181815　182515	2,500

STB SERIES 中継用端子台

(FW2)

■ SPCM・SPCPシリーズに取付可能な端子台です。
■ SPCPシリーズはカタログP3－59～62をご覧下さい。

構成内容

No.	名　称	個　数	材　質	色 / 表面処理
1	基台	1	PBT（UL94V-0）	ブラック
2	導電板	1	真ちゅう	ニッケルメッキ
3	結線ビス（814=M3×8・815=M4×10）	2×P個	鉄	ニッケルメッキ
—	取付ビス（M4×10タッピングビス）	2	鉄	三価クロメート

STB-814

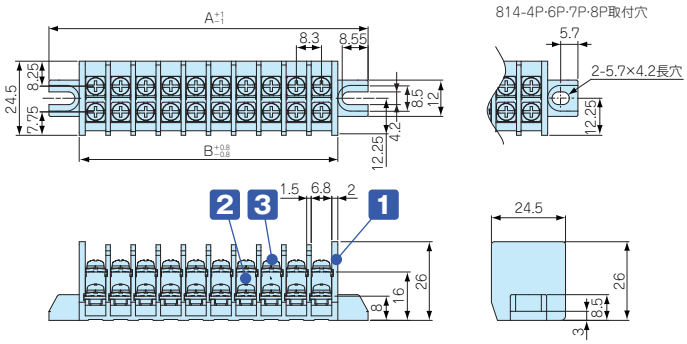

性能

1. 定格　300V　30A（UL対象）
　　（600V 40A UL対象外）
2. 絶縁抵抗　DC500V　1000MΩ以上
3. 耐電圧　AC2500V　1分間異常ナシ
4. 使用温度範囲　－40℃～＋90℃
5. 保存温度範囲　－40℃～＋90℃

STB-815

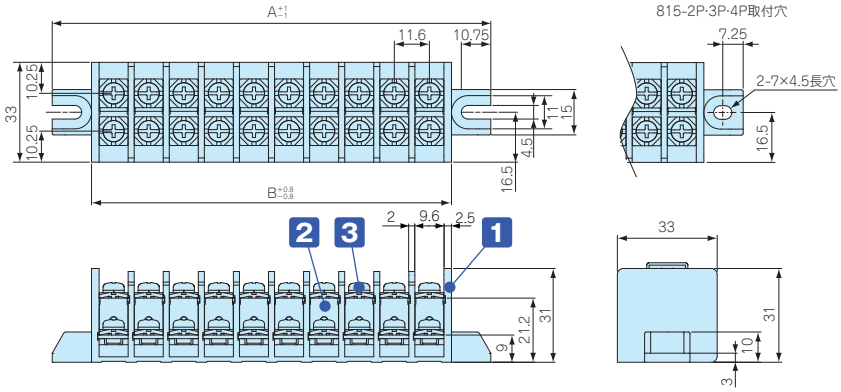

性能

1. 定格　300V　30A（UL対象）
　　（600V 40A UL対象外）
2. 絶縁抵抗　DC500V　1000MΩ以上
3. 耐電圧　AC2500V　1分間異常ナシ
4. 使用温度範囲　－40℃～＋90℃
5. 保存温度範囲　－40℃～＋90℃

型番・寸法・標準価格

型　番	P（端子極数）	A	B	対応 SPCM・SPCP　W×Dサイズ	標準価格（税別）
STB814-　3P	3	47.4	27.4	75×125	▲　580
STB814-　4P	4	55.7	35.7	100×100	▲　590
STB814-　6P	6	72.3	52.3	175×175	▲　710
STB814-　7P	7	80.6	60.6	100×100	▲　790
STB814-　8P	8	88.9	68.9	75×125、125×125	▲　860
STB814-　9P	9	97.2	77.2	125×125、125×175、175×250	▲1,070
STB814-10P	10	105.5	85.5	125×175、175×250	▲1,130
STB815-　2P	2	52.2	26.2	75×125	▲　390
STB815-　3P	3	63.8	37.8	100×100	▲　740
STB815-　4P	4	75.4	49.4	125×125	▲　740
STB815-　6P	6	98.6	72.6	125×125、125×175、175×250	▲1,180
STB815-10P	10	145	119	175×175、175×250	▲1,390

▲は値上げした製品です。

型番目次/Photo INDEX
プラスチックケース
キャリングケース
防水・防塵樹脂ボックス
防水・防塵アルミ/ステンレスボックス
端子ボックス/防水コネクタ/ケーブルグランド
アルミサッシケース
アルミフレーム/ヒートシンクケース
メタルケース
Raspberry Piケース
フリーサイズケース/フリーサイズパネル
ラックケース/サブラック
棚板/ラックパネル
電池ホルダー/電池ボックス
アクセサリー/機構部品
カスタム製品
技術資料/各種ご案内

STC SERIES 端子台カバー

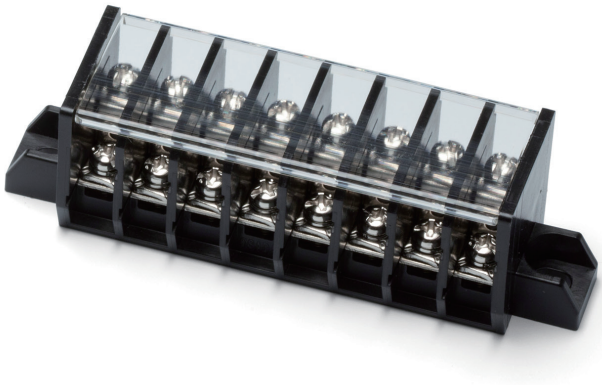

■ STB型中継端子台用のカバーです。
■ 端子の保護や番号記入用の銘板としてご利用下さい。

STC814

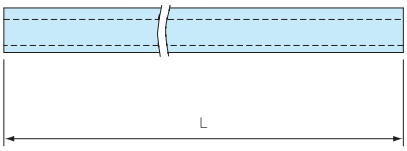

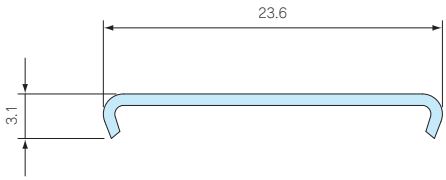

STC815

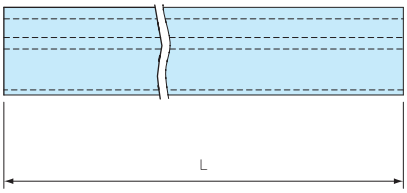

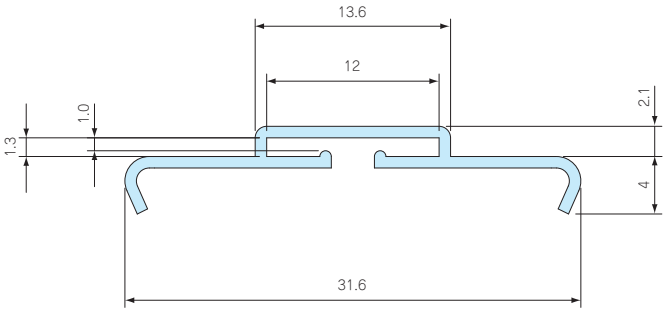

■ 材質 / 色：ポリカーボネートt0.8 / 透明

型番・寸法・標準価格

型　番	P（端子極数）	L	適合端子台	標準価格（税別）
STC814- 3P	3	22.4	STB814- 3P	130
STC814- 4P	4	30.7	STB814- 4P	130
STC814- 6P	6	47.3	STB814- 6P	150
STC814- 7P	7	55.6	STB814- 7P	150
STC814- 8P	8	63.9	STB814- 8P	170
STC814- 9P	9	72.2	STB814- 9P	170
STC814-10P	10	80.5	STB814-10P	190
STC815- 2P	2	20.2	STB815- 2P	170
STC815- 3P	3	31.8	STB815- 3P	170
STC815- 4P	4	43.4	STB815- 4P	190
STC815- 6P	6	66.6	STB815- 6P	190
STC815-10P	10	113.0	STB815-10P	250

型番目次/Photo INDEX
プラスチックケース
キャリングケース
防水・防塵樹脂ボックス
防水・防塵アルミ/ステンレスボックス
端子ボックス/防水コネクタ/ケーブルグランド
アルミサッシケース
アルミフレーム/ヒートシンクケース
メタルケース
Raspberry Piケース
フリーサイズケース/フリーサイズパネル
ラックケース/サブラック
棚板/ラックパネル
電池ホルダー/電池ボックス
アクセサリー/機構部品
カスタム製品
技術資料/各種ご案内

STB型中継用端子台　ボックス対応図

■ 各型番の詳細はホームページよりCAD図・PDF図をダウンロードしてご確認下さい。

■ 端子台の取付位置は、点線で表した位置にも取付けが可能です。

対応ボックス　SPCM/SPCP 081305・081306・081308・081310・081313

814-3P

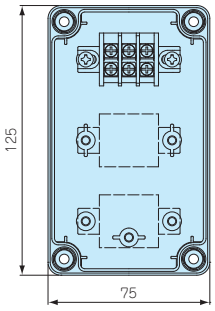

814-8P

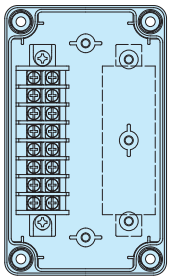

815-2P

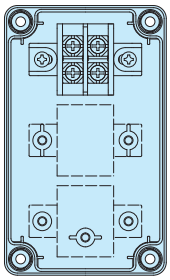

対応ボックス　SPCM/SPCP 101006

814-4P

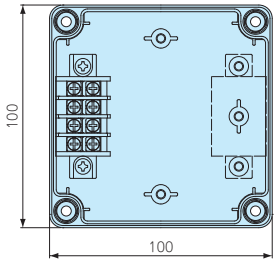

814-7P

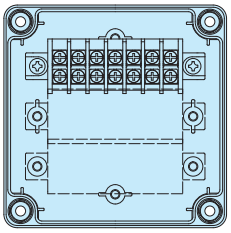

815-3P

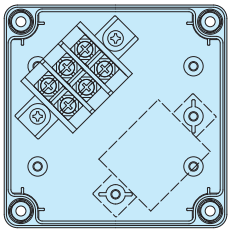

対応ボックス　SPCM/SPCP 131305・131306・131308・131310・131313

814-8P

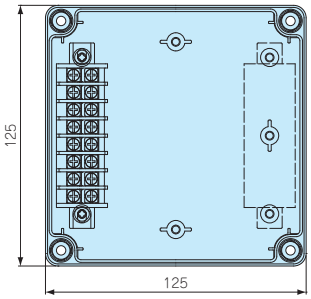

814-9P

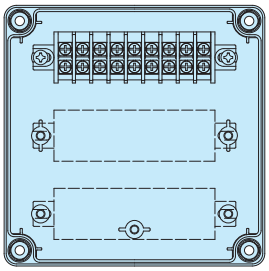

815-4P

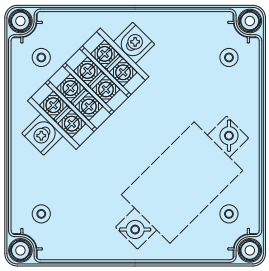

815-6P

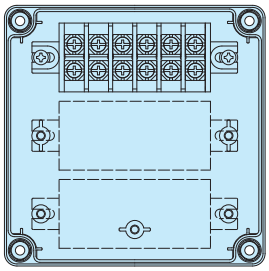

対応ボックス　SPCM/SPCP 131805・131806・131808・131810・131813・131815

814-9P

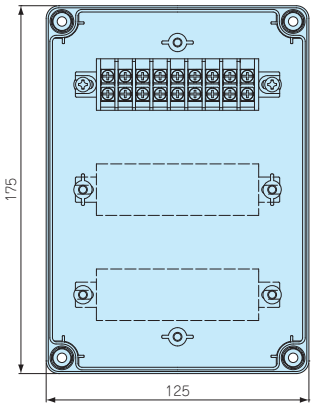

814-10P

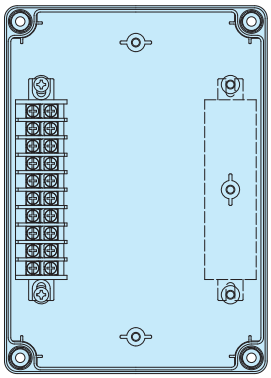

815-6P

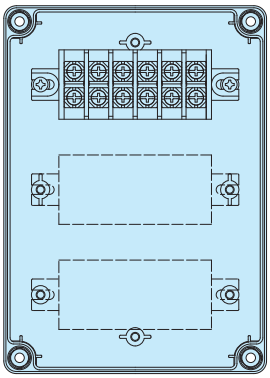

■ 端子台の取付位置は、点線で表した位置にも取付けが可能です。

SPCM/SPCP 181808・181810・181813・181815・181818

814-6P

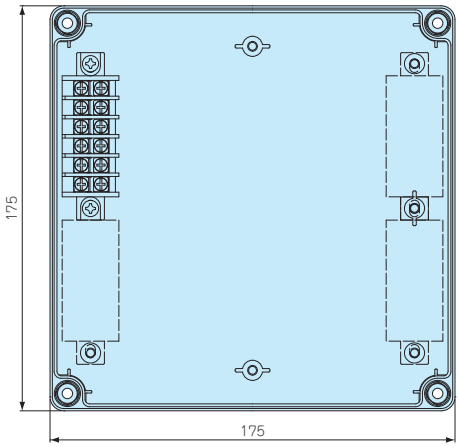

814-10P

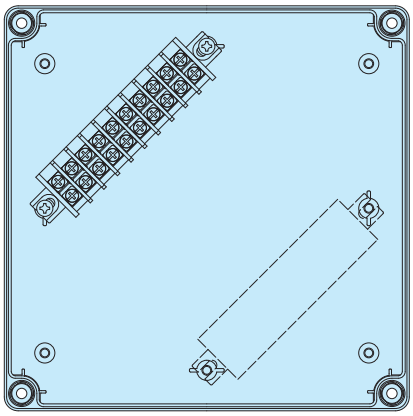

815-10P

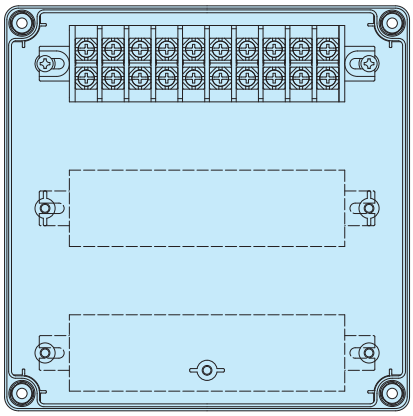

SPCM/SPCP 182508・182510・182513・182515・182518

814-9P

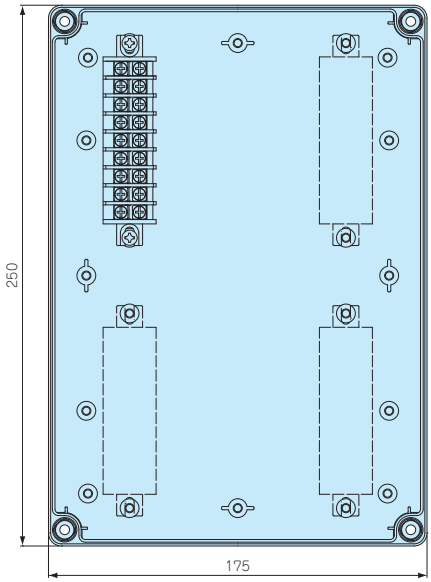

814-10P

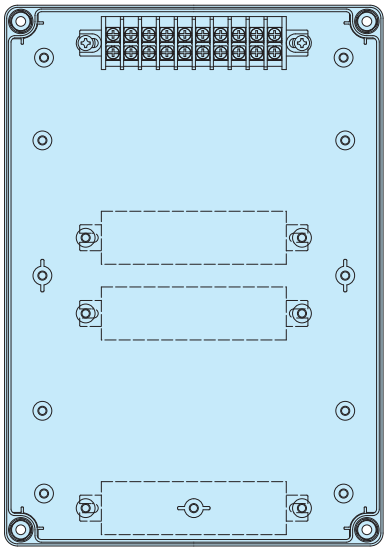

814-10P

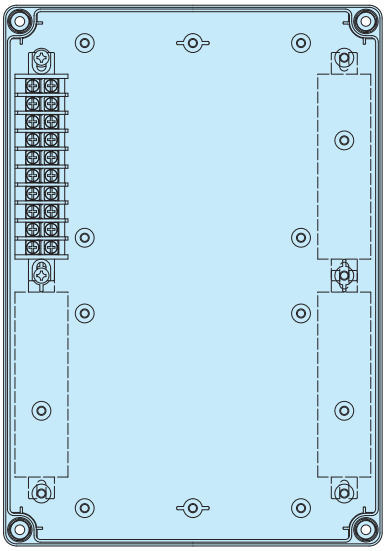

815-6P

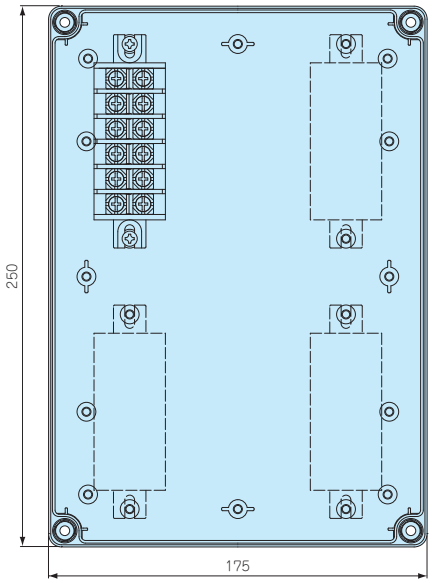

815-10P

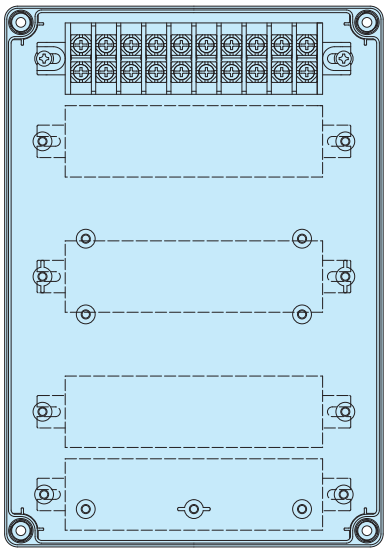

型番目次/Photo INDEX
プラスチックケース
キャリングケース
防水・防塵樹脂ボックス
防水・防塵アルミ/ステンレスボックス
端子ボックス/防水コネクタ/ケーブルグランド
アルミサッシケース
アルミフレーム/ヒートシンクケース
メタルケース
Raspberry Piケース
フリーサイズケース/フリーサイズパネル
ラックケース/サブラック
棚板/ラックパネル
電池ホルダー/電池ボックス
アクセサリー/機構部品
カスタム製品
技術資料/各種ご案内

FDR SERIES DINレール

NEW SIZE

■ ボックス内部に端子台やリレー・スイッチ等を取付るためのレールです。
■ 各ケースの取付ボスのピッチをご確認の上、L寸をお選び下さい。
■ その他のケースに使用する場合はFDR-1000をご利用下さい。

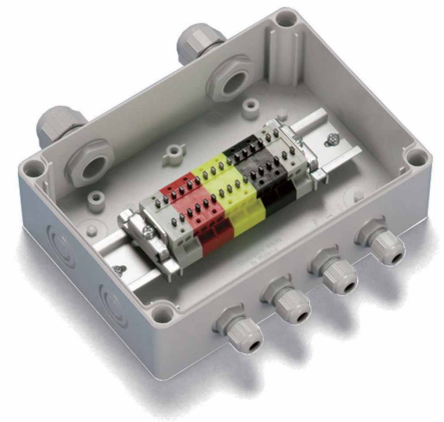

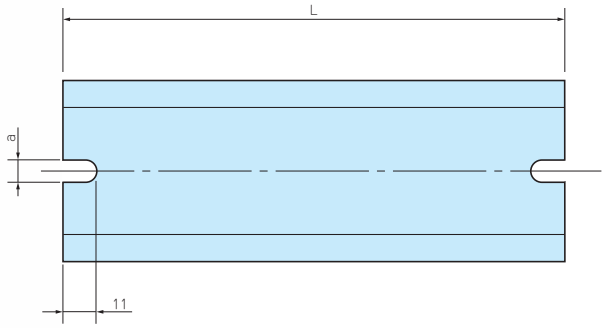

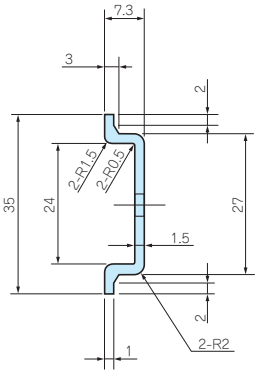

構成内容

材　質	表面処理
アルミ押出材 A6063S-T5	シルバーアルマイト

型番・寸法・標準価格

型　番	L	a	対応ボスピッチ	標準価格(税別)
FDR- 50	50	4.2	32 ～ 42	150
57	57	4.2	39 ～ 49	150
66	66	4.2	48 ～ 58	150
77	77	4.2	59 ～ 69	150
80	80	4.2	62 ～ 72	160
87	87	4.2	69 ～ 79	160
92	92	4.2	74 ～ 84	160
100	100	4.2	82 ～ 92	160
106	106	4.2	88 ～ 98	200
110	110	4.2	92 ～ 102	200
120	120	4.2	102 ～ 112	200
128	128	4.2	110 ～ 120	200
137	137	4.2	119 ～ 129	200
142	142	4.2	124 ～ 134	200
146	146	4.2	128 ～ 138	200
150	150	4.2	132 ～ 142	210
168	168	4.2	150 ～ 160	230
170	170	4.2	152 ～ 162	230
186	186	4.2	168 ～ 178	240
202	202	4.2	184 ～ 194	260
205	205	4.2	187 ～ 197	260
223	223	4.2	205 ～ 215	260
226	226	4.2	208 ～ 218	260
235	235	4.2	217 ～ 227	290
242	242	4.2	224 ～ 234	290
249	249	4.2	231 ～ 241	290
283	283	4.2	265 ～ 275	300
300	300	4.2	282 ～ 292	310
350	350	4.2	332 ～ 342	370
NEW 400	400	4.2	382 ～ 392	400
450	450	4.2	432 ～ 442	420
550	550	4.2	532 ～ 542	520

型　番	L	a	対応ボスピッチ	標準価格(税別)
FDR-B124	124	6.5	108 ～ 114	▲210
B142	142	6.5	126 ～ 132	▲230
B160	160	6.5	144 ～ 150	▲230
B165	165	6.5	149 ～ 155	230
B176	176	6.5	160 ～ 166	230
B183	183	6.5	167 ～ 173	230
B223	223	6.5	207 ～ 213	260
B260	260	6.5	244 ～ 250	300
B303	303	6.5	287 ～ 293	300
B338	338	6.5	322 ～ 328	350
B360	360	6.5	344 ～ 350	380
B376	376	6.5	360 ～ 366	390
B383	383	6.5	367 ～ 373	390
B463	463	6.5	447 ～ 453	440
FDR-1000	1000	–	–	610

■ FDR-1000には取付ビス用の欠き処理はございません。　▲は値上げした製品です。

型番目次/Photo INDEX
プラスチックケース
キャリングケース
防水・防塵樹脂ボックス
防水・防塵アルミ/ステンレスボックス
端子ボックス/防水コネクタ/ケーブルグランド
アルミサッシケース
アルミフレーム/ヒートシンクケース
メタルケース
Raspberry Piケース
フリーサイズケース/フリーサイズパネル
ラックケース/サブラック
棚板/ラックパネル
電池ホルダー/電池ボックス
アクセサリー/機構部品
カスタム製品
技術資料/各種ご案内

DINレール対応表

BC□□シリーズ

ボックス型番		DINレール型番
BCAP BCPC BCPK BCAR BCPR	091207	FDR - 80
	091208	80
	101507	110
	101508	110
	112107	170
	112110	170
	112607	223
	112610	223
	131508	120
	131808	150
	131810	150
	151509	120
	151512	120
	162110	170
	162113	170
	162610	223
	162613	223
	172211	170
	172711	223

BCASシリーズ

ボックス型番		DINレール型番
BCAS	071005	FDR - 92
	080806	66
	081104	92
	081107	92
	081108	92
	081110	92
	081307	110
	081308	110
	081807	168
	081808	168
	082507	235
	082508	235
	101007	77
	101010	77
	101807	150
	102007	170
	102307	202
	121207	80
	121210	80
	141709	146
	142309	205
	151507	120
	151510	120
	152004	170
	152007	170
	152010	170
	152013	170
	152016	170
	152510	226
	152513	226
	161607	137

SPCP・SPCMシリーズ

ボックス型番		DINレール型番
SPCP SPCM	081304	FDR - 50/100
	081305	50/100
	081306	50/100
	081308	50/100
	081310	50/100
	081313	50/100
	101004	80
	101006	80
	131304	100
	131305	100
	131306	100
	131308	100
	131310	100
	131313	100
	131804	100/150
	131805	100/150
	131806	100/150
	131808	100/150
	131810	100/150
	131813	100/150
	131815	100/150
	181808	150
	181810	150
	181813	150
	181815	150
	181818	150
	182508	150/223
	182510	150/223
	182513	150/223
	182515	150/223
	182518	150/223

GAシリーズ

ボックス型番		DINレール型番
GA	5- 5- 4	—
	6- 6- 4	—
	12- 7- 4	—
	12- 7- 6	—
	8- 8- 6	FDR - 66
	9-12- 6	—
	9-12- 8	FDR - 100/77
	12-12- 6	110
	12-12- 9	110
	8-16- 6	146/66
	8-16- 9	146/66
	16-16- 6	150
	16-16- 9	150
	12-17- 6	100
	12-17- 8	100
	8-20- 6	—
	12-20- 8	FDR - 186
	15-22- 6	—
	15-22- 8	—
	19-27-10	249

WG・WGVシリーズ

ボックス型番		DINレール型番
WG WGV	10-15-6	FDR - 57/100
	10-15-8	57/100
	15-16-6	100/106
	15-16-8	100/106
	15-21-6	100/150
	15-21-9	100/150

DPCPシリーズ

ボックス型番		DINレール型番
DPCP	050504	—
	050704	—
	080806	FDR - 66
	080809	66
	081206	106
	081209	106
	081606	146
	081609	146
	121206	110
	121209	110
	121609	146
	122009	186
	152008	170
	162409	223
	162412	223
	233009	283
	233011	283

OPCP・WPCP・OPCM・WPCM・RPCPシリーズ

ボックス型番		DINレール型番
OPCP WPCP OPCM WPCM RPCP	202013	FDR - B160
	202018	B160
	203013	B160/B260
	203018	B160/B260
	204013	B160/B360
	204018	B160/B360
	303013	B260
	303018	B260
	304013	B260/B360
	304018	B260/B360
	306013	B260
	306018	B260
	404013	B360
	404018	B360
	406013	B360
	406018	B360

UPCシリーズ

ボックス型番		DINレール型番
UPC	172213	FDR-B124
	232818	B176
	283318	B223
	434829	B376

オプション部品（別売）

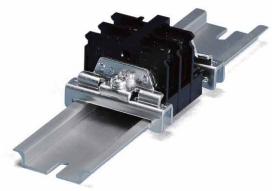

DINレール止め金具
TKRシリーズ
P14−32

DINレール取付板
DRAシリーズ
P14−31

ネジ止め式DINレール取付板
DRT-1シリーズ
P14−31

型番目次/Photo INDEX
プラスチックケース
キャリングケース
防水・防塵樹脂ボックス
防水・防塵アルミ/ステンレスボックス
端子ボックス/防水コネクタ/ケーブルグランド
アルミサッシケース
アルミフレーム/ヒートシンクケース
メタルケース
Raspberry Piケース
フリーサイズケース/フリーサイズパネル
ラックケース/サブラック
棚板/ラックパネル
電池ホルダー/電池ボックス
アクセサリー/機構部品
カスタム製品
技術資料/各種ご案内

SSK SERIES ポール取付金具

- ステンレス製のポール・電柱取付金具です。
- ボックスに穴加工をしないで取付け可能です。
- 取付の際はビスセットSSK-Bシリーズ（P3－108）、固定ベルトSNB・PKBシリーズ(P3－111～112)を別途ご購入下さい。
- 製品のCADデータはホームページよりダウンロード可能です。
- SSK-Pには樹脂製マウントブラケットが付属しています。

SNBシリーズ

PKBシリーズ

外観寸法図

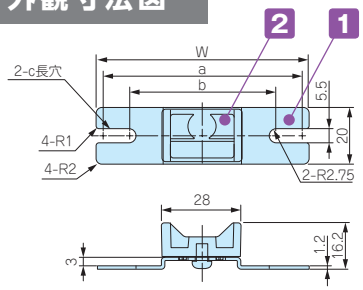

SSK-P50・60・75・80

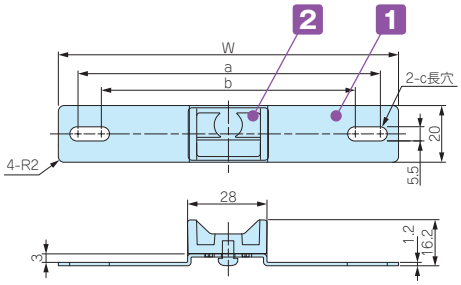

SSK-P100・120

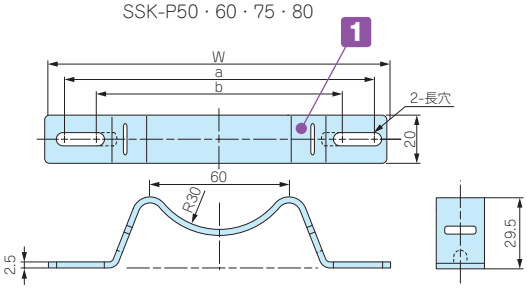

SSK-160～250

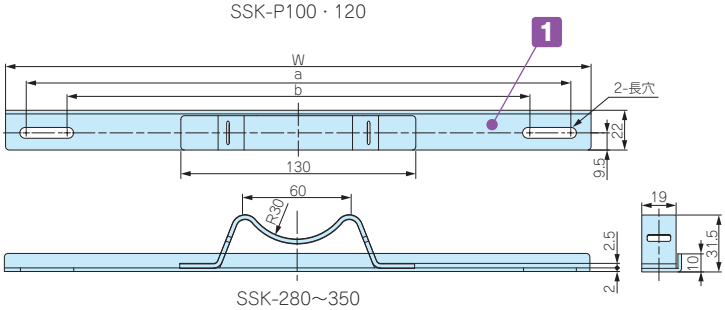

SSK-280～350

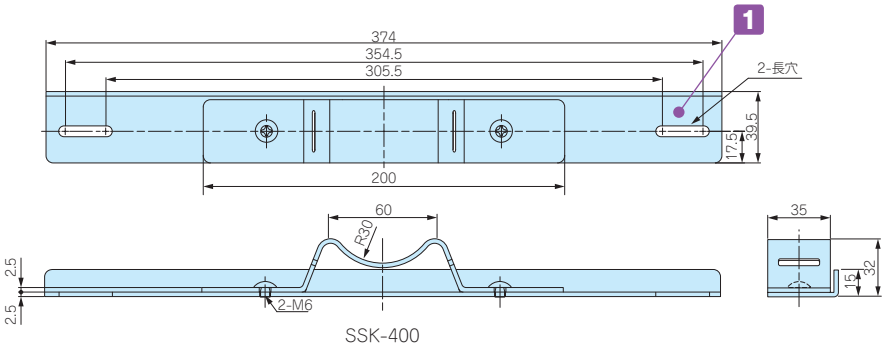

SSK-400

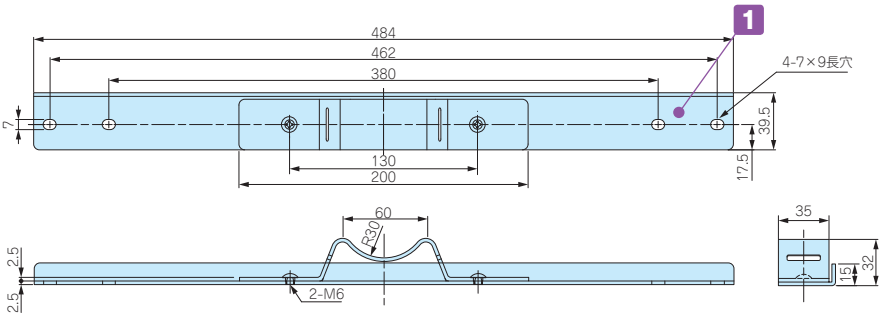

SSK-530

型番目次/Photo INDEX
プラスチックケース
キャリングケース
防水・防塵樹脂ボックス
防水・防塵アルミ/ステンレスボックス
端子ボックス/防水コネクタ/ケーブルグランド
アルミサッシケース
アルミフレーム/ヒートシンクケース
メタルケース
Raspberry Piケース
フリーサイズケース/フリーサイズパネル
ラックケース/サブラック
棚板/ラックパネル
電池ホルダー/電池ボックス
アクセサリー/機構部品
カスタム製品
技術資料/各種ご案内

構成内容

No.	名　称	個　数	材　質	色 / 表面処理
1	取付金具	2	ステンレス SUS304	バレル研磨
2	マウントブラケット	2	ASA樹脂（耐候性樹脂）	ホワイトグレー

■ 付属の取付ビスはBCAP・BCAR・BCPC・BCPR・BCPKシリーズ用になります。その他のボックスを取付けるには、別途SSK-Bシリーズをご購入下さい。

型番・寸法・標準価格

型　番	W	a	b	c	対応ベルト	入　数	標準価格 / 袋（税別）
SSK-P50	50	44.5	37.5	5.5×　9	PKB10PM、10P　PKB10S	2 / 袋	▲1,770
SSK-P60	60	54.5	47.5	5.5×　9	PKB10PM、10P　PKB10S	2 / 袋	▲1,770
SSK-P75	75	69.5	55.5	5.5×12.5	PKB10PM、10P　PKB10S	2 / 袋	▲1,880
SSK-P80	80	74.5	64.5	5.5×10.5	PKB10PM、10P　PKB10S	2 / 袋	▲1,880
SSK-P100	100	88.1	76.5	5.5×11.3	PKB10PM、10P　PKB10S	2 / 袋	▲1,940
SSK-P120	120	106.5	88.5	5.5×14.5	PKB10PM、10P　PKB10S	2 / 袋	▲2,140
SSK-160	142	129.5	106.5	–	PKB10PM、10P　PKB10S、SNBシリーズ	2 / 袋	▲2,620
SSK-170	152	142.3	101	–	PKB10PM、10P　PKB10S、SNBシリーズ	2 / 袋	▲2,750
SSK-200	174	161.5	112.5	–	PKB10PM、10P　PKB10S、SNBシリーズ	2 / 袋	▲2,800
SSK-210	192	180.5	131.5	–	PKB10PM、10P　PKB10S、SNBシリーズ	2 / 袋	▲2,940
SSK-250	230	215.5	166.5	–	PKB10PM、10P　PKB10S、SNBシリーズ	2 / 袋	▲3,190
SSK-280	260	244.5	195.5	–	PKB10PM、10P　PKB10S、SNBシリーズ	2 / 袋	▲3,810
SSK-300	280	264.5	215.5	–	PKB10PM、10P　PKB10S、SNBシリーズ	2 / 袋	▲3,930
SSK-350	324	302.5	253.5	–	PKB10PM、10P　PKB10S、SNBシリーズ	2 / 袋	▲4,390
SSK-400	374	354.5	305.5	–	PKB20S、SNBシリーズ	2 / 袋	▲6,640
SSK-530	484	462	380	7×9	PKB20S、SNBシリーズ	2 / 袋	▲9,030

▲は値上げした製品です。

SSK-B SERIES　SSK用ビスセット

■ ポール取付金具用のビスセットです。SSK 型ポール取付金具と一緒にご利用下さい。
■ 対応ボックス、金具、ビスセットの選定はP3－109 をご参照下さい。
■ 材質 / 表面処理：ステンレス / 無処理

型番・標準価格

型　番	付属ビス	対応ボックス	入　数	標準価格（税別）/ 袋
SSK-B4-15N	ナベ M4×15、ナット	BCAS060905 ～ 212310	4 / 袋	210
SSK-B4-25N	ナベ M4×25、ナット	SPCP シリーズ・SPCM シリーズ	4 / 袋	220
SSK-B5-10	ナベ M5×10	BCAL シリーズ	4 / 袋	110
SSK-B5-35NS	ナベ M5×35、ナット、スペーサー	OPCP シリーズ・WPCP シリーズ・RPCP シリーズ OPCM シリーズ・WPCM シリーズ	4 / 袋	1,260
SSK-B6-40NS	ナベ M6×40、ナット、スペーサー	OPCP シリーズ・WPCP シリーズ・RPCP シリーズ OPCM シリーズ・WPCM シリーズ	4 / 袋	1,360
SSK-B-UPC	ナベ UNF#10-32×3/8	UPC シリーズ	4 / 袋	340

■ ボックスへの取付け方法は下記3種類になります。

BCAS050604、050605

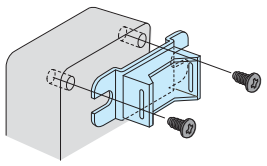

SSK-P付属ビス使用

M4 / M5 / M6 ナベビス、ナット

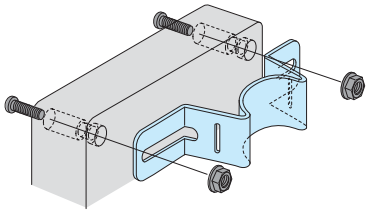

SSK-B4-15N　SSK-B4-25N
SSK-B5-35NS　SSK-B6-40NS

ナベビス インサートナット止め

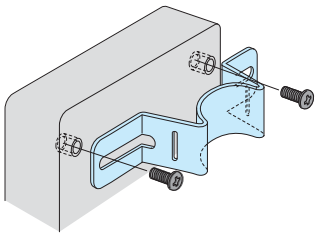

SSK-B5-10
SSK-B-UPC

※SSK-B5-35NS、SSK-B6-40NS にはスペーサーが同梱されています。
ルーフ（SRシリーズ）を使用する際にご利用下さい。
取付の詳細はP3－109をご覧下さい。

型番目次/Photo INDEX
プラスチックケース
キャリングケース
防水・防塵樹脂ボックス
防水・防塵アルミ/ステンレスボックス
端子ボックス/防水コネクタ/ケーブルグランド
アルミサッシケース
アルミフレーム/ヒートシンクケース
メタルケース
Raspberry Piケース
フリーサイズケース/フリーサイズパネル
ラックケース/サブラック
棚板/ラックパネル
電池ホルダー/電池ボックス
アクセサリー/機構部品
カスタム製品
技術資料/各種ご案内

ポール取付金具・ビスセット対応表

SPCP・SPCM シリーズ

ボックス型番		ポール取付金具型番 たて型	ポール取付金具型番 よこ型	ビスセット型番
SPCP SPCM	081304、081305 081306、081308 081310、081313	SSK-P75	SSK-160	SSK-B4-25N
	101004、101006	SSK-P100	SSK-P100	SSK-B4-25N
	131304、131305 131306、131308 131310、131313	SSK-160	SSK-160	SSK-B4-25N
	131804、131805 131806、131808 131810、131813、131815	SSK-160	SSK-200	SSK-B4-25N
	181808、181810 181813、181815、181818	SSK-200	SSK-200	SSK-B4-25N
	182508、182510、182513 182515、182518	SSK-200	SSK-280	SSK-B4-25N

BCAS シリーズ

ボックス型番		ポール取付金具型番 たて型	ポール取付金具型番 よこ型	ビスセット型番
BCAS	050604、050605	SSK-P50	SSK-P60	付属ビス使用
	060905	SSK-P60	SSK-P100	SSK-B4-15N
	071005 ※注	SSK-P75	SSK-P100	SSK-B4-15N
	080806	SSK-P75	SSK-P75	SSK-B4-15N
	081104、081107 081108、081110	SSK-P75	SSK-P120	SSK-B4-15N
	081307、081308	SSK-P75	SSK-160	SSK-B4-15N
	081807、081808	SSK-P75	SSK-210	SSK-B4-15N
	082507、082508	SSK-P75	SSK-280	SSK-B4-15N
	101007、101010	SSK-P100	SSK-P100	SSK-B4-15N
	101807	SSK-P100	SSK-210	SSK-B4-15N
	102007	SSK-P100	SSK-250	SSK-B4-15N
	102307	SSK-P100	SSK-250	SSK-B4-15N
	121207、121210	SSK-P120	SSK-120	SSK-B4-15N
	141709	SSK-160	SSK-200	SSK-B4-15N
	142309	SSK-160	SSK-250	SSK-B4-15N
	151507、151510	SSK-170	SSK-170	SSK-B4-15N
	152004、152007 152020、152013、152016	SSK-170	SSK-250	SSK-B4-15N
	152510、152513	SSK-170	SSK-280	SSK-B4-15N
	161607	SSK-170	SSK-170	SSK-B4-15N
	202010、202013 202016、202019	SSK-250	SSK-250	SSK-B4-15N
	212310	SSK-250	SSK-250	SSK-B4-15N

※注 たて型取付時は付属ビスを使用して下さい。

BCAL シリーズ

ボックス型番		ポール取付金具型番 たて型	ポール取付金具型番 よこ型	ビスセット型番
BCAL	191913 ※注	SSK-P120	SSK-200	SSK-B5-10
	192813、192818	SSK-200	SSK-250	SSK-B5-10
	193813、193818	SSK-200	SSK-350	SSK-B5-10
	282813	SSK-250	SSK-280	SSK-B5-10
	283413	SSK-280	SSK-280	SSK-B5-10
	283813、283818	SSK-280	SSK-350	SSK-B5-10
	285613	SSK-280	SSK-530	SSK-B5-10
	385618	SSK-400	SSK-530	SSK-B5-10

※注 たて型取付時は付属ビスを使用して下さい。

UPC シリーズ

ボックス型番		ポール取付金具型番 たて型	ポール取付金具型番 よこ型	ビスセット型番
UPC	172213	SSK-160	—	SSK-B-UPC
	232818	SSK-210	—	SSK-B-UPC
	283318	SSK-280	—	SSK-B-UPC
	434829	SSK-530	—	SSK-B-UPC

OPCP・WPCP シリーズ

ボックス型番		ポール取付金具型番 たて型	ポール取付金具型番 よこ型	ビスセット型番
OPCP WPCP	202013、202018	SSK-210	SSK-210	SSK-B5-35NS
	203013、203018	SSK-210	SSK-350	SSK-B5-35NS
	204013、204018	SSK-210	—	SSK-B5-35NS
	204013、204018	—	SSK-530	SSK-B6-40NS
	303013、303018	SSK-350	SSK-350	SSK-B5-35NS
	304013、304018	SSK-350	—	SSK-B5-35NS
	304013、304018	—	SSK-530	SSK-B6-40NS
	306013、306018	SSK-350	—	SSK-B5-35NS
	404013、404018	SSK-530	SSK-530	SSK-B6-40NS
	406013、406018	SSK-530	—	SSK-B6-40NS

OPCM・WPCM・RPCP シリーズ

ボックス型番		ポール取付金具型番 たて型	ポール取付金具型番 よこ型	ビスセット型番
OPCM WPCM RPCP	303013、303018	SSK-350	SSK-350	SSK-B5-35NS
	304013、304018	SSK-350	—	SSK-B5-35NS
	304013、304018	—	SSK-530	SSK-B6-40NS

■ WPCP30601□、40401□、40601□は保護等級（IP）はありません。

■ **たて型**取付けか**よこ型**取付けかで使用する取付金具が異なります。

たて型取付
（長手寸法たて）

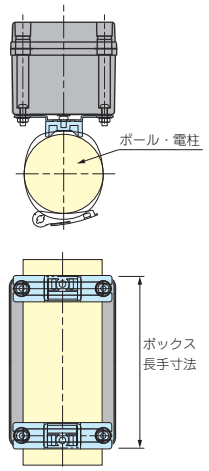

よこ型取付
（長手寸法よこ）

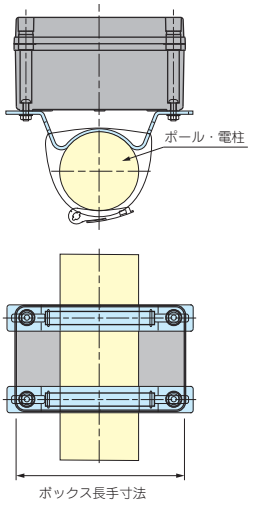

■ **SPCP・SPCM・OPCP・WPCP・OPCM・WPCM・RPCPシリーズにルーフを取付ける場合**

SR シリーズ（SPCP・SPCM 用　P3-66）

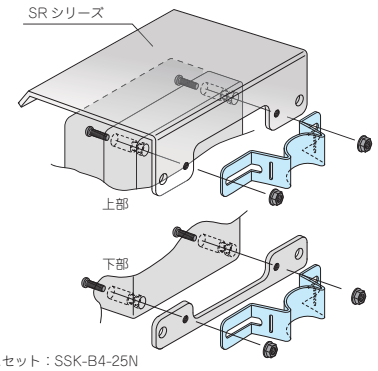

使用ビスセット：SSK-B4-25N

SR-R シリーズ（OPCP・WPCP・OPCM・WPCM・RPCP 用　P3-104）

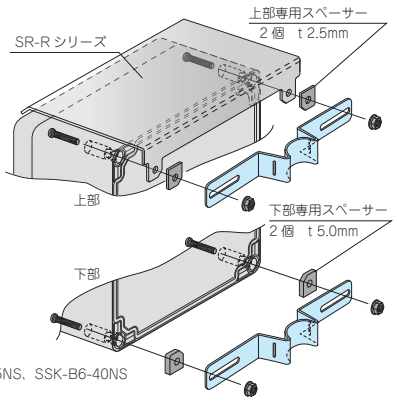

使用ビスセット：SSK-B5-35NS、SSK-B6-40NS

WPMB-M4-3 SERIES マウントブラケット

■ 耐候性樹脂製のポール・電柱取付具です。
■ 縦・横、両方向に使用できます。
■ シールワッシャー付ですのでIPX7相当の機能になります。
■ ボックスへの取付には穴加工が必要です。
■ 取付の際は別売りの固定用ベルトPKB-10シリーズ（P3－112）をご利用下さい。

■ 各型番の詳細はホームページよりCAD図・PDF図をダウンロードしてご確認下さい。

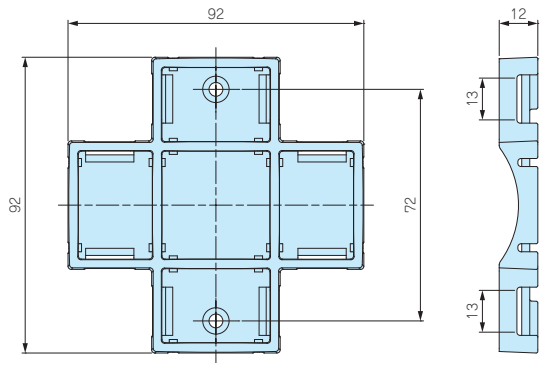

取付例

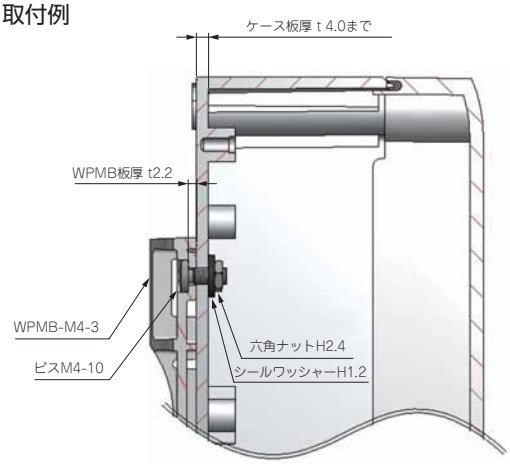

構成内容

No.	名　称	個 数	材　質	色
1	マウントブラケット	1	ASA樹脂（UL94HB）	ホワイトグレー・ダークグレー
2	シールワッシャー	2	NBR,SPCC	ブラック
3	取付ビス（ナベM4×10）	2	ステンレス	無処理
4	六角ナット（M4・3種）	2	ステンレス	無処理

型番・寸法・標準価格

型　番		対応ケース板厚	締付トルク	耐荷重 (kg)	自重 (g)	標準価格 (税別)
● ホワイトグレー	● ダークグレー					
WPMB-M4-3G	WPMB-M4-3D	t4.0まで	0.45N・m	5kg	26.5	470

■ トルク値は使用条件により異なりますので参考値としてご利用頂き必ずトルクテストを行ってからご使用下さい。

型番目次/Photo INDEX
プラスチックケース
キャリングケース
防水・防塵樹脂ボックス
防水・防塵アルミ/ステンレスボックス
端子ボックス/防水コネクタ/ケーブルグランド
アルミサッシケース
アルミフレーム/ヒートシンクケース
メタルケース
Raspberry Piケース
フリーサイズケース/フリーサイズパネル
ラックケース/サブラック
棚板/ラックパネル
電池ホルダー/電池ボックス
アクセサリー/機構部品
カスタム製品
技術資料/各種ご案内

SNB SERIES ネジ式ステンレスバンド

NEW

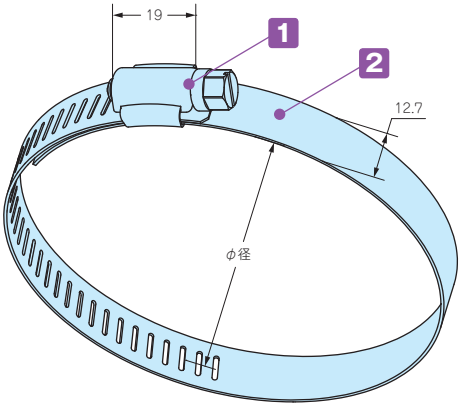

■ 耐食性に優れたステンレス製（SUS304）のバンドです。
■ ネジで締め付けるので確実に取付ることが出来ます。
■ 締め付け工具はボックスドライバー（ナットドライバー）のNo.8が推奨です。
マイナスドライバーも使用可能です。

構成内容

No.	名　称	個 数	材　質	表面処理
1	締付け金具	1	ステンレス（SUS304）	磨き処理
2	バンド	1	ステンレス（SUS304）	磨き処理

型番・寸法・標準価格

型　番	Φ径（mm）	W	t	締付トルク N・m	自重（g）	入　数	標準価格 / 袋（税別）
SNB 52- 76	52 ～ 76	12.7	0.6	0.7～1.0	27.5	1 / 袋	180
SNB 72- 95	72 ～ 95	12.7	0.6	0.7～1.0	30	1 / 袋	190
SNB 91-114	91 ～ 114	12.7	0.6	0.7～1.0	34.5	1 / 袋	220
SNB105-127	105 ～ 127	12.7	0.6	0.7～1.0	37.5	1 / 袋	220
SNB117-140	117 ～ 140	12.7	0.6	0.7～1.0	39.5	1 / 袋	240
SNB130-153	130 ～ 153	12.7	0.6	0.7～1.0	41.5	1 / 袋	240
SNB142-165	142 ～ 165	12.7	0.6	0.7～1.0	43.5	1 / 袋	250
SNB155-178	155 ～ 178	12.7	0.6	0.7～1.0	46.5	1 / 袋	250
SNB168-191	168 ～ 191	12.7	0.6	0.7～1.0	49	1 / 袋	270
SNB181-204	181 ～ 204	12.7	0.6	0.7～1.0	51	1 / 袋	280
SNB194-217	194 ～ 217	12.7	0.6	0.7～1.0	52.5	1 / 袋	280
SNB207-230	207 ～ 230	12.7	0.6	0.7～1.0	57	1 / 袋	300
SNB220-243	220 ～ 243	12.7	0.6	0.7～1.0	59.5	1 / 袋	300
SNB233-256	233 ～ 256	12.7	0.6	0.7～1.0	62.5	1 / 袋	330
SNB246-269	246 ～ 269	12.7	0.6	0.7～1.0	64	1 / 袋	330
SNB259-282	259 ～ 282	12.7	0.6	0.7～1.0	67.5	1 / 袋	340
SNB272-295	272 ～ 295	12.7	0.6	0.7～1.0	70	1 / 袋	350
SNB285-308	285 ～ 308	12.7	0.6	0.7～1.0	71	1 / 袋	380

■ トルク値は使用条件により異なりますので参考値としていただき、必ずトルクテストを行ってからご使用下さい。

対応ポール取付金具、ブラケット

型　番							必要個数
SSKシリーズ	SSK-S1	SSK-160	SSK-170	SSK-200	SSK-210	SSK-250	2本
	SSK-280	SSK-300	SSK-350	SSK-400	SSK-530		
WGMBシリーズ	WGMB-1W						1本

PKB SERIES ポール固定用ベルト

PKB－10PM、10P

PKB－10S、20S

■ 小型の樹脂ベルトPKB-10PMはφ25からφ60のポールに取付可能です。その他のベルトはφ60からφ400の電柱に取付可能です。
■ ポール・電柱に取付ける為のベルトです。1回使い切りタイプです。
■ 締付け力の強いステンレス製と、取付の簡単な樹脂製の2タイプを用意しています。

外観寸法図

■ 下記図面は代表共通図です。
各型番の詳細はホームページよりCAD図・PDF図をダウンロードしてご確認下さい。

PKB-10PM、10P

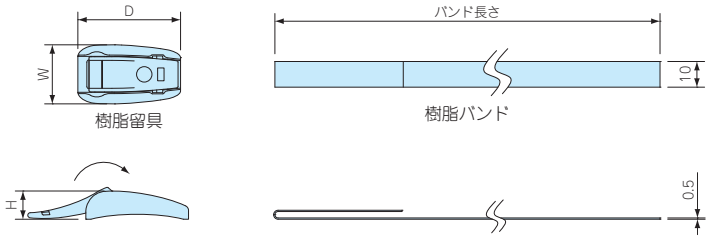

PKB-10S

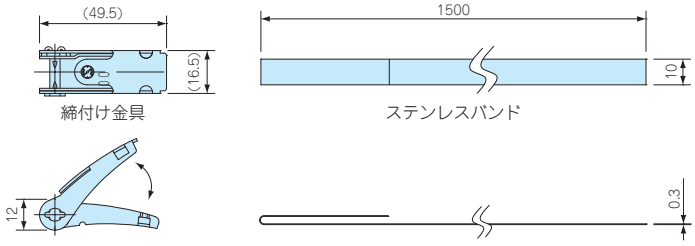

PKB-20S

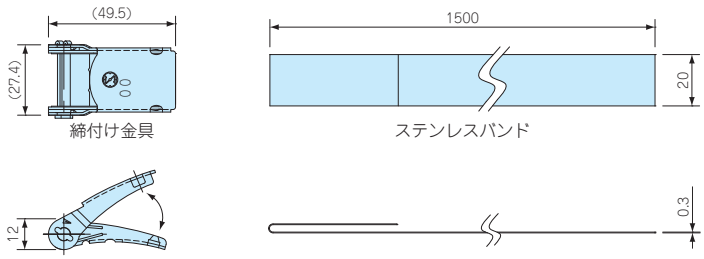

構成内容

名　称	個　数	材　質	色 / 表面処理
締付け金具 / 樹脂留具	2	ステンレス SUS304 / POM樹脂	バレル研磨 / 黒色
バンド	2	ステンレス SUS430 / PET樹脂	BA仕上げ / グレー

型番・寸法・標準価格

型　番	W	D	H	バンド長さ	引張り強さ（水平）	自重(g)	入　数	標準価格(税別) / 袋
PKB-10PM	24	23	11	500㎜	0.8 k N	14	2 / 袋	730
PKB-10P	23	40	11	1500㎜	1.3 k N	31.8	2 / 袋	810
PKB-10S	—	—	—	1500㎜	1.4 k N	101.6	2 / 袋	710
PKB-20S	—	—	—	1500㎜	2.9 k N	182.2	2 / 袋	1,050

型番目次/Photo INDEX
プラスチックケース
キャリングケース
防水・防塵樹脂ボックス
防水・防塵アルミ/ステンレスボックス
端子ボックス/防水コネクタ/ケーブルグランド
アルミサッシケース
アルミフレーム/ヒートシンクケース
メタルケース
Raspberry Piケース
フリーサイズケース/フリーサイズパネル
ラックケース/サブラック
棚板/ラックパネル
電池ホルダー/電池ボックス
アクセサリー/機構部品
カスタム製品
技術資料/各種ご案内

PMF SERIES プロテクティブベント

筐体内の圧力変動調整・通気対策製品

IP68 IP69K

取付例

- プロテクティブベントは、通気性があり水や埃を通さない構造のメンブレンフィルターにより、温度の寒暖差で発生する筐体内の圧力変動を調整する事が出来ます。また、水蒸気放出を促し、筐体内の結露防止対策に有効です。
- IP68（水深2m / 1時間）の防水・防塵性能、−40℃〜125℃（PMF-6Bは150℃）までの耐熱試験に合格しており、屋外・工場などの過酷な環境での使用が可能です。
- PMF-6Bは最大容積2ℓ以内、PMF-12は最大容積5ℓ以内、PMF-12HAは最大容積50ℓ以内の筐体に適しています。
- 筐体側面への取付が推奨です。
- 本製品は工業・電機製品の使用に限られます。食品・薬品・化粧品・医療機器、それらの生産設備には使用出来ません。

外観寸法図

推奨穴加工図

取付図

- 下記図面は代表共通図です。
  各型番の詳細はホームページより CAD図・PDF 図をダウンロードしてご確認下さい。

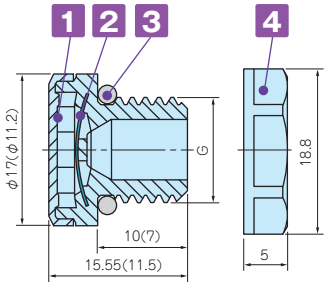

（ ）内の数値は、PMF-6B です。
PMF-6B にはナットが付属されません。

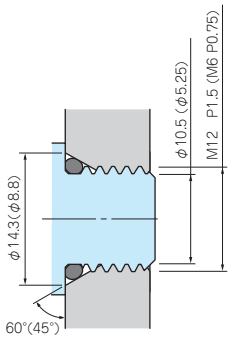

- 締付け時 O リングの変形を防ぐため
  テーパー加工を推奨致します。
  ナットを使用する場合はテーパー無しの
  φ12.2 貫通穴でも取付可能です。

PMF-6B はナットを付属していないため
テーパー加工が推奨です。

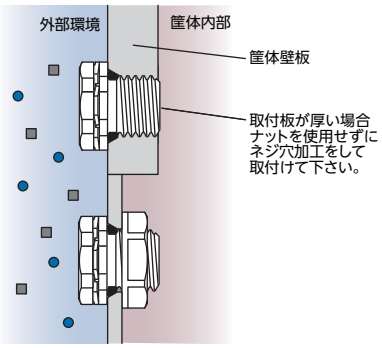

- ナットを使用する場合、適用最大板厚は 4.0mm です。

テクニカルデータ

型　番	PMF-6B	PMF-12	PMF-12HA
標準通気量	300ml / min（差圧=7kPa）	450ml / min（差圧=7 kPa）	4000ml / min（差圧=7 kPa）
推奨締付トルク	0.2〜0.4 *N·m*	0.6〜0.8 *N·m*	0.6〜0.8 *N·m*
準拠規格（ナットを除く）	IEC60529 (防水・防塵試験)：IP65・IP66・IP67・IP68・IP69K(PMF-6Bは除く) IEC60068-2-1, 2, 14 (耐熱試験)：−40℃〜+125℃ (PMF-6Bは+150℃) IEC60068-2-78 (高温高湿試験)：温度85℃/湿度85% 1000時間 IEC60068-2-11、52 (塩水噴霧試験)、IEC60068-2-64 (振動試験) GR-3108-CORE (腐食性ガス試験)、UL94V-0 (難燃性)・UL746C f1		

型番・寸法・標準価格

型　番		材　質				G		ナットSW	標準価格(税別)
● ライトグレー	● ブラック	1 本体	2 フィルター	3 O-リング	4 ナット	ネジ規格	取付穴径		
—	PMF-6B	PA6 / 66	PTFE	シリコーンゴム	ナット無し	M6×P0.75	—	ナット無し	860
PMF-12S	PMF-12B	PA66 / 6	PTFE	シリコーンゴム	PA66（UL94V-2）	M12×P1.5	φ12.2	17	760
PMF-12HAS	PMF-12HAB	PA66 / 6	PTFE	シリコーンゴム	PA66（UL94V-2）	M12×P1.5	φ12.2	17	860

VE8 SERIES ベントフィルター粘着材付きタイプ

NEW SIZE

テクニカルデータ	
保護等級	：防塵性 IP6X 防水性 IPX4, IPX7
標準通気量	：3,300ml/min/㎠ (差圧=7kPa)
温度試験	：−40℃〜+100℃

- 標準通気量が旧製品VSCシリーズより300mlアップし、3300mlになりました。
- 周囲の温度変化によるケース、ボックス内の圧力変化に対し、圧力を調整し筐体のシール部への負荷を軽減することが出来ます。
- ベントフィルターの優れた通気性により、筐体内部の湿度を調整し、結露を低減します。
- 撥水性と撥油性に優れたメンブレンが、電子部品を水、腐食性の液体、塩分や粉塵から保護します。
- 粘着材付きタイプのため、簡単に取り付けが可能です。
- 粘着材の付きやすい平滑なプラスチック、金属面の取付が可能です。

注意点

- ケース・ボックスの内側の面のみに設置し、メンブレンと粘着材側が外気側を向くようにして下さい。
- 充分な粘着力を出すまでに24時間必要です。ベントフィルターに負荷のかかるご使用は避けて下さい。

  又、水やその他異物が溜らないよう、ケース・ボックス側面にベントフィルターを取付て下さい。
- 取付面の油分、水分、ゴミなどの異物がないよう、脱脂、洗浄した後、製品の有効通気部の中央に触れないよう注意して貼り付けて下さい。
- 本製品は工業・電機製品の使用に限られます。食品・医薬品・化粧品・医療機器、それらの生産設備には使用出来ません。

断面図

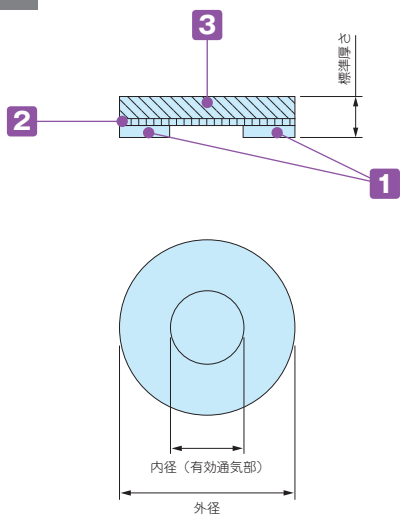

使用例

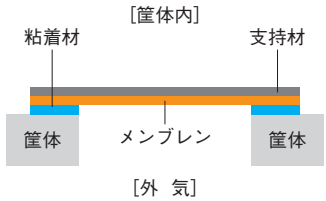

粘着材タイプは、平面さえあれば場所を選ばず使用可能です。携帯機器の防水としても広く使用されています。

構成内容

No.	名　称	材　質	色
1	粘着材	アクリル系粘着剤 シリコン系粘着剤 (VE82029S、VE82029S-Sのみ)	透明
2	メンブレン	ePTFE (延伸PTFE) 撥油タイプ	白
3	支持材	PET不織布	白

型番・寸法・標準価格

型　番	外径 φ	内径（有効通気部） φ	標準厚さ t	入　数	標準価格(税別) / 袋
VE80308	7.6	3.3	0.26	8 / 袋	1,610
VE80814	14.0	8.0	0.26	4 / 袋	930
VE81221	21.5	12.5	0.26	4 / 袋	930
NEW VE82029S	29.0	20.0	0.35	2 / 袋	1,030
VE80308-S	7.6	3.3	0.26	1シート 96枚 / 袋	16,650
VE80814-S	14.0	8.0	0.26	1シート 56枚 / 袋	11,210
VE81221-S	21.5	12.5	0.26	1シート 20枚 / 袋	4,040
NEW VE82029S-S	29.0	20.0	0.35	1シート 10枚 / 袋	4,650

型番目次/Photo INDEX
プラスチックケース
キャリングケース
防水・防塵樹脂ボックス
防水・防塵アルミ/ステンレスボックス
端子ボックス/防水コネクタ/ケーブルグランド
アルミサッシケース
アルミフレーム/ヒートシンクケース
メタルケース
Raspberry Piケース
フリーサイズケース/フリーサイズパネル
ラックケース/サブラック
棚板/ラックパネル
電池ホルダー/電池ボックス
アクセサリー/機構部品
カスタム製品
技術資料/各種ご案内

SLS・FRG　スペアカバースクリュー

SPCM・SPCP用

型番・標準価格

型　番	材　質	色	入　数	標準価格(税別) / 本
SLS-21	ポリアミド	ホワイトグレー	1 / 本	▲70
対応機種	081304　081306　101004　101006　131304			
	131306　131804　131806			

▲は値上げした製品です。

SPCM・SPCP

型番・標準価格

型　番	材　質	色	入　数	標準価格(税別) / 本
SLS-35	ポリアミド	ホワイトグレー	1 / 本	30
対応機種	081305　081308　081313　131305　131308			
	131313　131805　131808　131813　131815			
	181808　181810H　181813　181815　181815H			
	181818H　182508　182510H　182515　182518H			

GA用

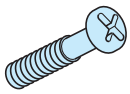

型番・標準価格

型　番	材　質	表面処理	入　数	標準価格(税別) / 本
FRG-5S	ステンレス	無処理	1 / 本	30
FRG-5L	ステンレス	無処理	1 / 本	40

■注　FRG-5Lは、GA19-27-10、23-30-9、23-30-11、20-36-15に使用。

SPCM・SPCP

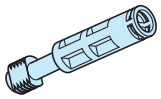

型番・標準価格

型　番	材　質	色	入　数	標準価格(税別) / 本
SLS-60	ポリアミド	ホワイトグレー	1 / 本	35
対応機種	081310　131310　131810　181810　181813H			
	182510　182513H			

SGK SERIES　シリコンスポンジガスケット

■標準ガスケットの経年劣化時の交換用ガスケットとしてご利用下さい。

■材質 / 色：シリコンスポンジ / ホワイトグレー

型番・寸法・標準価格

型　番	φ	入　数	標準価格(税別) / 袋
SGK-2.5	2.5	1m×1本 / 袋	▲470
SGK-3	3	1m×1本 / 袋	▲480
SGK-4	4	1m×1本 / 袋	▲530

■温度範囲　−40℃～+105℃　公差は±10%です。

▲は値上げした製品です。

ガスケット対応表

ボックス型番	ガスケット型番
GAシリーズ	SGK-2.5
GA20-36-15	SGK-3

■ガスケット取付注意点
このガスケットは、輪になっておりません。お客様の方でサイズに合わせて切断して下さい。取り付け方が不完全ですと防水防塵の効果が低くなることがありますのでご注意下さい。

合せ目の両端を重ねてまっすぐに切断して下さい。

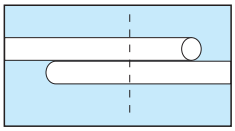

合せ目は、隙間が出ない様余裕をもって切断して下さい。

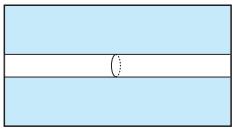

太平化成

F-200SI　耐候性フッソ樹脂スプレー塗料

■耐候性を上げる為の塗料で無色透明の塗膜で自然乾燥でもご使用いただけるスプレータイプです。

■紫外線に強く樹脂（ポリエチレン、ポリプロピレンは除く）、ゴム製品の劣化防止、鉄、アルミの防食等幅広くご使用いただける塗料です。

型番・標準価格

型　番	塗料色	容　量	入　数	標準価格(税別) / 本
F-200SI	透明	300mℓ	1 / 本	3,280

型番目次/Photo INDEX
プラスチックケース
キャリングケース
防水・防塵樹脂ボックス
防水・防塵アルミ/ステンレスボックス
端子ボックス/防水コネクタ/ケーブルグランド
アルミサッシケース
アルミフレーム/ヒートシンクケース
メタルケース
Raspberry Piケース
フリーサイズケース/フリーサイズパネル
ラックケース/サブラック
棚板/ラックパネル
電池ホルダー/電池ボックス
アクセサリー/機構部品
カスタム製品
技術資料/各種ご案内

RMW SERIES 耐候性Mネジケーブルグランド

IP67

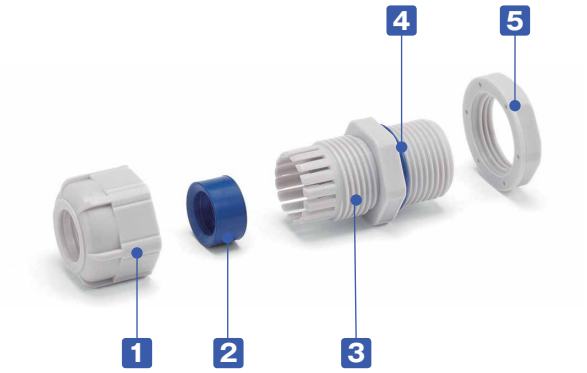

■ 紫外線や経年劣化に強いシリコンゴムを使用した耐候性ケーブルグランド。
■ 屋外での防水機器の配線に最適です。

構成内容

■ PA = ポリアミドの略称

No.	名　称	材　質
1	キャップ	PA66（UL94V-2）
2	ゴムブッシュ	シリコン
3	コネクタ本体	PA66（UL94V-2）
4	O-リング	シリコン
5	ナット	PA66（UL94V-2）

外観寸法図

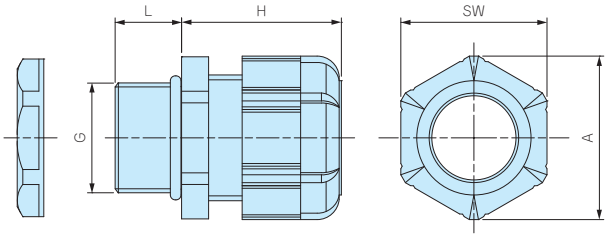

テクニカルデータ

保護等級：IP67相当
使用温度範囲：-20℃～+80℃

■ 詳細寸法・CADデータは、ホームページをご覧下さい。
■ RMW10S-6にはナットが付属していません。
取付けの際は、相手側にネジ穴加工が必要となります。

型番・寸法・標準価格

型　番		G		適合ケーブル径		L	H 最大	SW	A	入　数	標準価格（税別）/ 袋
● ブラック（B）	● ライトグレー（S）	ネジ規格	取付穴径	最小	最大						
RMW8L-2.5B	RMW8L-2.5S	M8×1.25	φ8.2	1	2.5	13	19.5	11.8	13.5	1 / 袋	110
RMW8L-4B	RMW8L-4S	M8×1.25	φ8.2	2.5	4	13	19.5	11.8	13.5	1 / 袋	110
RMW10S-6B	RMW10S-6S	M10×1.5	ナット無	3	6	8	20.5	13	14.4	1 / 袋	100
RMW10L-6B	RMW10L-6S	M10×1.5	φ10.2	3	6	13	20.5	13	14.4	1 / 袋	110
RMW12S-7B	RMW12S-7S	M12×1.5	φ12.2	3.5	7	9	20.5	16	17.6	1 / 袋	100
RMW12L-7B	RMW12L-7S	M12×1.5	φ12.2	3.5	7	14.5	20.5	16	17.7	1 / 袋	110
RMW16S-8B	RMW16S-8S	M16×1.5	φ16.2	4	8	9	23.5	19	21	1 / 袋	110
RMW16L-8B	RMW16L-8S	M16×1.5	φ16.2	4	8	15	24	19	21	1 / 袋	120
RMW20S-12B	RMW20S-12S	M20×1.5	φ20.2	6	12	10	29	24	26.2	1 / 袋	120
RMW20L-12B	RMW20L-12S	M20×1.5	φ20.2	6	12	15	28.5	24	26.2	1 / 袋	140
RMW25L-17B	RMW25L-17S	M25×1.5	φ25.2	11	17	15	35	33	36.2	1 / 袋	220
RMW32L-21B	RMW32L-21S	M32×1.5	φ32.3	13	21	15	38	36	39.5	1 / 袋	290
RMW40L-27B	RMW40L-27S	M40×1.5	φ40.3	18	27	18	43.5	45.7	50.5	1 / 袋	530
RMW50L-38B	RMW50L-38S	M50×1.5	φ50.4	27	38	20	50.5	60	66.5	1 / 袋	930
RMW10L-6B-P	RMW10L-6S-P	M10×1.5	φ10.2	3	6	13	20.5	13	14.4	100 / 袋	7,520
RMW12S-7B-P	RMW12S-7S-P	M12×1.5	φ12.2	3.5	7	9	20.5	16	17.6	100 / 袋	6,290
RMW12L-7B-P	RMW12L-7S-P	M12×1.5	φ12.2	3.5	7	14.5	20.5	16	17.7	100 / 袋	6,750
RMW16S-8B-P	RMW16S-8S-P	M16×1.5	φ16.2	4	8	9	23.5	19	21	100 / 袋	7,520
RMW16L-8B-P	RMW16L-8S-P	M16×1.5	φ16.2	4	8	15	24	19	21	100 / 袋	7,750
RMW20S-12B-P	RMW20S-12S-P	M20×1.5	φ20.2	6	12	10	29	24	26.2	100 / 袋	8,740
RMW20L-12B-P	RMW20L-12S-P	M20×1.5	φ20.2	6	12	15	28.5	24	26.2	100 / 袋	9,660

■ 数量の多い場合は、単価の安い100個パックでご購入下さい。

RMWシリーズ　シリコン製ゴムブッシュ 耐候性試験結果

【試験品】 RMWシリーズのゴムブッシュの1箇所を切り、下記のようにアルミプレートに固定したものを試験。

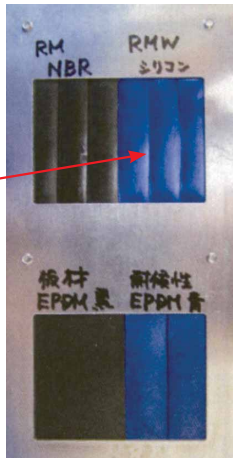

試験前

試験後

【試験方法】

試験装置：スーパーキセノンウェザーメーター SX75（スガ試験機株式会社製）

試験条件：JIS B7754：1991 キセノンアーククランプ式耐光性及び耐候性試験機に規定される装置を用いて下記の条件で行った。

放射照度：180W/㎡ (調節波長範囲 300～400nm)

ブラックパネル温度：63±3℃　　相対湿度：50±10%

サイクル条件：120分サイクル（18分間照射及び水噴霧、102分照射）

試験時間：2000時間 (約4年相当)

放射露光量：1296MJ/㎡

【試験結果】

外観：表面に亀裂、光沢、粉状の物質が表面に出てくる等の変化は見られない。材質の柔軟性もほぼ変化なし。

〔試験前の外観〕

〔試験後そのままの状態の外観〕

【他の材料での試験結果】

NBR (RMシリーズで使用しているもの)　外観：表面の光沢が無くなり、材質の硬化があった。

〔試験前の外観〕

〔試験後そのままの状態の外観〕

EPDM (他社の耐候性ケーブルグランドで使用しているもの)　外観：亀裂が発生し、変色が大きく、粉状の物質が表面に出ている。

〔試験前の外観〕

〔試験後そのままの状態の外観〕

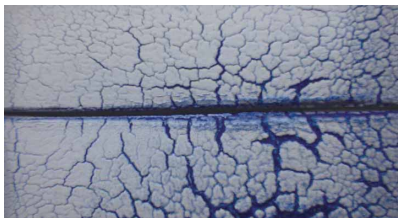

RM SERIES Mネジケーブルグランド 低価格タイプ

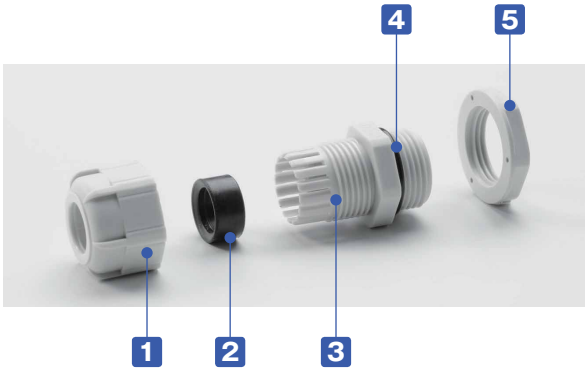

- ネジ部がMネジ規格の汎用ケーブルグランドです。
- ネジサイズM8～M63、対応ケーブル外径はφ1mm～φ44mmまでの幅広いラインナップ。
- 耐油性の高いNBRゴムを使用しています。
- IP67の防水性かつ、大幅な低価格となっています。

構成内容

■ PA = ポリアミドの略称

No.	名　称	材　質
1	キャップ	PA66（UL94V-2）
2	ゴムブッシュ	NBR
3	コネクタ本体	PA66（UL94V-2）
4	O-リング	NBR
5	ナット	PA66（UL94V-2）

外観寸法図

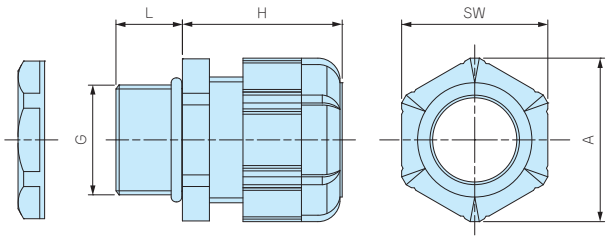

テクニカルデータ

保護等級：IP67相当
使用温度範囲：-20℃～+80℃

- 詳細寸法・CADデータは、ホームページをご覧下さい。
- RM-8S-2.5，8S-4，10S-6にはナットが付属していません。取付けの際は、相手側にネジ穴加工をして取付下さい。

型番・寸法・標準価格

型　番		G		適合ケーブル径		L	H 最大	SW	A	入　数	標準価格（税別）/ 袋
● ブラック（B）	● ライトグレー（S）	ネジ規格	取付穴径	最小	最大						
RM8S-2.5B	RM8S-2.5S	M8×1.25	ナット無	1	2.5	7.5	19.5	11.8	13.5	1 / 袋	90
RM8L-2.5B	RM8L-2.5S	M8×1.25	φ8.2	1	2.5	13	19.5	11.8	13.5	1 / 袋	100
RM8S-4B	RM8S-4S	M8×1.25	ナット無	2.5	4	7.5	19.5	11.8	13.5	1 / 袋	90
RM8L-4B	RM8L-4S	M8×1.25	φ8.2	2.5	4	13	19.5	11.8	13.5	1 / 袋	100
RM10S-6B	RM10S-6S	M10×1.5	ナット無	3	6	8	20.5	13	14.4	1 / 袋	90
RM10L-6B	RM10L-6S	M10×1.5	φ10.2	3	6	13	20.5	13	14.4	1 / 袋	100
RM12S-7B	RM12S-7S	M12×1.5	φ12.2	3.5	7	9	20.5	16	17.6	1 / 袋	90
RM12L-7B	RM12L-7S	M12×1.5	φ12.2	3.5	7	14.5	20.5	16	17.7	1 / 袋	100
RM16S-8B	RM16S-8S	M16×1.5	φ16.2	4	8	9	23.5	19	21	1 / 袋	100
RM16L-8B	RM16L-8S	M16×1.5	φ16.2	4	8	15	24	19	21	1 / 袋	110
RM20S-12B	RM20S-12S	M20×1.5	φ20.2	6	12	10	29	24	26.2	1 / 袋	110
RM20L-12B	RM20L-12S	M20×1.5	φ20.2	6	12	15	28.5	24	26.2	1 / 袋	120
RM25L-17B	RM25L-17S	M25×1.5	φ25.2	11	17	15	35	33	36.2	1 / 袋	190
RM32L-21B	RM32L-21S	M32×1.5	φ32.3	13	21	15	38	36	39.5	1 / 袋	260
RM40L-27B	RM40L-27S	M40×1.5	φ40.3	18	27	18	43.5	45.7	50.5	1 / 袋	450
RM50L-38B	RM50L-38S	M50×1.5	φ50.4	27	38	20	50.5	60	66.5	1 / 袋	800
RM63L-44B	RM63L-44S	M63×1.5	φ63.4	37	44	20	53	68	75.5	1 / 袋	1,070
RM10L-6B-P	RM10L-6S-P	M10×1.5	φ10.2	3	6	13	20.5	13	14.4	100 / 袋	6,840
RM12S-7B-P	RM12S-7S-P	M12×1.5	φ12.2	3.5	7	9	20.5	16	17.6	100 / 袋	5,790
RM12L-7B-P	RM12L-7S-P	M12×1.5	φ12.2	3.5	7	14.5	20.5	16	17.7	100 / 袋	6,100
RM16S-8B-P	RM16S-8S-P	M16×1.5	φ16.2	4	8	9	23.5	19	21	100 / 袋	6,840
RM16L-8B-P	RM16L-8S-P	M16×1.5	φ16.2	4	8	15	24	19	21	100 / 袋	7,140
RM20S-12B-P	RM20S-12S-P	M20×1.5	φ20.2	6	12	10	29	24	26.2	100 / 袋	8,020
RM20L-12B-P	RM20L-12S-P	M20×1.5	φ20.2	6	12	15	28.5	24	26.2	100 / 袋	8,330
RM25L-17B-P	RM25L-17S-P	M25×1.5	φ25.2	11	17	15	35	33	36.2	100 / 袋	13,680

■ 数量の多い場合は、単価の安い100個パックでご購入下さい。

型番目次/Photo INDEX
プラスチックケース
キャリングケース
防水・防塵樹脂ボックス
防水・防塵アルミ/ステンレスボックス
端子ボックス/防水コネクタ/ケーブルグランド
アルミサッシケース
アルミフレーム/ヒートシンクケース
メタルケース
Raspberry Piケース
フリーサイズケース/フリーサイズパネル
ラックケース/サブラック
棚板/ラックパネル
電池ホルダー/電池ボックス
アクセサリー/機構部品
カスタム製品
技術資料/各種ご案内

RPG SERIES PGネジケーブルグランド 低価格タイプ

■ ネジ部がPGネジ規格の汎用ケーブルグランドです。
■ 耐油性の高いNBRゴムを使用しています。
■ IP67の防水性かつ、大幅な低価格となっています。

構成内容

■ PA = ポリアミドの略称

No.	名 称	材 質
1	キャップ	PA66（UL94V-2）
2	ゴムブッシュ	NBR
3	コネクタ本体	PA66（UL94V-2）
4	O-リング	NBR
5	ナット	PA66（UL94V-2）

テクニカルデータ

保護等級：IP67相当
使用温度範囲：-20℃～+80℃

外観寸法図

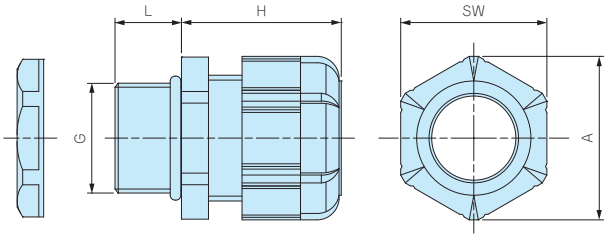

■ 詳細寸法・CADデータは、ホームページをご覧下さい。

型番・寸法・標準価格

型 番		G			適合ケーブル径		L	H	SW	A	入 数	標準価格（税別）/ 袋
● ブラック（B）	● グレー（G）	ネジ規格	ネジ外径	取付穴径	最小	最大		最大				
RPG7-7B	RPG7-7G	PG7	12.5	φ12.7	3	7	9	20.5	16	17.7	1 / 袋	100
RPG9-8B	RPG9-8G	PG9	15.2	φ15.4	4	8	9	23.5	19	21	1 / 袋	110
RPG11-10B	RPG11-10G	PG11	18.6	φ18.8	5	10	9	26	22	24	1 / 袋	120
RPG13.5-11B	RPG13.5-11G	PG13.5	20.4	φ20.6	6	11	10	29	24	26.4	1 / 袋	160
RPG16-14B	RPG16-14G	PG16	22.5	φ22.7	8	14	10	30	26.7	29.5	1 / 袋	190
RPG21-18B	RPG21-18G	PG21	28.3	φ28.5	13	18	12	35	33	36.5	1 / 袋	260
RPG29-25B	RPG29-25G	PG29	37	φ37.2	18	25	12	41.5	42	46.5	1 / 袋	450

型番目次/Photo INDEX
プラスチックケース
キャリングケース
防水・防塵樹脂ボックス
防水・防塵アルミ/ステンレスボックス
端子ボックス/防水コネクタ/ケーブルグランド
アルミサッシケース
アルミフレーム/ヒートシンクケース
メタルケース
Raspberry Piケース
フリーサイズケース/フリーサイズパネル
ラックケース/サブラック
棚板/ラックパネル
電池ホルダー/電池ボックス
アクセサリー/機構部品
カスタム製品
技術資料/各種ご案内

AG SERIES 高防水型 ケーブルグランド

型番目次/Photo INDEX
プラスチックケース
キャリングケース
防水・防塵樹脂ボックス
防水・防塵アルミ/ステンレスボックス
端子ボックス/防水コネクタ/ケーブルグランド
アルミサッシケース
アルミフレーム/ヒートシンクケース
メタルケース
Raspberry Piケース
フリーサイズケース/フリーサイズパネル
ラックケース/サブラック
棚板/ラックパネル
電池ホルダー/電池ボックス
アクセサリー/機構部品
カスタム製品
技術資料/各種ご案内

- 保護等級IP68 1bar/30分の高防水型樹脂製ケーブルグランドです。
- ネジサイズはM8～M50、対応ケーブル外径はφ2.5mm～φ42mmまで幅広いサイズを揃えています。
- キャップ・コネクタ本体はPA6GF（ポリアミド6グラスファイバー入り）ですので強度と耐熱性に優れています。
- 環境を考慮したハロゲンフリー製品です。

テクニカルデータ

保護等級： IP68 1bar/30min
水深10mに30分間相当の防水
使用温度範囲：-20℃～+100℃
EN50262 Var.Aに準拠
※規格の概要はP5−89をご参照下さい。

AGシリーズ

AGシリーズはゴムブッシュが肉厚で、ケーブルとの接触面が大きいので、均一な力でケーブルを保持します。
繰返しの締付に対しても安定した高い防水性を発揮します。

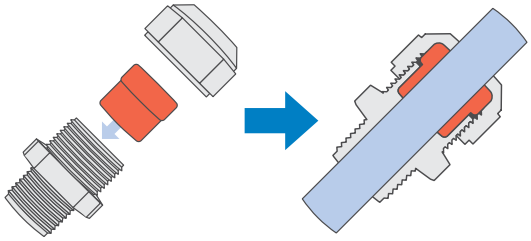

従来式ケーブルグランド

強く締めつけるとゴムブッシュやケーブルの変形により安定した防水性が保てなくなる場合があります。

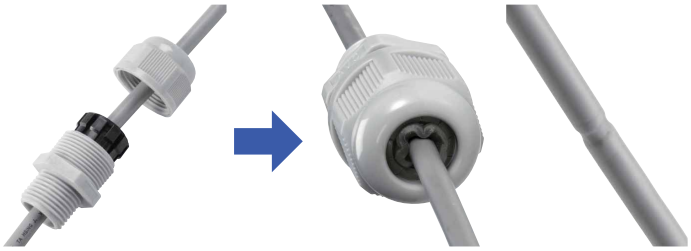

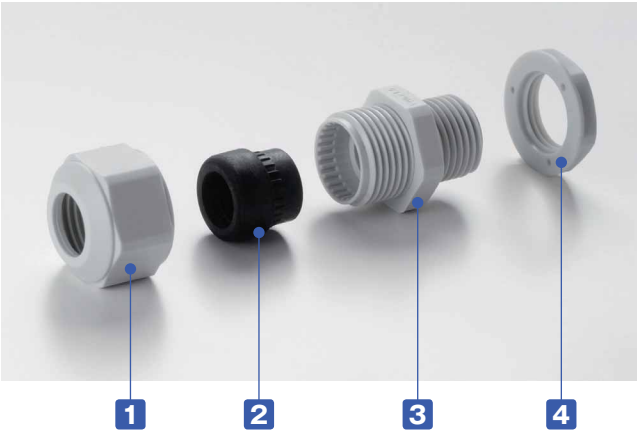

構成内容　■PA6GF = ポリアミド6 グラスファイバー入りの略称

No.	名　称	材　質
1	キャップ	PA6GF
2	ゴムブッシュ	TPE
3	コネクタ本体	PA6GF
4	ナット	PA6

■M8, M10サイズにはナットが付属していません。
取付けの際は、相手側にネジ穴加工をして取付下さい。

■締付けトルクはケーブル径により異なります。
ゴムブッシュが少し見える程度まで締付けて下さい。

■ 台座裏側に止水リブが付いているので、相手側が平面の場合はオプションのゴムパッキンは必要ありません。

■ 相手側が凹凸の大きい塗装品や鋳造品の場合や射出成型品等のテーパー部に取り付ける場合は、オプションのゴムパッキンAGPシリーズ（カタログP5-79）をご利用下さい。

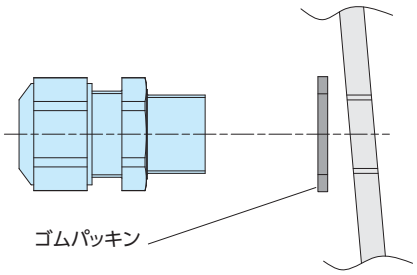

射出成型品等のテーパー部に取り付ける場合

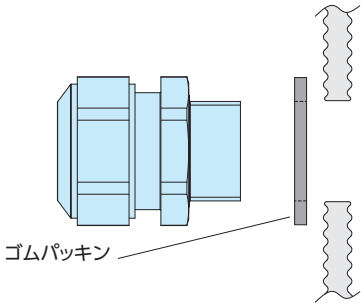

凹凸の大きい塗装品や鋳造品に取り付ける場合

外観寸法図

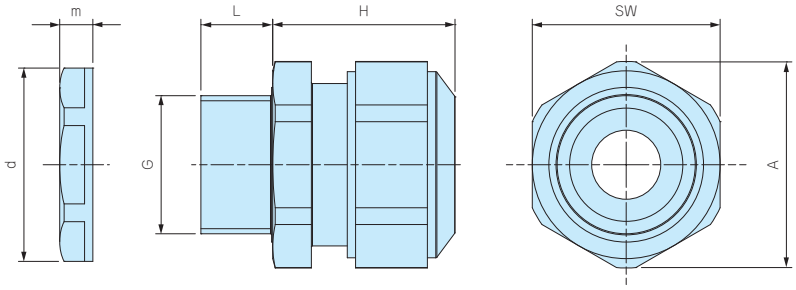

■ 詳細寸法・CADデータは、ホームページをご覧下さい。

■ M8・M10 サイズにはナットが付属しておりません。
取付けの際は、ネジ穴加工が必要となります。

型番・寸法・標準価格

型　番		G		適合ケーブル径		L	H 最大	SW	A	d	m	入　数	標準価格(税別) / 袋
● ブラック(B)	● ライトグレー(S)	ネジ規格	取付穴径	最小	最大								
AG8-3.5B	AG8-3.5S	M 8×1.0	ナット無	2.5	3.5	10	17	12	13.2	—	—	1 / 袋	▲ 250
AG8-5B	AG8-5S	M 8×1.0	ナット無	3.5	4.7	10	17	12	13.2	—	—	1 / 袋	▲ 250
AG10-6B	AG10-6S	M10×1.0	ナット無	4	6	10	19	15	16.5	—	—	1 / 袋	▲ 250
AG12-5B	AG12-5S	M12×1.5	φ12.2	3.5	4.7	12	23.5	17	18.7	18.8	5	1 / 袋	▲ 180
AG12-6.5B	AG12-6.5S	M12×1.5	φ12.2	5	6.5	12	23	17	18.7	18.8	5	1 / 袋	▲ 180
AG12-8B	AG12-8S	M12×1.5	φ12.2	6.5	7.8	12	23	17	18.7	18.8	5	1 / 袋	▲ 180
AG16-10B	AG16-10S	M16×1.5	φ16.2	8	10	12	26	21	23.1	24.3	5	1 / 袋	▲ 190
AG20-15B	AG20-15S	M20×1.5	φ20.2	11	15	13	27	27	29.7	29	6	1 / 袋	▲ 280
AG25-16B	AG25-16S	M25×1.5	φ25.2	12.5	16	13	34	34	37.4	36	6.7	1 / 袋	▲ 390
AG25-20B	AG25-20S	M25×1.5	φ25.2	16	20	13	34	34	37.4	36	6.7	1 / 袋	▲ 390
AG32-25.5B	AG32-25.5S	M32×1.5	φ32.3	21	25.5	15	36	41	45.6	46	8	1 / 袋	▲ 640
AG40-28.5B	AG40-28.5S	M40×1.5	φ40.3	24	28.5	15	41	50	55.4	53.5	9	1 / 袋	▲1,220
AG40-33B	AG40-33S	M40×1.5	φ40.3	28.5	33	15	41	50	55.4	53.5	9	1 / 袋	▲1,220
AG50-37B	AG50-37S	M50×1.5	φ50.4	33	37	16	45	60	65.5	66	9.6	1 / 袋	▲2,230
AG50-42B	AG50-42S	M50×1.5	φ50.4	37	42	16	45	60	65.5	66	9.6	1 / 袋	▲2,230

▲は値上げした製品です。

型番目次/Photo INDEX
プラスチックケース
キャリングケース
防水・防塵樹脂ボックス
防水・防塵アルミ/ステンレスボックス
端子ボックス/防水コネクタ/ケーブルグランド
アルミサッシケース
アルミフレーム/ヒートシンクケース
メタルケース
Raspberry Piケース
フリーサイズケース/フリーサイズパネル
ラックケース/サブラック
棚板/ラックパネル
電池ホルダー/電池ボックス
アクセサリー/機構部品
カスタム製品
技術資料/各種ご案内

AGP SERIES AGシリーズ用 ゴムパッキン

■ AGシリーズ専用のゴムパッキンです。耐油性の高いNBRゴム製です。
■ 取付ける相手側が凹凸の大きい塗装品や鋳造品の場合にご利用下さい。
■ 射出成型品のテーパー部に取り付ける場合にご利用下さい。
■ サイズはM12～M50まで揃えています。
■ 取付ける相手側が平面の場合は、ゴムパッキンの必要はありません。
また、取付相手が平面の場合は、ゴムパッキンの有/無で防水性は変わりません。
■ AGシリーズ以外はOリングが付属していますので必要ありません。

外観寸法図

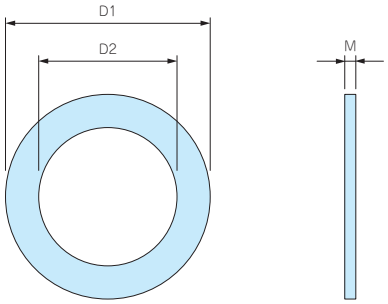

■ 材質：NBR

型番・寸法・標準価格

型　番	D1	D2	M	適合ケーブルグランド	入　数	標準価格(税別) / 袋
AGP-12	20	12	1.6	AG12	10 / 袋	▲340
AGP-16	23.5	16.5	2.0	AG16	10 / 袋	▲340
AGP-20	29	20	2.0	AG20	10 / 袋	▲350
AGP-25	37	25	2.0	AG25	10 / 袋	▲460
AGP-32	44	32	2.2	AG32	5 / 袋	520
AGP-40	52	40	2.0	AG40	5 / 袋	640
AGP-50	64	50	3.1	AG50	5 / 袋	850

▲は値上げした製品です。

THA45 SERIES シームレス型ケーブルグランド

IP68

■ 本体とゴムブッシュが一体成型され、隙間のない構造なので、防水性に優れています。

外観寸法図

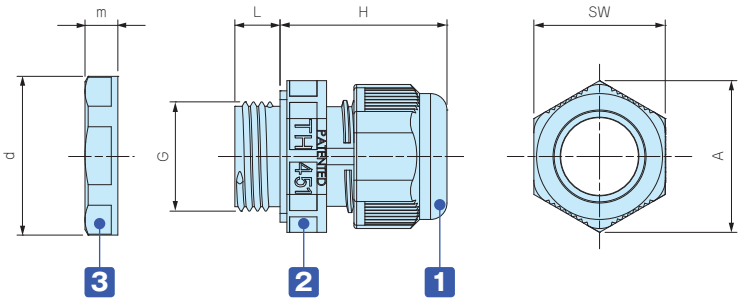

テクニカルデータ

保護等級： IP68 5bar/1h
水深50mに1時間相当の防水
使用温度範囲：-40℃～+125℃
EN50262 VarAに準拠
※規格の概要はP5−89をご参照下さい。

色仕様

記号	L ライトグレー / グレー	B ブラック / グレー	G ブラック / グリーン
色			

構成内容

■ PA = ポリアミドの略称

No.	名 称	材 質
1	キャップ	※PA66 / PA66GF
2	コネクタ本体	PA66・TPE
3	ナット	PA66

※THA452シリーズのキャップはPA66になります。

型番・寸法・標準価格

■ THA45シリーズをご注文の際は必ず、型番末尾□に L・B・Gの色記号をつけて下さい。

型 番	G			適合ケーブル径		L	H 最大	SW	A	d	m	入 数	標準価格(税別) / 袋
	ネジ規格	ネジ外径	取付穴径	最小	最大								
THA450-16S□	M16×1.5	15.3	φ15.7	5	7.5	8	29.5	19	21.6	24	5	1 / 袋	220
THA450-16L□	M16×1.5	15.3	φ15.7	7.5	9.5	8	29.5	19	21.6	24	5	1 / 袋	220
THA451-20□	M20×1.5	20	φ20.2	10.5	14	8	31	24	26.3	26.5	7	1 / 袋	250
THA451-20-2□	M20×1.5	20	φ20.2	φ6×2		8	31	24	26.3	26.5	7	1 / 袋	250
THA452-25□	M25×1.5	25	φ25.2	14	17	8	34	29	32	35.2	6	1 / 袋	310

型番目次/Photo INDEX
プラスチックケース
キャリングケース
防水・防塵樹脂ボックス
防水・防塵アルミ/ステンレスボックス
端子ボックス/防水コネクタ/ケーブルグランド
アルミサッシケース
アルミフレーム/ヒートシンクケース
メタルケース
Raspberry Piケース
フリーサイズケース/フリーサイズパネル
ラックケース/サブラック
棚板/ラックパネル
電池ホルダー/電池ボックス
アクセサリー/機構部品
カスタム製品
技術資料/各種ご案内

RSP SERIES スパイラル ケーブルグランド

IP67

■ ケーブルの曲がりを防ぎ断線から保護します。
■ IP67の防水性かつ、低価格です。
■ 詳細寸法・CADデータは、ホームページをご覧下さい。

テクニカルデータ

保護等級：IP67相当
使用温度範囲：-20℃～+80℃

外観寸法図

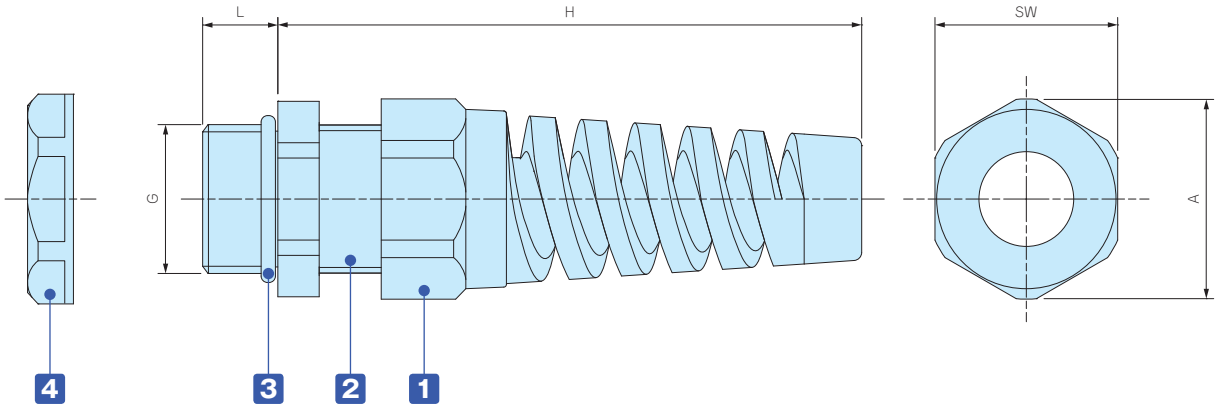

構成内容

■ PA ＝ ポリアミドの略称

No.	名　称	材　質
1	キャップ	PA66（UL94V-2）
-	ゴムブッシュ	NBR
2	コネクタ本体	PA66（UL94V-2）
3	O-リング	NBR
4	ナット	PA66（UL94V-2）

型番・寸法・標準価格

型　番		G		適合ケーブル径		L	H 最大	SW	A	入 数	標準価格（税別）/ 袋
● ブラック（B）	● ライトグレー（S）	ネジ規格	取付穴径	最小	最大						
RSP12-6B	RSP12-6S	M12×1.5	φ12.2	3.5	6	9	62	16	17	1 / 袋	170
RSP16-8B	RSP16-8S	M16×1.5	φ16.2	4	8	9	69	19.5	21	1 / 袋	200
RSP20-11B	RSP20-11S	M20×1.5	φ20.2	6	11	10	82	24	26	1 / 袋	260
RSP25-16B	RSP25-16S	M25×1.5	φ25.2	11	16	12	102	33	36	1 / 袋	370

型番目次/Photo INDEX
プラスチックケース
キャリングケース
防水・防塵樹脂ボックス
防水・防塵アルミ/ステンレスボックス
端子ボックス/防水コネクタ/ケーブルグランド
アルミサッシケース
アルミフレーム/ヒートシンクケース
メタルケース
Raspberry Piケース
フリーサイズケース/フリーサイズパネル
ラックケース/サブラック
棚板/ラックパネル
電池ホルダー/電池ボックス
アクセサリー/機構部品
カスタム製品
技術資料/各種ご案内

SP SERIES シーリングプラグ

外観寸法図

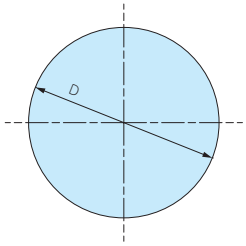

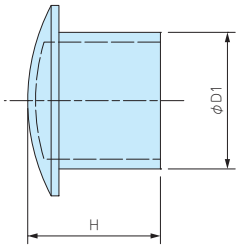

■ 材質：ナイロン

■ 使用しないケーブルグランドの穴を塞ぐシーリングプラグです。
■ ケーブルグランドのゴムブッシュに差込み、キャップを締付ける事で防水する事が可能です。

型番・寸法・標準価格

型　番	D	D1	H	適合ケーブルグランド	入　数	標準価格(税別) / 袋
SP-12	10.2	6	15.5	RMW12、RM12、RMW16、RM16、RPG7、RPG9	10 / 袋	280
SP-16	15.6	9.5	15.5	RMW20、RM20、RPG11、RPG13.5	10 / 袋	410
SP-20	19.6	13.5	16.5	RPG16	10 / 袋	500
SP-25	24.4	17.5	17	RMW25、RM25、RMW32、RM32、RPG21	5 / 袋	480
SP-40	32.5	24.5	17.5	RMW40、RM40、RPG29	5 / 袋	580
SP-50	47.2	38.9	17.6	RMW50、RM50	5 / 袋	1,020

型番目次/Photo INDEX
プラスチックケース
キャリングケース
防水・防塵樹脂ボックス
防水・防塵アルミ/ステンレスボックス
端子ボックス/防水コネクタ/ケーブルグランド
アルミサッシケース
アルミフレーム/ヒートシンクケース
メタルケース
Raspberry Piケース
フリーサイズケース/フリーサイズパネル
ラックケース/サブラック
棚板/ラックパネル
電池ホルダー/電池ボックス
アクセサリー/機構部品
カスタム製品
技術資料/各種ご案内

防水・防塵樹脂ボックス　追加工・印刷のカスタマイズ

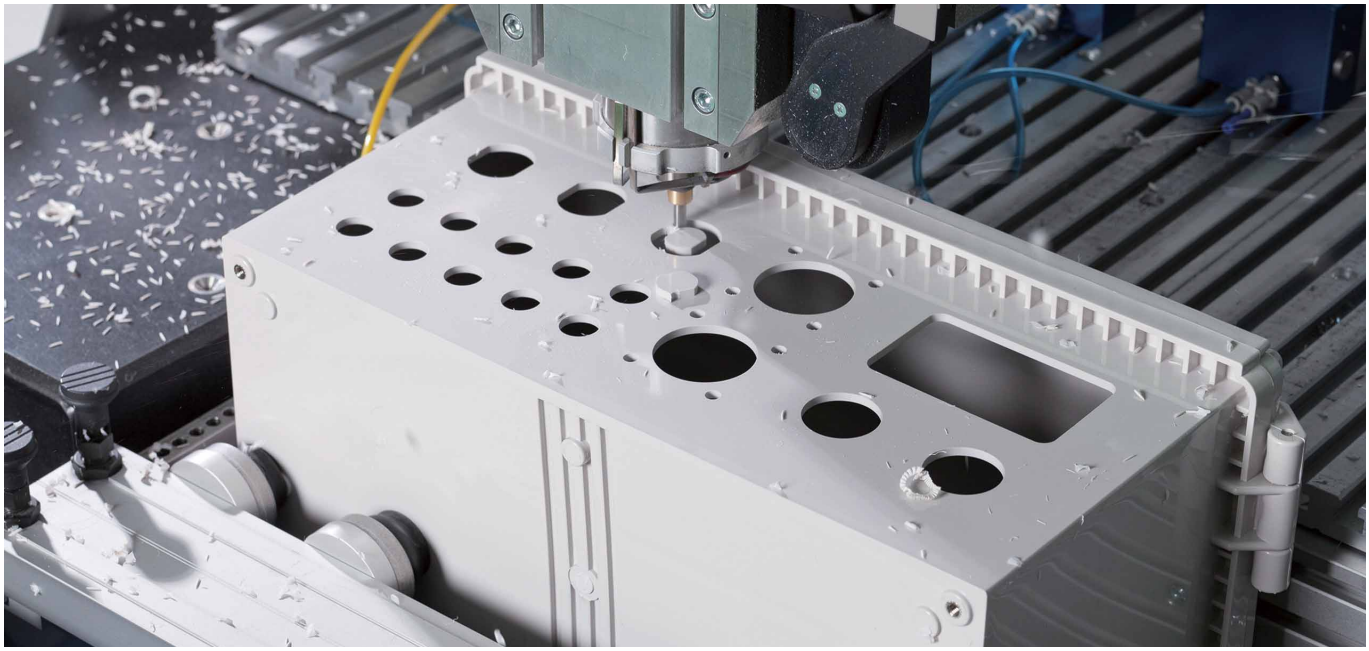

図面送付 ▶ 内容確認 ▶ お見積り ▶ 受注

★受注日は実働日に含まれません。

■ 詳細の加工内容・加工方法・CADデータのご利用についてはP15−1〜61をご覧下さい。

■ 納期は基準日です。内容、数量、標準品の在庫状況によって変わることがあります。

■ カスタム製品のご質問やご相談・見積依頼は営業部までお問合わせ下さい。

穴加工のみ

通常納期 実働5日目発送

営業部　TEL：048-222-7640
FAX：048-222-7652
E-MAIL：custom@takachi-el.co.jp

インクジェット印刷

通常納期 実働8日目発送

指定色塗装

通常納期 実働11日目発送

インクジェット印刷+塗装

通常納期 実働14日発送

樹脂部品の加工時の注意

■ 加工・組立ての際は切削油・ネジロック剤は使用しないで下さい。また、表面をふき取る場合は中性洗剤を薄めたものを使用して下さい。
切削油・ネジロック・有機溶剤、酸性・アルカリ性洗剤を使用すると樹脂に亀裂が発生する場合があります。

■ フラックスやフラックス洗浄液が樹脂に付着するとクラックが発生する場合があります、樹脂に直接付着しないようにご注意下さい。

樹脂の接着剤

ABS樹脂	接着剤 EP−330（セメダイン）	接着用溶剤 メチルエチルケトン
ポリカーボネート	接着剤 EP−330（セメダイン）、1500（セメダイン）	接着用溶剤 塩化メチレン
シリコンゴム	KE45T（信越化学工業（株））	硬化後はゴム弾性体になります。

■ 溶剤は塗料店でお買求め下さい。

追加工をタカチにご依頼頂ければ、お客様の加工ミスのリスクは無くなります。是非ご利用下さい。

型番目次/Photo INDEX
プラスチックケース
キャリングケース
防水・防塵樹脂ボックス
防水・防塵アルミ/ステンレスボックス
端子ボックス/防水コネクタ/ケーブルグランド
アルミサッシケース
アルミフレーム/ヒートシンクケース
メタルケース
Raspberry Piケース
フリーサイズケース/フリーサイズパネル
ラックケース/サブラック
棚板/ラックパネル
電池ホルダー/電池ボックス
アクセサリー/機構部品
カスタム製品
技術資料/各種ご案内

防水・防塵保護等級IPの説明

IPとは

IPとはJIS C 0920:2003又は、IEC 60529に基づいて規定された固形異物、水に対する電気機器、キャビネットの保護等級を記号で表したものです。

IP □ □

第一特性数字

数字	器具に対する保護の内容（外来固形物の侵入に対して）	人体に対する保護の内容（危険な部分への接近に対して）
0	無保護	無保護
1	Ø50mm 直径50mm以上の外来固形物の侵入に対して保護されている。	50 拳が危険な部分へ接近しないよう保護されている。（鋼球／直径50mm）
2	Ø12.5mm 直径12.5mm以上の外来固形物の侵入に対して保護されている。	12 指での危険な部分への接近に対して保護されている（関節付試験指／直径12mm　長さ80mm）
3	Ø2.5mm 直径2.5mm以上の外来固形物の侵入に対して保護されている。	2.5 工具での危険な部分への接近に対して保護されている。（試験棒／直径2.5mm　長さ100mm）
4	Ø1mm 直径1.0mm以上の外来固形物の侵入に対して保護されている。	1.0 針金での危険な部分への接近に対して保護されている。（針金／直径1.0mm　長さ100mm）
5	[防じん形]粉塵が内部に侵入する事を防止する。若干の粉塵の侵入があっても正常な運転を阻害しない。	
6	[耐じん形] 粉塵が内部に侵入しない。	

69K

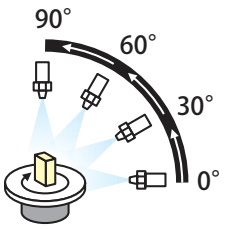

スチームジェット（80～100バール／温度80℃±5℃）を0°、30°、60°、90°で100mm～150mmの距離から、30秒間噴射を5回くり返し、有害な影響を受けない。

第二特性数字

数字	器具に対する保護の内容（水の浸入に対して有害な影響を受けない）
0	無保護
1	滴水試験装置にて鉛直滴下を10分間散水する。
2	15° 滴水試験装置にて15°傾けて設置し、10分間（各方向2.5分間）散水する。
3	60° 60° 各散水孔当り0.07ℓ/minで鉛直方向から両側に60°までの角度で10分間散水する。
4	各散水孔当り0.07ℓ/minであらゆる方向から10分間散水する。
5	放出部ノズル径φ6.3、12.5ℓ/minであらゆる方向から外皮表面積1㎡当り1分間のべ少なくとも3分間以上散水する。
6	放出部ノズル径φ12.5、100ℓ/minであらゆる方向から外皮表面積1㎡当り1分間のべ少なくとも3分間以上散水する。
7	1M 水深1mに30分間水没する。
8	IPX7より厳しい条件下で継続的に水中に沈めても有害な影響を受けない。

防水ボックス使用に関する注意点

- 屋外使用の際、直射日光の当る場所に設置すると、劣化・変色が早くなります。長期屋外設置の際は、直射日光の当たらない場所の設置を推奨します。
- お客様で取付金具を製作し、ボックスに取付ける場合は金具取付穴のクリアランスを十分取った設計をして下さい。
  取付穴のクリアランスが少ないと、外気温の変化による膨張・収縮で割れや変形が発生する可能性がございます。

型番目次/Photo INDEX
プラスチックケース
キャリングケース
防水・防塵樹脂ボックス
防水・防塵アルミ/ステンレスボックス
端子ボックス/防水コネクタ/ケーブルグランド
アルミサッシケース
アルミフレーム/ヒートシンクケース
メタルケース
Raspberry Piケース
フリーサイズケース/フリーサイズパネル
ラックケース/サブラック
棚板/ラックパネル
電池ホルダー/電池ボックス
アクセサリー/機構部品
カスタム製品
技術資料/各種ご案内