OPCP・WPCP SERIES 製品使用例

ポリカーボネートボックスOPCP・OPCM・WPCP・WPCMシリーズは、IP65の防水・防塵性を持った強度の高いボックスです。
様々な工場設備・太陽光発電接続箱・屋外測定器・通信機器など幅広い用途にご利用頂けます。

PVスキャナー(太陽電池計測器)

写真提供 日本カーネルシステム株式会社様

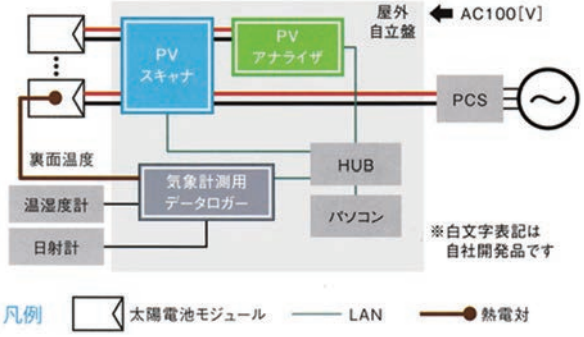

太陽光発電接続箱

ブレーカーボックス

鉄道用電力接続ボックス

※本写真のラッチは旧タイプです。

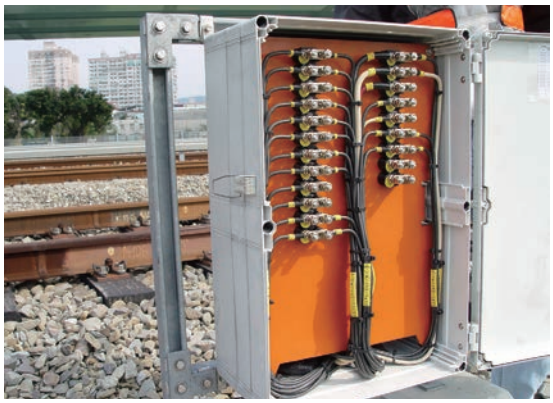

型番目次/Photo INDEX
プラスチックケース
キャリングケース
防水・防塵樹脂ボックス
防水・防塵アルミ/ステンレスボックス
端子ボックス/防水コネクタ/ケーブルグランド
アルミフレーム/ヒートシンクケース
アルミサッシケース
メタルケース
フリーサイズケース/フリーサイズパネル
ラックケース/サブラック
棚板/ラックパネル
電池ホルダー/電池ボックス
アクセサリー/機構部品
カスタム製品
技術資料/各種ご案内

コントロールボックス

※本写真のラッチは旧タイプです。

水量制御装置

計器盤

無線収納ボックス

表示装置

型番目次/Photo INDEX
プラスチックケース
キャリングケース
防水・防塵樹脂ボックス
防水・防塵アルミ/ステンレスボックス
端子ボックス/防水コネクタ/ケーブルグランド
アルミフレーム/ヒートシンクケース
アルミサッシケース
メタルケース
フリーサイズケース/フリーサイズパネル
ラックケース/サブラック
棚板/ラックパネル
電池ホルダー/電池ボックス
アクセサリー/機構部品
カスタム製品
技術資料/各種ご案内

WPCM SERIES 防水・防塵ポリカーボネート開閉式ボックス

■ WPCMシリーズは、受注生産品のため実働2日目発送となります。

IP65 CE

テクニカルデータ

保護等級：IP65
WPCM306013 / WPCM306018 は保護等級(IP)なし
使用温度範囲：−20℃〜+75℃

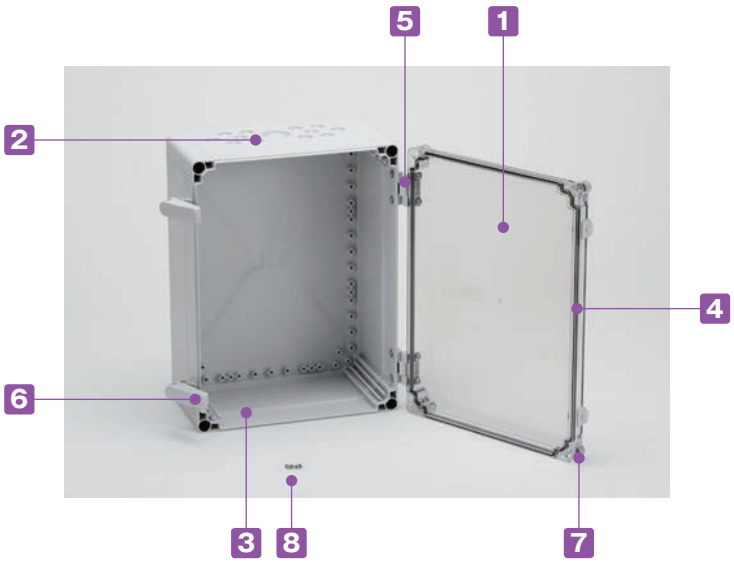

■ 中サイズから大サイズまでの電気・電子機器用ボックスです。
■ Mネジサイズの配線用ノックアウト付きです。
■ 開閉式でメンテナンスが容易なキャビネットタイプです。
■ トップカバーはホワイトグレーと透明の2タイプです。
■ 保護等級について、使用に際しての注意点をP3−3〜5に記載してあります。ボックス選定時にご参照下さい。

構成内容

No.	名　称	個　数	材　質	色 / 表面処理
1	トップカバー	1	ポリカーボネート（UL94V-2）	ホワイトグレー(RAL 7035)・透明
2	ボディー	1	グラスファイバー入りポリカーボネート（UL94V-0）	ホワイトグレー(RAL 7035)
3	エクステンション（H=187のみ）	1	グラスファイバー入りポリカーボネート（UL94V-0）	ホワイトグレー(RAL 7035)
4	ガスケット	1	ポリウレタン	ブラック
5	ヒンジ（OHI-1）	1台set	PBT+PC	ホワイトグレー
6	ラッチ（WQL1-1）	1台set	PBT+PC	ホワイトグレー
7	ブラインドプラグ（OSK-1）	4〜6	ポリエチレン	ホワイトグレー
8	取付ベース用ビス（タッピングビス）	4〜8	鉄	ユニクロメッキ

外観寸法図

■ 下記図面は代表共通図です。
各製品の詳細図はホームページよりCAD・PDF図をダウンロードしてご確認下さい。

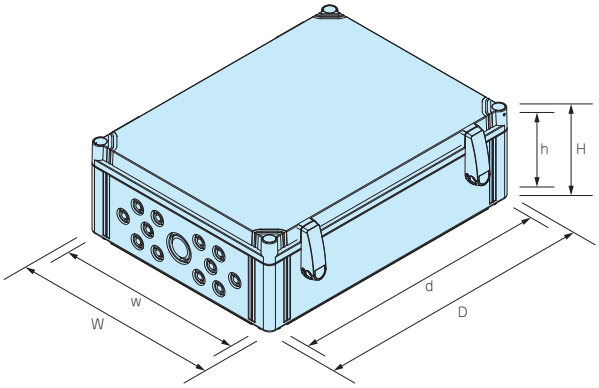

※ノックアウト穴は反対側面にも付いています。

型番・寸法・標準価格

型番				保護等級	外形寸法			有効寸法（内部）			自重 (kg)	標準価格
Gタイプ		Tタイプ										
トップカバー	ボディー	トップカバー	ボディー		W	D	H	w	d	h		
● ホワイトグレー		○ 透明	● ホワイトグレー									
WPCM303013G		WPCM303013T		IP 65	300	300	132	280.9	225.5	115	1.86	17,620
WPCM303018G		WPCM303018T		IP 65	300	300	187	280.9	225.1	170	2.31	22,940
WPCM304013G		WPCM304013T		IP 65	300	400	132	280.9	325.5	115	2.32	19,620
WPCM304018G		WPCM304018T		IP 65	300	400	187	280.9	325.1	170	2.82	25,300
WPCM306013G		WPCM306013T		IP なし	300	600	132	253.6	525.5	115	3.24	27,900
WPCM306018G		WPCM306018T		IP なし	300	600	187	253.6	525.1	170	3.94	34,760

■ WPCM306013、WPCM306018の保護等級（IP）はありませんのでご注意下さい。

■ ノックアウトを開けるにはケースをカバースクリューで固定し、
マイナスドライバーを溝に当て、ハンマー等で叩いて下さい。

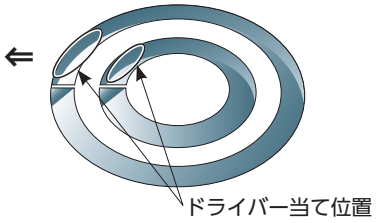

ケーブルグランド取付例

オプション部品（別売）

外部取付足
OFLシリーズ
P3−84

エクステンションフレーム
OPCEシリーズ
P3−84

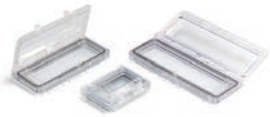

開閉式ウインドウ
VMAシリーズ
P3−103

スライドスペーサー
OEL-1
P3−86

取付ベース
OMPシリーズ
P3−87

ケーブルグランド

P5−67〜75

プロテクティブベント
PMFシリーズ
P3−99〜100

ルーフ
SR-Rシリーズ
P3−88

ポール取付金具
SSKシリーズ
P3−95〜97

ポール固定用ベルト
PKBシリーズ
P3−98

OHI-1 ヒンジ

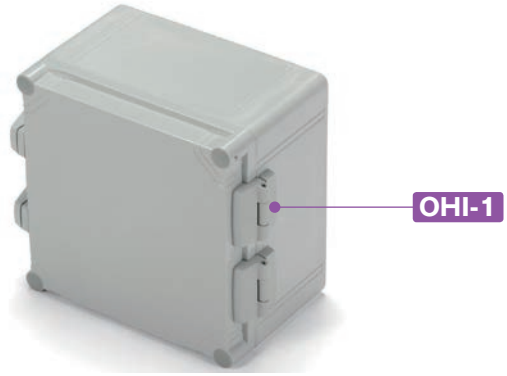

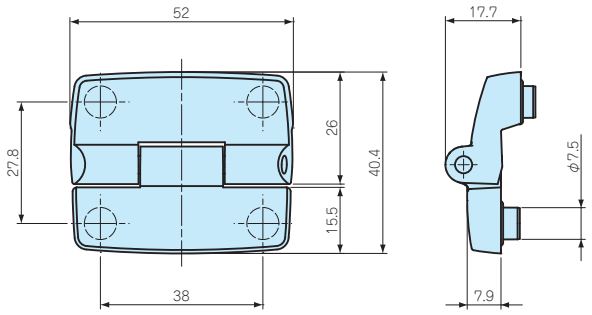

型番・標準価格

■ 取付用テンプレート･ビス付です。

型　番	材　質	色	入　数	標準価格 / 袋
OHI-1	PBT+PC	ホワイトグレー	2 / 袋	950

WQL1-1 ラッチ

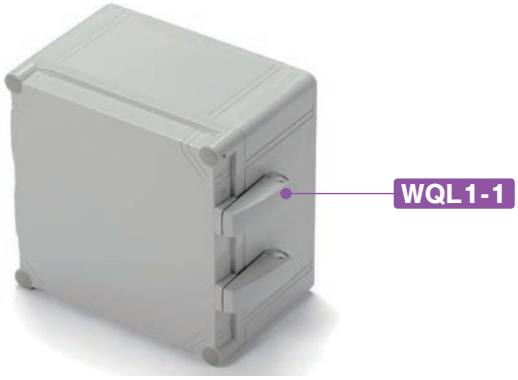

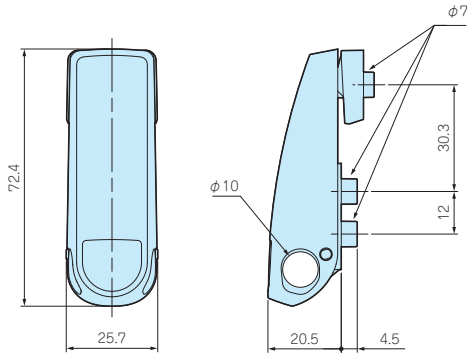

構成内容

■ 取付用テンプレート･ビス付です。

No.	名　称	個数	材　質	色 / 表面処理
1	ラッチ本体	2	PBT+PC	ホワイトグレー
2	フック	2	PBT+PC	ホワイトグレー
3	Oリング	6	NBR	ブラック
4	取付ビス（ワッシャー付）	6	ステンレス	無処理

型番・標準価格

型　番	入　数	標準価格 / 袋
WQL1-1	2セット / 袋	3,000

ラッチ、ヒンジ取付け方法

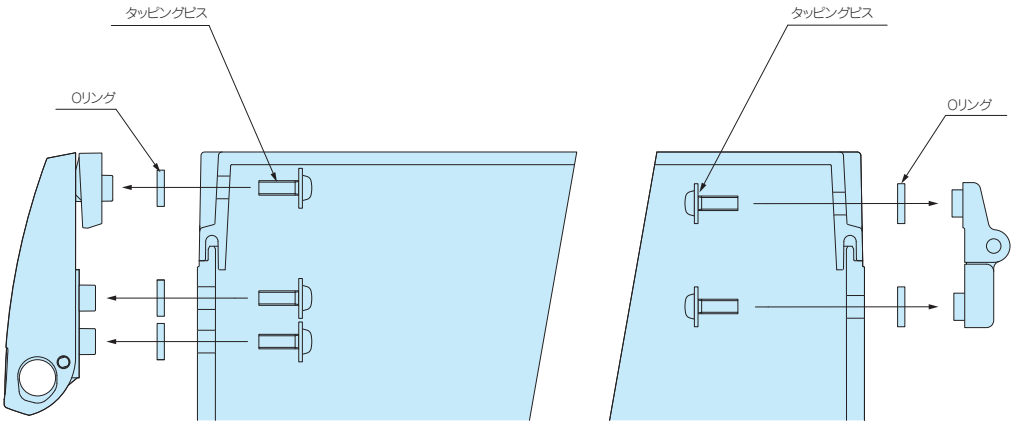

型番目次/Photo INDEX
プラスチックケース
キャリングケース
防水・防塵樹脂ボックス
防水・防塵アルミ/ステンレスボックス
端子ボックス/防水コネクタ/ケーブルグランド
アルミフレーム/ヒートシンクケース
アルミサッシケース
メタルケース
フリーサイズケース/フリーサイズパネル
ラックケース/サブラック
棚板/ラックパネル
電池ホルダー/電池ボックス
アクセサリー/機構部品
カスタム製品
技術資料/各種ご案内

OFL-1 外部取付足

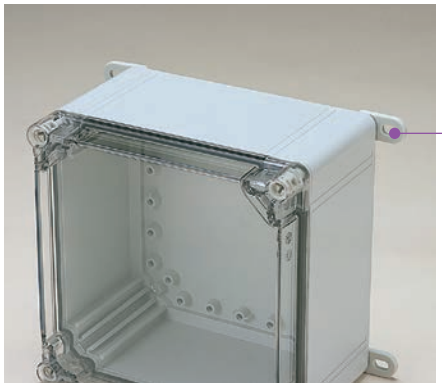

■ 底面の穴に押し込んだ後付属ビスで固定します。

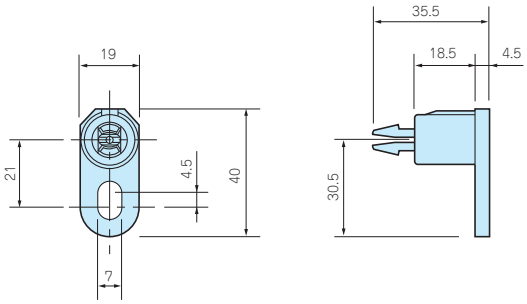

型番・標準価格

■ ビス付です。

型　番	材　質	色	入　数	標準価格 / 袋
OFL-1	ポリアミド	ホワイトグレー	4 / 袋	680

CK-26Z 外部取付足

■ ボックスボディ上面よりビスを入れて足を取付けます。

■ OPCM・OPCP・RPCPシリーズの高さ18の機種はエクステンションフレーム組付け前に外部取付足を取付けて下さい。

■ WPCM・WPCPシリーズの高さ18の機種はCK-26Zの取付けが困難なため外部取付足はOFL-1をお選び下さい。

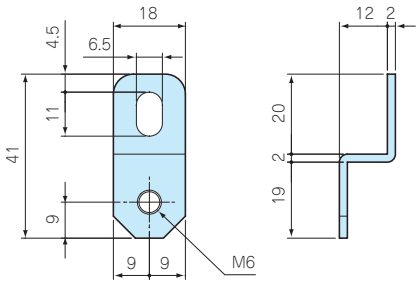

型番・標準価格

型　番	材　質	表面処理	入　数	標準価格 / 袋
CK-26Z	SUS304	バレル研磨	4 / 袋	380

■ MT6-30（カタログP13−45）ビスを使用して取付け出来ます。

OPCE SERIES エクステンションフレーム

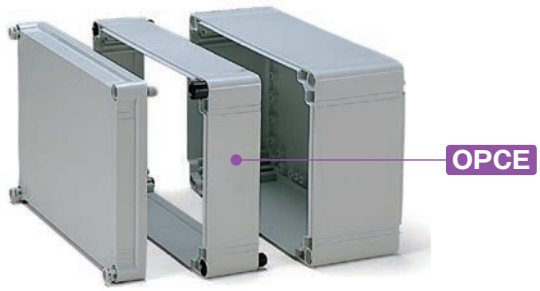

■ OPCEにはボディにつなぐ為のフレームスクリュー4個とドライバーで回す為のスクリューヘッドが1個付属しています。

型番・標準価格

■ 延長高55㎜で2段以上の使用も可能です。

型　番	適応機種	標準価格
OPCE2020	OPCP2020	2,670
OPCE2030	OPCP2030	3,190
OPCE2040	OPCP2040	3,570
OPCE3030	OPCM·OPCP·RPCP3030	3,890
OPCE3040	OPCM·OPCP·RPCP3040	4,230
OPCE3060	OPCM·OPCP·RPCP3060	5,440
OPCE4040	OPCP4040	4,750
OPCE4060	OPCP4060	5,640

■ 材質 / 色：グラスファイバー入りポリカーボネート / ホワイトグレー

型番目次/Photo INDEX
プラスチックケース
キャリングケース
防水・防塵樹脂ボックス
防水・防塵アルミ/ステンレスボックス
端子ボックス/防水コネクタ/ケーブルグランド
アルミフレーム/ヒートシンクケース
アルミサッシケース
メタルケース
フリーサイズケース/フリーサイズパネル
ラックケース/サブラック
棚板/ラックパネル
電池ホルダー/電池ボックス
アクセサリー/機構部品
カスタム製品
技術資料/各種ご案内

OSK-1 ブラインドプラグ

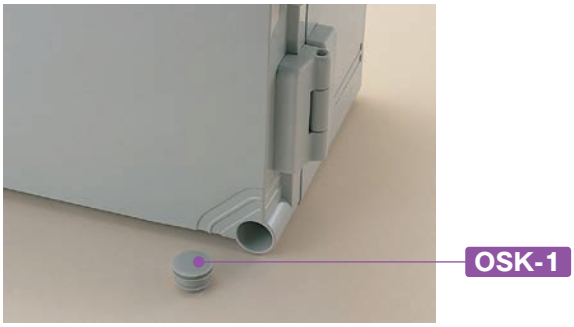

■ ラッチ・ヒンジ付開閉タイプ専用オプションです。

型番・標準価格

型　番	材　質	色	入　数	標準価格 / 袋
OSK-1	ポリエチレン	ホワイトグレー	1 / 袋	50

OLS-1 スクリュー

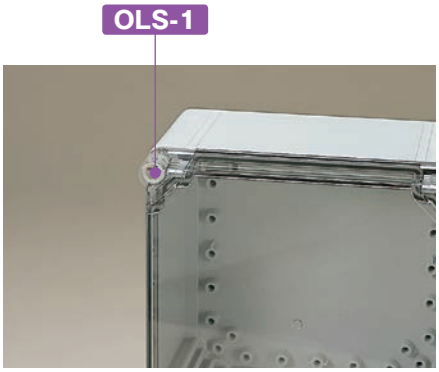

■ OPCM、OPCP、RPCPシリーズのカバーをとめる標準タイプのスクリューです。スクリューをなくされた場合にご利用下さい。

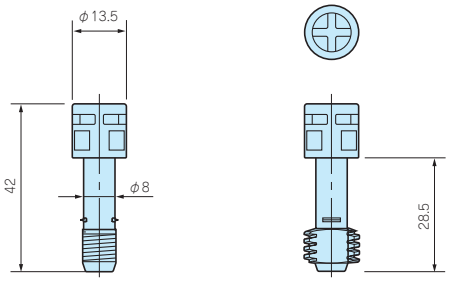

型番・標準価格

型　番	材　質	色	入　数	標準価格 / 袋
OLS-1	ポリアミド	ホワイトグレー	1 / 袋	70

OLW-1 ウイングスクリュー

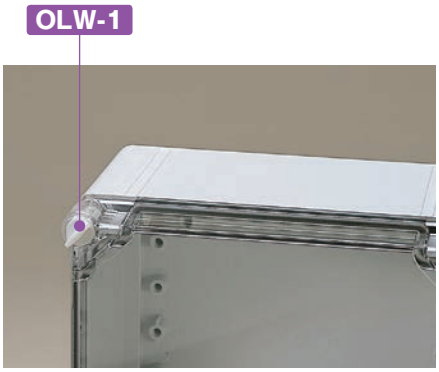

■ ドライバーなしで開閉したい場合に使用します。

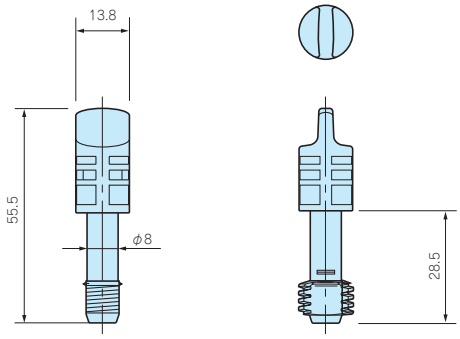

型番・標準価格

型　番	材　質	色	入　数	標準価格 / 袋
OLW-1	ポリアミド	ホワイトグレー	1 / 袋	90

型番目次/Photo INDEX
プラスチックケース
キャリングケース
防水・防塵樹脂ボックス
防水・防塵アルミ/ステンレスボックス
端子ボックス/防水コネクタ/ケーブルグランド
アルミフレーム/ヒートシンクケース
アルミサッシケース
メタルケース
フリーサイズケース/フリーサイズパネル
ラックケース/サブラック
棚板/ラックパネル
電池ホルダー/電池ボックス
アクセサリー/機構部品
カスタム製品
技術資料/各種ご案内

OLT-1 DINスクリュー

■ OLT-1はいたずら防止用DIN規格スクリューです。
専用キーのOLT-42KEYとセットでご利用下さい。

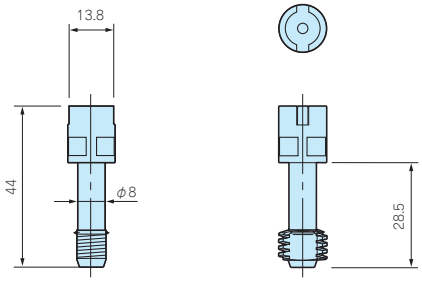

型番・標準価格

型　番	材　質	色	入　数	標準価格 / 袋
OLT-1	ポリアミド	ホワイトグレー	1 / 袋	90

OLT-42KEY SERIES DINスクリューキー

■ OLT-1用スクリューキーです。

型番・標準価格

型　番	材　質	色	入　数	標準価格 / 袋
OLT-42KEY	亜鉛ダイキャスト	黒	1 / 袋	580

OEL-1 スライドスペーサー

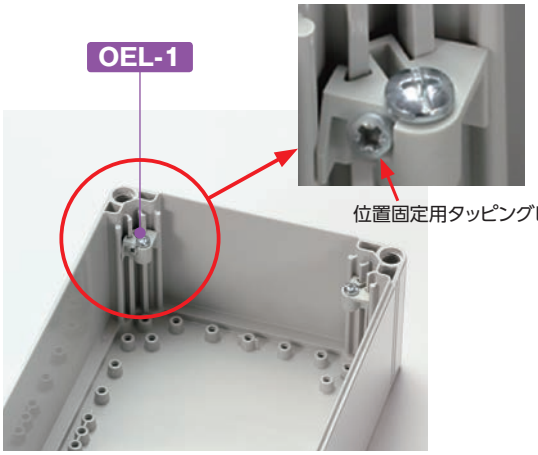

■ 取付ベースを任意の位置に固定して利用する為のスライドスペーサーです。
■ 販売数量は1個単位ですがボックス1台につき4個必要です。

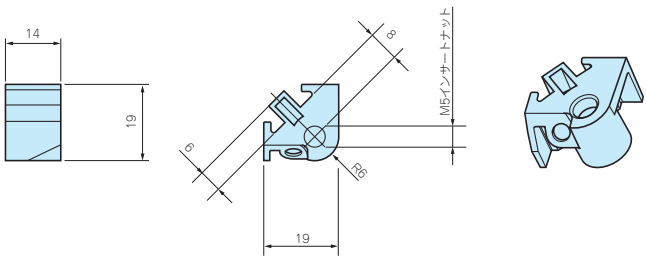

型番・標準価格

型　番	付属ビス	材　質	色	入　数	標準価格 / 袋
OEL-1	M5ビス	ポリアミド	ホワイトグレー	1 / 袋	240

型番目次/Photo INDEX
プラスチックケース
キャリングケース
防水・防塵樹脂ボックス
防水・防塵アルミ/ステンレスボックス
端子ボックス/防水コネクタ/ケーブルグランド
アルミフレーム/ヒートシンクケース
アルミサッシケース
メタルケース
フリーサイズケース/フリーサイズパネル
ラックケース/サブラック
棚板/ラックパネル
電池ホルダー/電池ボックス
アクセサリー/機構部品
カスタム製品
技術資料/各種ご案内

OMS-1 マウントスクリュー

■ ボックス内部のボスに取付ベースやDINレールを取付けるためのビスです。

型番・標準価格

型　番	材　質	表面処理	入　数	標準価格 / 袋
OMS-1（タッピングM5×10）	鉄	ユニクロメッキ	1 / 袋	50

OMP SERIES 取付ベース

外観寸法図

■ 下記図面は代表共通図です。
各製品の詳細図はホームページよりCAD・PDF図をダウンロードしてご確認下さい。

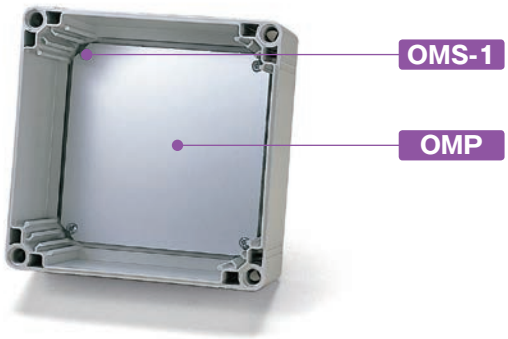

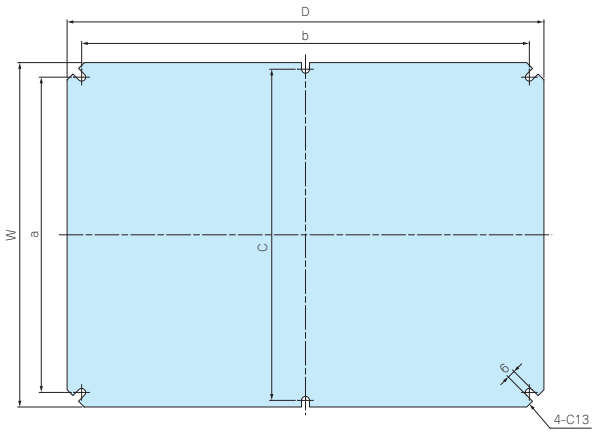

■ 材質 / 表面処理：アルミ板 A1050P t1.5 / シルバーアルマイト

構成内容

型　番	適応機種
OMP2020	OPCP·WPCP 2020
OMP2030	OPCP·WPCP 2030
OMP2040	OPCP·WPCP 2040
OMP3030	OPCM·WPCM·OPCP·WPCP·RPCP 3030
OMP3040	OPCM·WPCM·OPCP·WPCP·RPCP 3040
OMP3060	OPCM·WPCM·OPCP·WPCP·RPCP 3060
OMP4040	OPCP·WPCP 4040
OMP4060	OPCP·WPCP 4060

型番・寸法・標準価格

型　番	W	D	a	b	c	自　重（g）	標準価格
OMP2020	160	160	138	138	–	107	870
OMP2030	160	260	138	238	–	175	1,130
OMP2040	160	360	138	338	150	244	1,650
OMP3030	260	260	238	238	–	288.5	1,720
OMP3040	260	360	238	338	250	398	2,420
OMP3060	260	560	238	538	238	615	3,880
OMP4040	360	360	338	338	350	550	3,300
OMP4060	360	560	338	538	338	854	4,900

型番目次/Photo INDEX
プラスチックケース
キャリングケース
防水・防塵樹脂ボックス
防水・防塵アルミ/ステンレスボックス
端子ボックス/防水コネクタ/ケーブルグランド
アルミフレーム/ヒートシンクケース
アルミサッシケース
メタルケース
フリーサイズケース/フリーサイズパネル
ラックケース/サブラック
棚板/ラックパネル
電池ホルダー/電池ボックス
アクセサリー/機構部品
カスタム製品
技術資料/各種ご案内

SR-R SERIES　OPCM・WPCM・OPCP・WPCP・RPCP専用ルーフ

■ ルーフはアルミ製ですので軽量で、ボックス本体に合わせたライトグレー塗装仕上げの為一体感があります。

■ 屋外でボックスを設置する場合にはルーフを使用される事をお薦めします。

■ ルーフを付けて、外部取付足を付ける場合はCK-26Z（カタログP3−84）、取付ビスはMT6-30（カタログP13−45）を使用して取り付けて下さい。

ルーフ

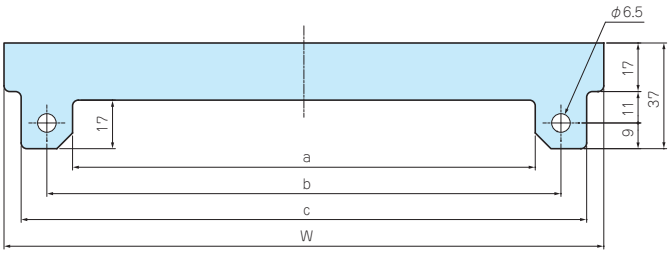

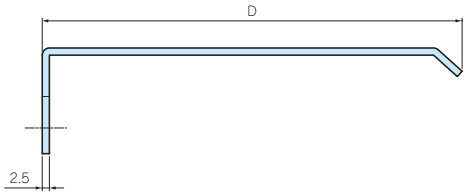

構成内容

No.	名　称	個　数	材　質	色 / 表面処理
1	ルーフ	1	アルミ板 A1050P t2.5	ライトグレー塗装
−	取付ビス（ナベM6×35）	2	ステンレス	無処理
−	ナット（M6）	2	ステンレス	無処理

型番・寸法・標準価格

型　番	W	D	a	b	c	対応ボックス	標準価格
SR-R2013	210	145	162	180	198	OPCP・WPCP 202013　203013　204013	2,130
SR-R2018	210	200	162	180	198	OPCP・WPCP 202018　203018　204018	2,510
SR-R3013	310	145	262	280	298	OPCM・WPCM・OPCP 303013　304013　306013 WPCP・RPCP	2,590
SR-R3018	310	200	262	280	298	OPCM・WPCM・OPCP 303018　304018　306018 WPCP・RPCP	3,140
SR-R4013	410	145	362	380	398	OPCP・WPCP 404013　406013	3,290
SR-R4018	410	200	362	380	398	OPCP・WPCP 404018　406018	4,810

FDR SERIES DINレール

NEW SIZE

■ ボックス内部に端子台やリレー・スイッチ等を取付るためのレールです。
■ 各ケースの取付ボスのピッチをご確認の上、L寸をお選び下さい。
■ その他のケースに使用する場合はFDR-1000をご利用下さい。

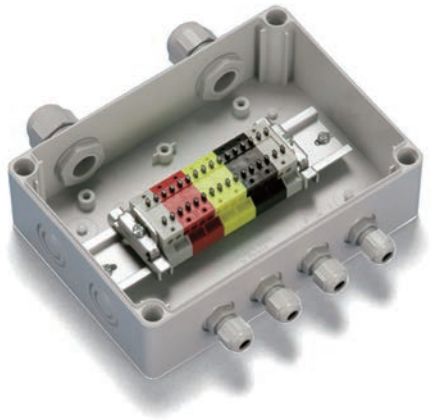

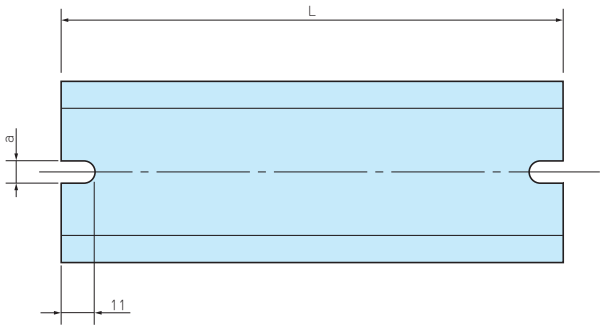

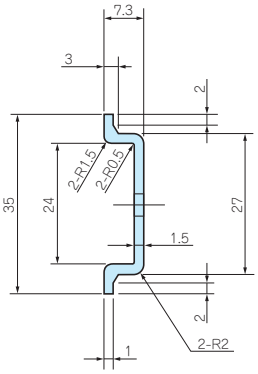

構成内容

材　質	表面処理
アルミ押出材 A6063S-T5	シルバーアルマイト

型番・寸法・標準価格

型　番	L	a	対応ボスピッチ	標準価格
FDR- 50	50	4.2	32 ～ 42	150
57	57	4.2	39 ～ 49	150
66	66	4.2	48 ～ 58	150
77	77	4.2	59 ～ 69	150
80	80	4.2	62 ～ 72	160
87	87	4.2	69 ～ 79	160
92	92	4.2	74 ～ 84	160
100	100	4.2	82 ～ 92	160
106	106	4.2	88 ～ 98	200
110	110	4.2	92 ～ 102	200
120	120	4.2	102 ～ 112	200
128	128	4.2	110 ～ 120	200
137	137	4.2	119 ～ 129	200
142	142	4.2	124 ～ 134	200
146	146	4.2	128 ～ 138	200
150	150	4.2	132 ～ 142	210
168	168	4.2	150 ～ 160	230
170	170	4.2	152 ～ 162	230
186	186	4.2	168 ～ 178	240
202	202	4.2	184 ～ 194	260
205	205	4.2	187 ～ 197	260
223	223	4.2	205 ～ 215	260
226	226	4.2	208 ～ 218	260
235	235	4.2	217 ～ 227	290
242	242	4.2	224 ～ 234	290
249	249	4.2	231 ～ 241	290
283	283	4.2	265 ～ 275	300
300	300	4.2	282 ～ 292	310
350	350	4.2	332 ～ 342	370
450	450	4.2	432 ～ 442	420
550	550	4.2	532 ～ 542	520

型　番	L	a	対応ボスピッチ	標準価格
FDR-B102	102	6.5	86 ～ 92	200
NEW B124	124	6.5	108 ～ 114	200
B142	142	6.5	126 ～ 132	200
B160	160	6.5	144 ～ 150	210
B165	165	6.5	149 ～ 155	230
B176	176	6.5	160 ～ 166	230
B183	183	6.5	167 ～ 173	230
B223	223	6.5	207 ～ 213	260
B260	260	6.5	244 ～ 250	300
B283	283	6.5	267 ～ 273	300
B303	303	6.5	287 ～ 293	300
B338	338	6.5	322 ～ 328	350
B360	360	6.5	344 ～ 350	380
B376	376	6.5	360 ～ 366	390
B383	383	6.5	367 ～ 373	390
B463	463	6.5	447 ～ 453	440
B560	560	6.5	544 ～ 550	530
B623	623	6.5	607 ～ 613	560
FDR-1000	1000	–	–	610

■ FDR-1000には取付ビス用の欠き処理はございません。

型番目次/Photo INDEX
プラスチックケース
キャリングケース
防水・防塵樹脂ボックス
防水・防塵アルミ/ステンレスボックス
端子ボックス/防水コネクタ/ケーブルグランド
アルミフレーム/ヒートシンクケース
アルミサッシケース
メタルケース
フリーサイズケース/フリーサイズパネル
ラックケース/サブラック
棚板/ラックパネル
電池ホルダー/電池ボックス
アクセサリー/機構部品
カスタム製品
技術資料/各種ご案内

DINレール対応表

BC□□シリーズ

ボックス型番		DINレール型番
BCAP BCPC BCPK BCAR BCPR	091207	FDR - 80
	091208	80
	101507	110
	101508	110
	112107	170
	112110	170
	112607	223
	112610	223
	131508	120
	131808	150
	131810	150
	151509	120
	151512	120
	162110	170
	162113	170
	162610	223
	162613	223
	172211	170
	172711	223

GAシリーズ

ボックス型番		DINレール型番
GA	5- 5- 4	—
	6- 6- 4	—
	12- 7- 4	—
	12- 7- 6	—
	8- 8- 6	FDR - 66
	9-12- 6	—
	9-12- 8	FDR - 100/77
	12-12- 6	110
	12-12- 9	110
	8-16- 6	146/66
	8-16- 9	146/66
	16-16- 6	150
	16-16- 9	150
	12-17- 6	100
	12-17- 8	100
	8-20- 6	—
	12-20- 8	FDR - 186
	15-22- 6	183
	15-22- 8	183
	19-27-10	249

TAシリーズ

ボックス型番		DINレール型番
TA	16- 8- 6	—
	24- 8- 6	—
	12-12- 6	FDR - 110
	20-12- 9	186
	24-12- 9	223
	16-16- 9	146
	24-16- 9	226

BCASシリーズ

ボックス型番		DINレール型番
BCAS	071005	FDR - 92
	080806	66
	081104	92
	081107	92
	081108	92
	081110	92
	081307	110
	081308	110
	081807	168
	081808	168
	082507	235
	082508	235
	101007	77
	101010	77
	101807	150
	102007	170
	102307	202
	121207	80
	121210	80
	141709	146
	142309	205
	151507	120
	151510	120
	152004	170
	152007	170
	152010	170
	152013	170
	152016	170
	152510	226
	152513	226
	161607	137

DPCPシリーズ

ボックス型番		DINレール型番
DPCP	050504	—
	050704	—
	080806	FDR - 66
	080809	66
	081206	110
	081209	110
	081606	146
	081609	146
	121206	110
	121209	110
	121609	146
	122009	186
	152008	170
	162409	223
	162412	223
	233009	283
	233011	283

OPCM・WPCM・OPCP・WPCP・RPCPシリーズ

ボックス型番		DINレール型番
OPCM WPCM OPCP WPCP RPCP	202013	FDR - B160
	202018	B160
	203013	B160/B260
	203018	B160/B260
	204013	B160/B360
	204018	B160/B360
	303013	B260
	303018	B260
	304013	B260/B360
	304018	B260/B360
	306013	B260/B560
	306018	B260/B560
	404013	B360
	404018	B360
	406013	B360/B560
	406018	B360/B560

SPCM・SPCPシリーズ

ボックス型番		DINレール型番
SPCM SPCP	081304	FDR - 50/100
	081305	50/100
	081306	50/100
	081308	50/100
	081310	50/100
	081313	50/100
	101004	80
	101006	80
	131304	100
	131305	100
	131306	100
	131308	100
	131310	100
	131313	100
	131804	100/150
	131805	100/150
	131806	100/150
	131808	100/150
	131810	100/150
	131813	100/150
	131815	100/150
	181808	150
	181810	150
	181813	150
	181815	150
	182508	150/223
	182510	150/223
	182515	150/223

UPCシリーズ

ボックス型番		DINレール型番
UPC	172213	FDR-B124
	232818	B176
	283318	B223
	434829	B376

オプション部品（別売）

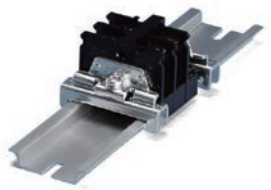

DINレール止め金具
TKRシリーズ
P13−28

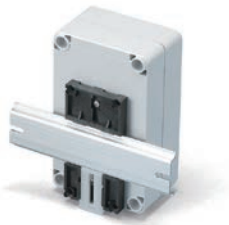

DINレール取付板
DRAシリーズ
P13−27

ネジ止め式DINレール取付足
DRT-1シリーズ
P13−27

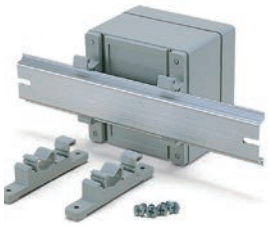

DINレール取付足
CKDシリーズ
P3−92

SSK SERIES ポール取付金具

- ステンレス製のポール・電柱取付金具です。
- ボックスに穴加工をしないで取付け可能です。
- 取付の際はビスセットSSK-Bシリーズ（P3－96）、固定ベルトPKBシリーズ(P3－98)を別途ご購入下さい。
- 製品のCADデータはホームページよりダウンロード可能です。
- SSK-Pには樹脂製マウントブラケットが付属しています。

PKBシリーズ

外観寸法図

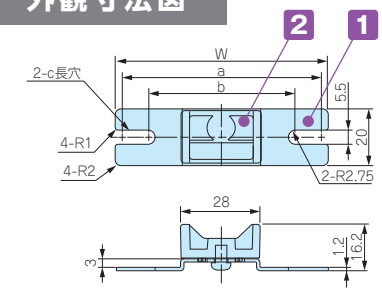

SSK-P50・60・75・80

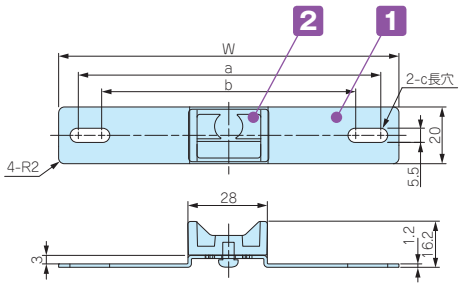

SSK-P100・120

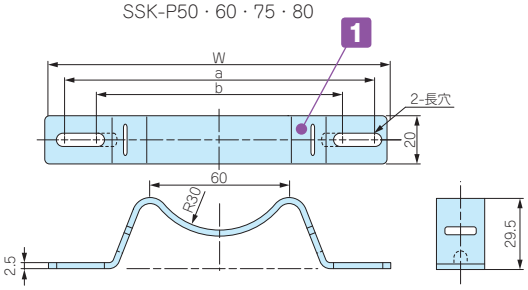

SSK-160～250

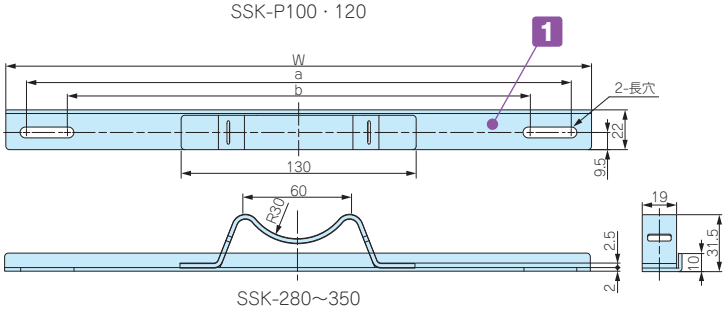

SSK-280～350

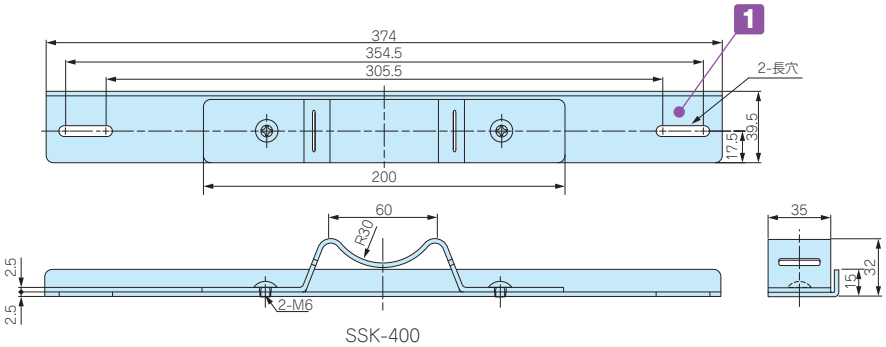

SSK-400

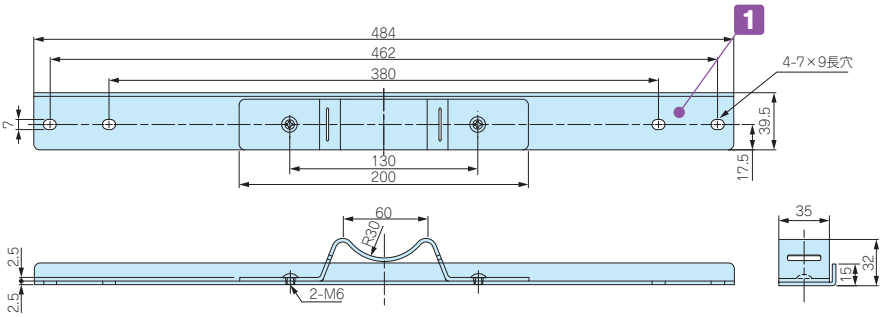

SSK-530

構成内容

No.	名　称	個　数	材　質	色 / 表面処理
1	取付金具	2	ステンレス SUS304	バレル研磨
2	マウントブラケット	2	ASA樹脂（耐候性樹脂）	ホワイトグレー

■ 付属の取付ビスはBCAP・BCAR・BCPC・BCPK・BCPRシリーズ用になります。その他のボックスを取付けるには、別途SSK-Bシリーズをご購入下さい。

型番・寸法・標準価格

型　番	W	a	b	c	対応ベルト	入　数	標準価格 / 袋
SSK-P50	50	44.5	37.5	5.5×　9	PKB-10PM、10P　PKB-10S	2 / 袋	▲1,640
SSK-P60	60	54.5	47.5	5.5×　9	PKB-10PM、10P　PKB-10S	2 / 袋	▲1,640
SSK-P75	75	69.5	55.5	5.5×12.5	PKB-10PM、10P　PKB-10S	2 / 袋	▲1,730
SSK-P80	80	74.5	64.5	5.5×10.5	PKB-10PM、10P　PKB-10S	2 / 袋	▲1,730
SSK-P100	100	88.1	76.5	5.5×11.3	PKB-10PM、10P　PKB-10S	2 / 袋	▲1,830
SSK-P120	120	106.5	88.5	5.5×14.5	PKB-10PM、10P　PKB-10S	2 / 袋	▲1,990
SSK-160	142	129.5	106.5	–	PKB-10PM、10P　PKB-10S	2 / 袋	2,510
SSK-170	152	142.3	101	–	PKB-10PM、10P　PKB-10S	2 / 袋	2,620
SSK-200	174	161.5	112.5	–	PKB-10PM、10P　PKB-10S	2 / 袋	2,680
SSK-210	192	180.5	131.5	–	PKB-10PM、10P　PKB-10S	2 / 袋	2,840
SSK-250	230	215.5	166.5	–	PKB-10PM、10P　PKB-10S	2 / 袋	3,100
SSK-280	260	244.5	195.5	–	PKB-10PM、10P　PKB-10S	2 / 袋	▲3,610
SSK-300	280	264.5	215.5	–	PKB-10PM、10P　PKB-10S	2 / 袋	▲3,730
SSK-350	324	302.5	253.5	–	PKB-10PM、10P　PKB-10S	2 / 袋	4,180
SSK-400	374	354.5	305.5	–	PKB-20S	2 / 袋	▲6,360
SSK-530	484	462	380	7×9	PKB-20S	2 / 袋	▲8,130

▲は値上げした製品です。

SSK-B SERIES　SSK用ビスセット

NEW SIZE

■ ポール取付金具用のビスセットです。SSK 型ポール取付金具と一緒にご利用下さい。
■ 対応ボックス、金具、ビスセットの選定はP3－97 をご参照下さい。
■ 材質 / 表面処理：ステンレス / 無処理

型番・標準価格

型　番	付属ビス	対応ボックス	入　数	標準価格 / 袋
SSK-B4-15N	ナベ M4×15、ナット	BCAS060905 ～ 212310	4 / 袋	210
SSK-B4-25N	ナベ M4×25、ナット	SPCP シリーズ・SPCM シリーズ	4 / 袋	220
SSK-B5-10	ナベ M5×10	BCAL シリーズ	4 / 袋	110
SSK-B5-35NS	ナベ M5×35、ナット、スペーサー	OPCM シリーズ・WPCM シリーズ・RPCP シリーズ OPCP シリーズ・WPCP シリーズ	4 / 袋	▲1,260
SSK-B6-40NS	ナベ M6×40、ナット、スペーサー	OPCM シリーズ・WPCM シリーズ・RPCP シリーズ OPCP シリーズ・WPCP シリーズ	4 / 袋	▲1,360
NEW SSK-B-UPC	ナベ UNF#10-32×3/8	UPC シリーズ	4 / 袋	340

▲は値上げした製品です。

■ ボックスへの取付け方法は下記3種類になります。

BCAS050604、050605

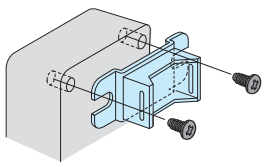

SSK-P付属ビス使用

M4 / M5 / M6 ナベビス、ナット

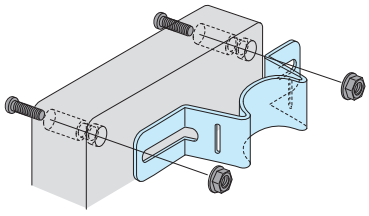

SSK-B4-15N　SSK-B4-25N
SSK-B5-35NS　SSK-B6-40NS

ナベビス インサートナット止め

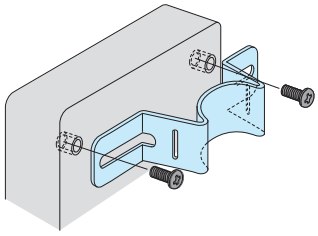

SSK-B5-10
SSK-B-UPC

※SSK-B5-35NS、SSK-B6-40NS にはスペーサーが同梱されています。
ルーフ（SRシリーズ）を使用する際にご利用下さい。
取付の詳細はP3－97をご覧下さい。

型番目次/Photo INDEX
プラスチックケース
キャリングケース
防水・防塵樹脂ボックス
防水・防塵アルミ/ステンレスボックス
端子ボックス/防水コネクタ/ケーブルグランド
アルミフレーム/ヒートシンクケース
アルミサッシケース
メタルケース
フリーサイズケース/フリーサイズパネル
ラックケース/サブラック
棚板/ラックパネル
電池ホルダー/電池ボックス
アクセサリー/機構部品
カスタム製品
技術資料/各種ご案内

ポール取付金具・ビスセット対応表

SPCP・SPCM シリーズ

ボックス型番		ポール取付金具型番 たて型	ポール取付金具型番 よこ型	ビスセット型番
SPCP SPCM	081304、081305 081306、081308 081310、081313	SSK-P75	SSK-160	SSK-B4-25N
	101004、101006	SSK-P100	SSK-P100	SSK-B4-25N
	131304、131305 131306、131308 131310、131313	SSK-160	SSK-160	SSK-B4-25N
	131804、131805 131806、131808 131810、131813、131815	SSK-160	SSK-200	SSK-B4-25N
	181808、181810 181813、181815	SSK-200	SSK-200	SSK-B4-25N
	182508、182510、182515	SSK-200	SSK-280	SSK-B4-25N

BCAS シリーズ

ボックス型番		ポール取付金具型番 たて型	ポール取付金具型番 よこ型	ビスセット型番
BCAS	050604、050605	SSK-P50	SSK-P60	付属ビス使用
	060905	SSK-P60	SSK-P100	SSK-B4-15N
	071005　※注	SSK-P75	SSK-P100	SSK-B4-15N
	080806	SSK-P75	SSK-P75	SSK-B4-15N
	081104、081107 081108、081110	SSK-P75	SSK-P120	SSK-B4-15N
	081307、081308	SSK-P75	SSK-160	SSK-B4-15N
	081807、081808	SSK-P75	SSK-210	SSK-B4-15N
	082507、082508	SSK-P75	SSK-280	SSK-B4-15N
	101007、101010	SSK-P100	SSK-P100	SSK-B4-15N
	101807	SSK-P100	SSK-210	SSK-B4-15N
	102007	SSK-P100	SSK-250	SSK-B4-15N
	102307	SSK-P100	SSK-250	SSK-B4-15N
	121207、121210	SSK-P120	SSK-200	SSK-B4-15N
	141709	SSK-160	SSK-200	SSK-B4-15N
	142309	SSK-160	SSK-250	SSK-B4-15N
	151507、151510	SSK-170	SSK-170	SSK-B4-15N
	152004、152007 152020、152013、152016	SSK-170	SSK-250	SSK-B4-15N
	152510、152513	SSK-170	SSK-280	SSK-B4-15N
	161607	SSK-170	SSK-170	SSK-B4-15N
	202010、202013 202016、202019	SSK-250	SSK-250	SSK-B4-15N
	212310	SSK-250	SSK-250	SSK-B4-15N

※注　たて型取付時は付属ビスを使用して下さい。

BCAL シリーズ

ボックス型番		ポール取付金具型番 たて型	ポール取付金具型番 よこ型	ビスセット型番
BCAL	191913　※注	SSK-P120	SSK-200	SSK-B5-10
	192813、192818	SSK-200	SSK-250	SSK-B5-10
	193813、193818	SSK-200	SSK-350	SSK-B5-10
	282813	SSK-250	SSK-280	SSK-B5-10
	283413	SSK-280	SSK-280	SSK-B5-10
	283813、283818	SSK-280	SSK-350	SSK-B5-10
	285613	SSK-280	SSK-530	SSK-B5-10
	385618	SSK-400	SSK-530	SSK-B5-10

※注　たて型取付時は付属ビスを使用して下さい。

UPC シリーズ

ボックス型番		ポール取付金具型番 たて型	ポール取付金具型番 よこ型	ビスセット型番
UPC	172213	SSK-160	—	SSK-B-UPC
	232818	SSK-210	—	SSK-B-UPC
	283318	SSK-280	—	SSK-B-UPC
	434829	SSK-530	—	SSK-B-UPC

OPCP・WPCP シリーズ

ボックス型番		ポール取付金具型番 たて型	ポール取付金具型番 よこ型	ビスセット型番
OPCP WPCP	202013、202018	SSK-210	SSK-210	SSK-B5-35NS
	203013、203018	SSK-210	SSK-350	SSK-B5-35NS
	204013、204018	SSK-210	—	SSK-B5-35NS
	204013、204018	—	SSK-530	SSK-B6-40NS
	303013、303018	SSK-350	SSK-350	SSK-B5-35NS
	304013、304018	SSK-350	—	SSK-B5-35NS
	304013、304018	—	SSK-530	SSK-B6-40NS
	306013、306018	SSK-350	—	SSK-B5-35NS
	404013、404018	SSK-530	SSK-530	SSK-B6-40NS
	406013、406018	SSK-530	—	SSK-B6-40NS

OPCM・WPCM・RPCP シリーズ

ボックス型番		ポール取付金具型番 たて型	ポール取付金具型番 よこ型	ビスセット型番
OPCM WPCM RPCP	303013、303018	SSK-350	SSK-350	SSK-B5-35NS
	304013、304018	SSK-350	—	SSK-B5-35NS
	304013、304018	—	SSK-530	SSK-B6-40NS
	306013、306018	SSK-350	—	SSK-B5-35NS

■ WPCP30601□、40401□、40601□とWPCM30601□は保護等級（IP）はありません。

■ **たて型**取付けか**よこ型**取付けかで使用する取付金具が異なります。

たて型取付
（長手寸法たて）

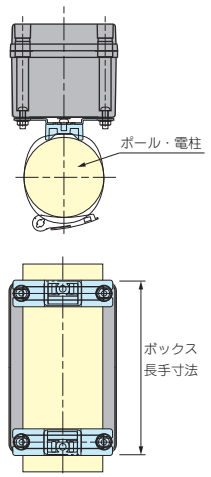

よこ型取付
（長手寸法よこ）

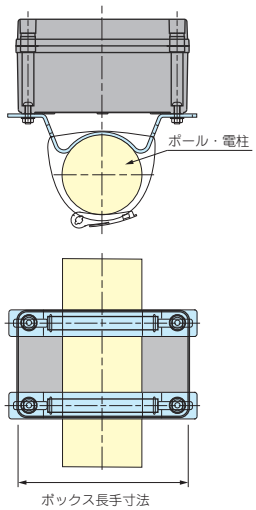

■ **SPCP・SPCM・OPCP・WPCP・OPCM・WPCM・RPCPシリーズにルーフを取付ける場合**

SR シリーズ（SPCP・SPCM 用　P3-52）

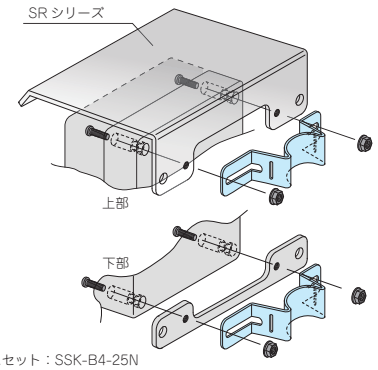

使用ビスセット：SSK-B4-25N

SR-R シリーズ（OPCP・WPCP・OPCM・WPCM・RPCP 用　P3-88）

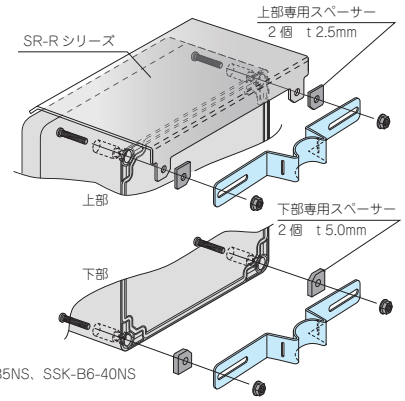

使用ビスセット：SSK-B5-35NS、SSK-B6-40NS

WPMB-M4-3 SERIES マウントブラケット

NEW

■ 耐候性樹脂製のポール・電柱取付具です。
■ 縦・横、両方向に使用できます。
■ シールワッシャー付ですのでIPX7相当の機能になります。
■ ボックスへの取付には穴加工が必要です。
■ 取付の際は別売りの固定用ベルト（PKB-10シリーズ）をご利用下さい。

構成内容

No.	名　称	個 数	材　質	色
1	マウントブラケット	1	ASA樹脂（UL94HB）	ホワイトグレー・ダークグレー
2	シールワッシャー	2	NBR,SPCC	ブラック
3	取付ビス（ナベM4×10）	2	ステンレス	無処理
4	六角ナット（M4・3種）	2	ステンレス	無処理

型番・寸法・標準価格

型　番		対応ケース板厚	締付トルク	耐荷重 (kg)	自重 (g)	標準価格
● ホワイトグレー	● ダークグレー					
WPMB-M4-3G	WPMB-M4-3D	t4.0まで	0.45N・m	5kg	26.5	470

■ トルク値は使用条件により異なりますので参考値としてご利用頂き必ずトルクテストを行ってからご使用下さい。

■ 製品の詳細図はホームページよりCAD・PDF図をダウンロードしてご確認下さい。

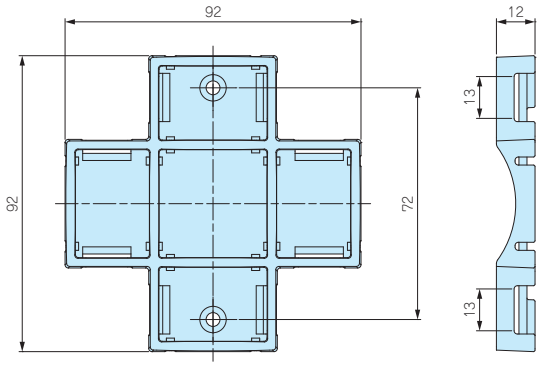

取付例

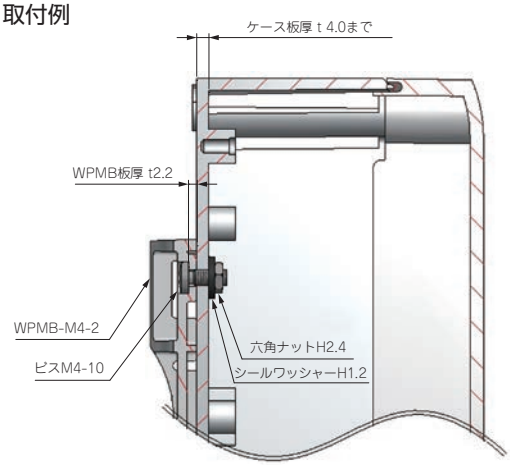

PKB SERIES ポール固定用ベルト

NEW SIZE

PKB−10PM、10P

PKB−10S、20S

■ 下記図面は代表共通図です。
各製品の詳細図はホームページよりCAD・PDF図をダウンロードしてご確認下さい。

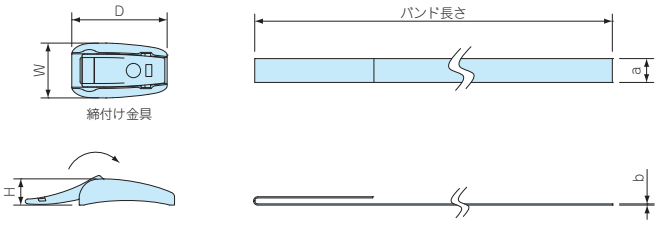

■ φ25からφ60のポールに締付可能な小型の樹脂製ベルトPKB-10PMを追加しました。その他のベルトはφ60からφ400の電柱に締付可能です。
■ ポール・電柱に取付ける為のベルトです。1回使いきりタイプです。
■ 締付け力の強いステンレス製と、取付の簡単な樹脂製の2タイプを用意しています。

構成内容

名　称	個　数	材　質	色 / 表面処理
締付け金具	2	ステンレス SUS304 / POM	バレル研磨 / 黒色
バンド	2	ステンレス SUS430 / PET	BA仕上げ / グレー

型番・寸法・標準価格

型　番	W	D	H	a	b	バンド長さ	引張り強さ（水平）	自 重（g）	入　数	標準価格 / 袋
NEW PKB-10PM	24	23	11	10	0.5	500㎜	0.8 k N	14	2 / 袋	730
PKB-10P	23	40	11	10	0.5	1500㎜	1.3 k N	31.8	2 / 袋	▲ 810
PKB-10S	(16.5)	(49.5)	12	10	0.3	1500㎜	1.4 k N	101.6	2 / 袋	▲ 710
PKB-20S	(27.4)	(49.5)	12	20	0.3	1500㎜	2.9 k N	182.2	2 / 袋	▲1,050

▲は値上げした製品です。

型番目次/Photo INDEX
プラスチックケース
キャリングケース
防水・防塵樹脂ボックス
防水・防塵アルミ/ステンレスボックス
端子ボックス/防水コネクタ/ケーブルグランド
アルミフレーム/ヒートシンクケース
アルミサッシケース
メタルケース
フリーサイズケース/フリーサイズパネル
ラックケース/サブラック
棚板/ラックパネル
電池ホルダー/電池ボックス
アクセサリー/機構部品
カスタム製品
技術資料/各種ご案内

PMF SERIES プロテクティブベント

NEW SIZE

筐体内の圧力変動調整・通気対策製品

IP68 IP69K

取付例

- プロテクティブベントは、通気性があり水や埃を通さない構造のメンブレンフィルターにより、温度の寒暖差で発生する筐体内の圧力変動を調整する事が出来ます。また、水蒸気放出を促し、筐体内の結露防止対策に有効です。
- コンパクトな省スペース設計の小型機器、ハンディ機器に最適な小型のプロテクティブベントPMF-6Bを追加しました。
- IP68（水深2m / 1時間）の防水・防塵性能、－40℃～125℃(PMF-6Bは150℃)までの耐熱性があり、屋外・工場などの過酷な環境での使用が可能です。
- PMF-6Bは最大容積2ℓ以内、PMF-12は最大容積5ℓ以内、PMF-12HAは最大容積50ℓ以内の筐体に適しています。
- 屋外設置の際は側面への取付が推奨です。
- 本製品は工業・電機製品の使用に限られます。食品・薬品・化粧品・医療機器、それらの生産設備には使用できません。

外観寸法図

■ 下記図面は代表共通図です。
各製品の詳細図はホームページより CAD･PDF 図をダウンロードしてご確認下さい。

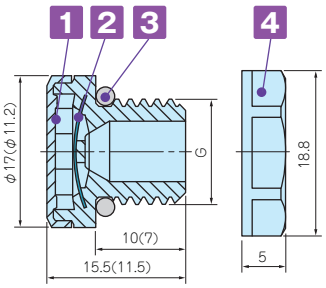

（ ）内の数値は、PMF-6B です。
PMF-6B にはナットが付属されません。

推奨穴加工図

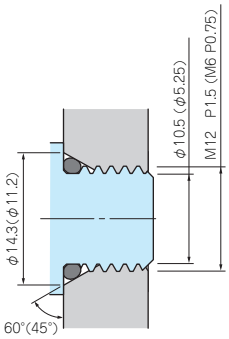

■ 締付け時 O リングの変形を防ぐため
テーパー加工を推奨致します。
ナットを使用する場合はテーパー無しの
φ12.2 貫通穴でも取付可能です。

PMF-6B はナットを付属していないため
テーパー加工が推奨です。

取付図

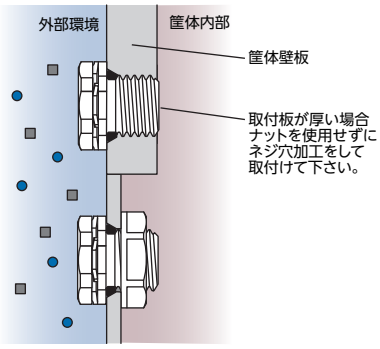

■ ナットを使用する場合、適用最大板厚は 4.0mm です。

テクニカルデータ

型　番	PMF-6B	PMF-12	PMF-12HA
標準通気量	300ml / min（差圧=7kPa)	450ml / min（差圧=7 kPa)	4000ml / min（差圧=7 kPa)
推奨締付トルク	0.2～0.4 *N･m*	0.6～0.8 *N･m*	0.6～0.8 *N･m*
準拠規格（ナットを除く）	IEC60529 (防水・防塵試験)：IP66・IP67・IP68・IP69K(PMF-6Bは除く) IEC60068-2-1, 2, 14 (耐熱試験)：－40℃～+125℃ (PMF-6Bは+150℃) IEC60068-2-78 (恒温高湿試験)：温度85℃/湿度85% 1000時間 IEC60068-2-64 (振動試験)：(PMF-6Bのみ) UL94V-0 (難燃性)・UL746C f1		

型番・寸法・標準価格

型　番		材　質				G		ナットSW	標準価格
● ライトグレー	● ブラック	1 本体	2 フィルター	3 O-リング	4 ナット	ネジ規格	取付穴径		
—	NEW PMF-6B	PA6（ボディー） PA66（キャップ）	PTFE	シリコンゴム	ナット無し	M6×P0.75	—	ナット無し	860
PMF-12S	PMF-12B	PA6	PTFE	シリコンゴム	PA6（UL94V-2)	M12×P1.5	φ12.2	17	760
PMF-12HAS	PMF-12HAB	PA6	PTFE	シリコンゴム	PA6（UL94V-2)	M12×P1.5	φ12.2	17	860

PMF-32 SERIES プロテクティブベント

筐体内の圧力変動調整・通気対策製品

IP68 IP69K

取付例

- 空気流量が格段に高い大型プロテクティブベントです。
- 最大容積200ℓ以内の大型筐体で内圧調整・結露対策にご使用いただけます。
- フラットなデザインなので筐体の外観を損ねません。
- IP68の防水・防塵性能、−40℃〜125℃までの耐熱性があり、屋外・工場などの過酷な環境での使用が可能です。
- 太陽光発電モジュール性能認証規格IEC62108に準拠しております。
- 屋外設置の際は側面への取付が推奨です。
- 本製品は工業・電機製品の使用に限られます。食品・薬品・化粧品・医療機器、それらの生産設備には使用できません。

外観寸法図

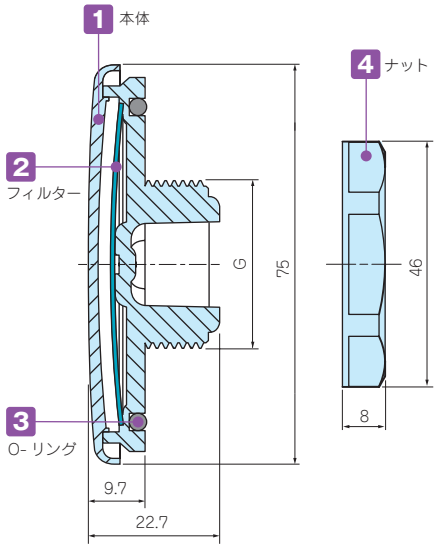

穴加工図

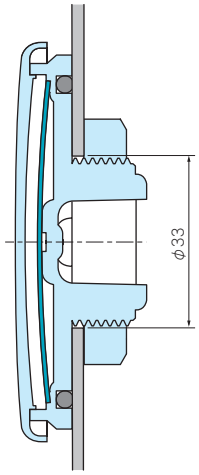

取付図

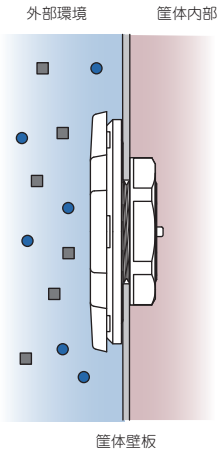

- ナットを使用する場合、適用最大板厚は5.0mmです。

PMF-32S テクニカルデータ

標準通気量	16ℓ / min（差圧=1.2 kPa）
推奨締付トルク	5 *N·m*
準拠規格（ナット除く）	IEC529, 2nd（防水・防塵試験）: IP66・IP67・IP68・IP69K IEC60068-2-1, 2, 14（耐熱試験）: −40℃〜+125℃ IEC600-2-78（恒温高湿試験）: 温度85℃/湿度85% 1000時間 IEC62108.10.8・9（太陽光発電 耐久試験）: 湿度凍結/高温試験・降氷試験 UL94V-0（難燃性）・UL746C f1

型番・寸法・標準価格

型　番	材　質				G			ナットSW	標準価格
	1 本体	2 フィルター	3 O-リング	4 ナット	ネジ規格	ネジ外径	取付穴径		
PMF-32S	ポリカーボネート	PTFE	シリコンゴム	PA6	M32×P1.5	φ32	φ33	41.5	2,230

型番目次/Photo INDEX
プラスチックケース
キャリングケース
防水・防塵樹脂ボックス
防水・防塵アルミ/ステンレスボックス
端子ボックス/防水コネクタ/ケーブルグランド
アルミフレーム/ヒートシンクケース
アルミサッシケース
メタルケース
フリーサイズケース/フリーサイズパネル
ラックケース/サブラック
棚板/ラックパネル
電池ホルダー/電池ボックス
アクセサリー/機構部品
カスタム製品
技術資料/各種ご案内

VSC SERIES ベントフィルターパッチタイプ

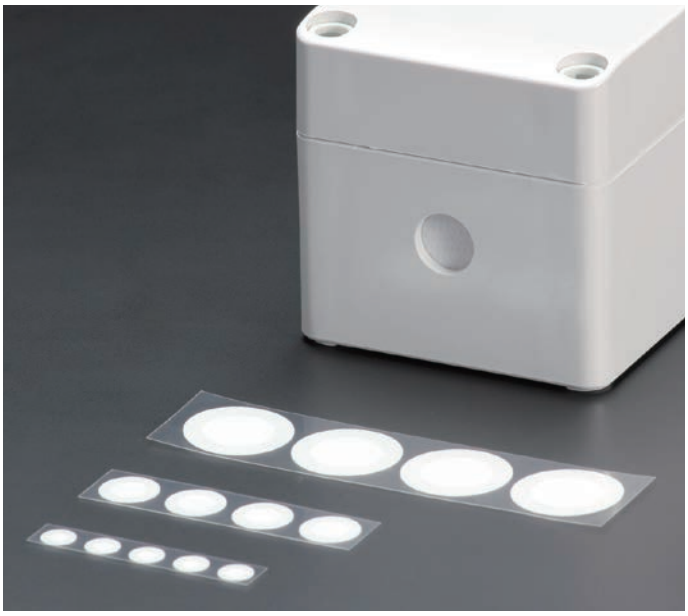

テクニカルデータ

耐水性(WEP)：≧20.0kPa
空気流量：450cc/cm²·min
at1.29kPa(参考値)

- 周囲の温度変化によるケース、ボックス内の圧力変化に対する結露の防止や通気対策が出来ます。
- 耐水性と通気性の特性に加えて、油・アルコール・洗剤などフィルター表面ではじきます。
- ドーナツ状に接着剤を組み合わせていますので、簡単に取り付けできます。
- 粘着材の効き易い平滑なプラスチック・金属面の装着に有効です。

注意点

- ケース·ボックスの内側より貼り付け、充分な粘着力を出すまでに数時間必要です。フィルターに負荷のかかるご使用は避けて下さい。又、水溜りが出来ないようボックス側面にフィルターを取付てご使用下さい。
- 接着剤による貼り付けですので、長時間のご使用には不向きです。ご確認の上、ご使用下さい。
- 製品のフィルター中央には出来るだけ触れず貼り付ける面の油分・水分・ゴミは脱脂、洗浄してから貼り付けて下さい。

断面図

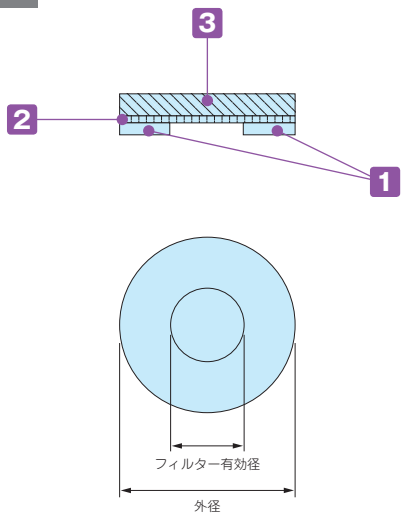

使用例

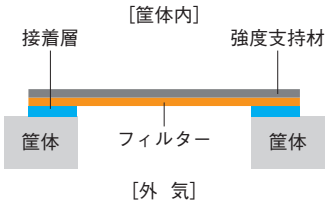

両面テープ接着タイプ（パッチタイプ）は、平面さえあれば場所を選ばず使用可能です。携帯機器の簡易防水として広く使用されています。

構成内容

No.	名　称	材　質	色
1	粘着剤層	耐熱アクリル系接着剤	透明
2	フィルター層	PTFE（撥油処理）	白
3	支持材層	ポリエステル不織布	白

型番・寸法・標準価格

型　番	外径（φ）	フィルター有効径（φ）	厚さ（t）	入　数	標準価格 / 袋
VSC075	7.5	4.0	0.35	5 / 袋	▲ 1,010
VSC130	13.0	8.0	0.35	4 / 袋	▲ 930
VSC240	24.0	16.0	0.35	4 / 袋	▲ 930
VSC075-S	7.5	4.0	0.35	1シート100枚 / 袋	▲17,340
VSC130-S	13.0	8.0	0.35	1シート 56枚 / 袋	▲11,210
VSC240-S	24.0	16.0	0.35	1シート 20枚 / 袋	▲ 4,040

▲は値上げした製品です。

型番目次/Photo INDEX
プラスチックケース
キャリングケース
防水・防塵樹脂ボックス
防水・防塵アルミ/ステンレスボックス
端子ボックス/防水コネクタ/ケーブルグランド
アルミフレーム/ヒートシンクケース
アルミサッシケース
メタルケース
フリーサイズケース/フリーサイズパネル
ラックケース/サブラック
棚板/ラックパネル
電池ホルダー/電池ボックス
アクセサリー/機構部品
カスタム製品
技術資料/各種ご案内

V SERIES フード付ルーバー

- ボックス通気用のオプション部品です。
- BCAP対応のABSタイプ（V60、V80）とBCPC、BCPK対応のポリカーボネートタイプ（V60S、V80S）がございます。
- 制御盤等大形ボックスの利用に適しています。

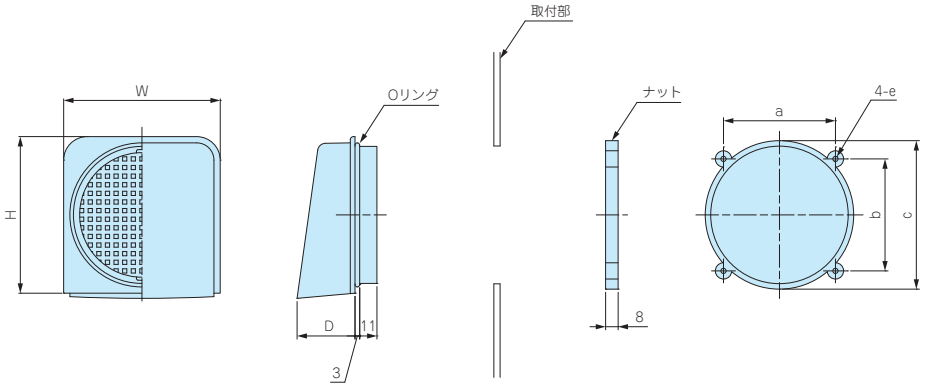

型番・寸法・標準価格

型　番	材　質	色	取付穴寸法	W	H	D	a	b	c	e	標準価格
V60	ABS樹脂	ホワイトグレー	φ63	74	74	31.8	50.5	50.5	70	φ3.8	▲520
V80	ABS樹脂	ホワイトグレー	φ88	100	100	37	71.5	71.5	94.8	φ3.3	▲650
V60S	ポリカーボネート	ライトグレー	φ63	74	74	31.8	50.5	50.5	70	φ3.8	▲570
V80S	ポリカーボネート	ライトグレー	φ88	100	100	37	71.5	71.5	94.8	φ3.3	▲760

■ Oリング材質：NBRブラック

▲は値上げした製品です。

VF SERIES ベンチレーション

VF-1

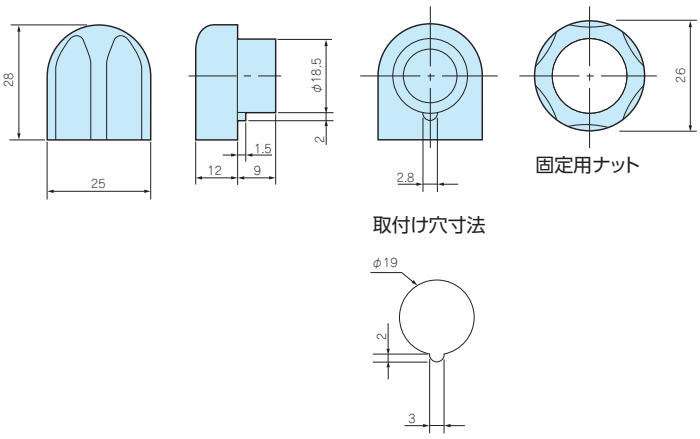

VF-2

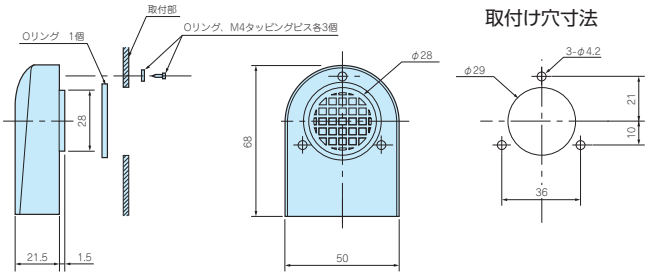

テクニカルデータ

保護等級：VF-1　IP33
　　VF-2　IP24
換気が必要な場合にご利用下さい。

型番・標準価格

型　番	標準価格
VF-1	510
VF-2	1,070

■ 材質 / 色：ポリアミド / ホワイトグレー

型番目次/Photo INDEX
プラスチックケース
キャリングケース
防水・防塵樹脂ボックス
防水・防塵アルミ/ステンレスボックス
端子ボックス/防水コネクタ/ケーブルグランド
アルミフレーム/ヒートシンクケース
アルミサッシケース
メタルケース
フリーサイズケース/フリーサイズパネル
ラックケース/サブラック
棚板/ラックパネル
電池ホルダー/電池ボックス
アクセサリー/機構部品
カスタム製品
技術資料/各種ご案内

RMW SERIES 耐候性Mネジケーブルグランド

IP67

■ 紫外線や経年劣化に強いシリコンゴムを使用した耐候性ケーブルグランド。
■ 屋外での防水機器の配線に最適です。

構成内容

■ PA = ポリアミドの略称

No.	名　称	材　質
1	キャップ	PA66（UL94V-2）
2	ゴムブッシュ	シリコン
3	コネクタ本体	PA66（UL94V-2）
4	O-リング	シリコン
5	ナット	PA66（UL94V-2）

外観寸法図

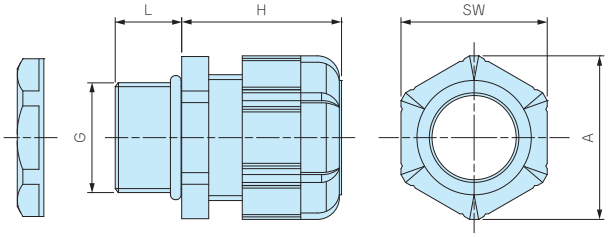

テクニカルデータ

保護等級：IP67相当
使用温度範囲：-20℃～+80℃

■ 詳細寸法・CADデータは、ホームページをご覧下さい。
■ RMW10S-6にはナットが付属していません。
取付けの際は、相手側にネジ穴加工が必要となります。

型番・寸法・標準価格

型　番		G		適合ケーブル径		L	H 最大	SW	A	入　数	標準価格 / 袋
● ブラック(B)	● ライトグレー(S)	ネジ規格	取付穴径	最小	最大						
RMW8L-2.5B	RMW8L-2.5S	M8×1.25	φ8.2	1	2.5	13	19.5	11.8	13.5	1 / 袋	110
RMW8L-4B	RMW8L-4S	M8×1.25	φ8.2	2.5	4	13	19.5	11.8	13.5	1 / 袋	110
RMW10S-6B	RMW10S-6S	M10×1.5	ナット無	3	6	8	20.5	13	14.4	1 / 袋	100
RMW10L-6B	RMW10L-6S	M10×1.5	φ10.2	3	6	13	20.5	13	14.4	1 / 袋	110
RMW12S-7B	RMW12S-7S	M12×1.5	φ12.2	3.5	7	9	20.5	16	17.6	1 / 袋	100
RMW12L-7B	RMW12L-7S	M12×1.5	φ12.2	3.5	7	14.5	20.5	16	17.7	1 / 袋	110
RMW16S-8B	RMW16S-8S	M16×1.5	φ16.2	4	8	9	23.5	19	21	1 / 袋	110
RMW16L-8B	RMW16L-8S	M16×1.5	φ16.2	4	8	15	24	19	21	1 / 袋	120
RMW20S-12B	RMW20S-12S	M20×1.5	φ20.2	6	12	10	29	24	26.2	1 / 袋	120
RMW20L-12B	RMW20L-12S	M20×1.5	φ20.2	6	12	15	28.5	24	26.2	1 / 袋	140
RMW25L-17B	RMW25L-17S	M25×1.5	φ25.2	11	17	15	35	33	36.2	1 / 袋	220
RMW32L-21B	RMW32L-21S	M32×1.5	φ32.3	13	21	15	38	36	39.5	1 / 袋	290
RMW40L-27B	RMW40L-27S	M40×1.5	φ40.3	18	27	18	43.5	45.7	50.5	1 / 袋	530
RMW50L-38B	RMW50L-38S	M50×1.5	φ50.4	27	38	20	50.5	60	66.5	1 / 袋	930
RMW8L-2.5B-P	RMW8L-2.5S-P	M8×1.25	φ8.2	1	2.5	13	19.5	11.8	13.5	100 / 袋	7,360
RMW8L-4B-P	RMW8L-4S-P	M8×1.25	φ8.2	2.5	4	13	19.5	11.8	13.5	100 / 袋	7,360
RMW10L-6B-P	RMW10L-6S-P	M10×1.5	φ10.2	3	6	13	20.5	13	14.4	100 / 袋	7,520
RMW12S-7B-P	RMW12S-7S-P	M12×1.5	φ12.2	3.5	7	9	20.5	16	17.6	100 / 袋	6,290
RMW12L-7B-P	RMW12L-7S-P	M12×1.5	φ12.2	3.5	7	14.5	20.5	16	17.7	100 / 袋	6,750
RMW16S-8B-P	RMW16S-8S-P	M16×1.5	φ16.2	4	8	9	23.5	19	21	100 / 袋	7,520
RMW16L-8B-P	RMW16L-8S-P	M16×1.5	φ16.2	4	8	15	24	19	21	100 / 袋	7,750
RMW20S-12B-P	RMW20S-12S-P	M20×1.5	φ20.2	6	12	10	29	24	26.2	100 / 袋	8,740
RMW20L-12B-P	RMW20L-12S-P	M20×1.5	φ20.2	6	12	15	28.5	24	26.2	100 / 袋	9,660
RMW25L-17B-P	RMW25L-17S-P	M25×1.5	φ25.2	11	17	15	35	33	36.2	100 / 袋	16,570

■ 数量の多い場合は、単価の安い100個パックでご購入下さい。

型番目次/Photo INDEX
プラスチックケース
キャリングケース
防水・防塵樹脂ボックス
防水・防塵アルミ/ステンレスボックス
端子ボックス/防水コネクタ/ケーブルグランド
アルミフレーム/ヒートシンクケース
アルミサッシケース
メタルケース
フリーサイズケース/フリーサイズパネル
ラックケース/サブラック
棚板/ラックパネル
電池ホルダー/電池ボックス
アクセサリー/機構部品
カスタム製品
技術資料/各種ご案内

RMWシリーズ　シリコン製ゴムブッシュ 耐候性試験結果

【試験品】 RMWシリーズのゴムブッシュの1箇所を切り、下記のようにアルミプレートに固定したものを試験。

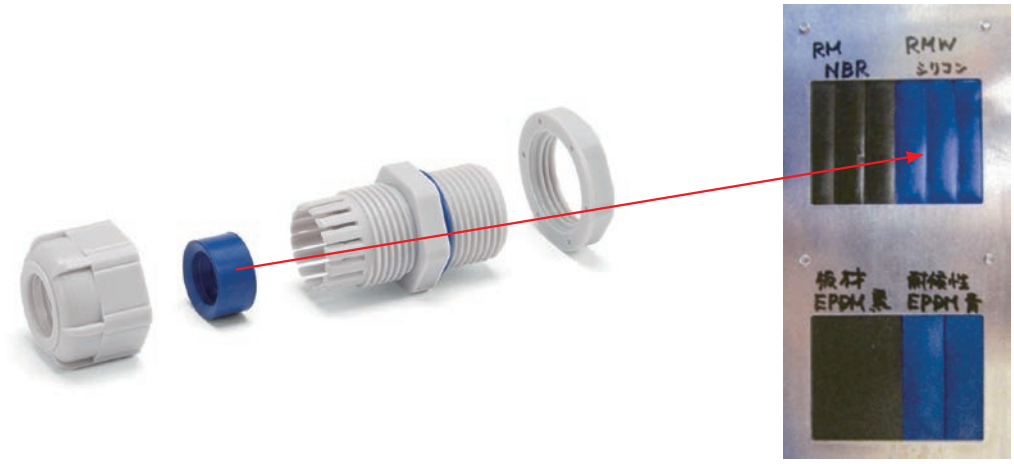

試験前

試験後

【試験方法】

試験装置：スーパーキセノンウェザーメーター SX75（スガ試験機株式会社製）

試験条件：JIS B7754：1991 キセノンアーククランプ式耐光性及び耐候性試験機に規定される装置を用いて下記の条件で行った。

放射照度：180W/㎡ (調節波長範囲 300～400nm)

ブラックパネル温度：63±3℃　　相対湿度：50±10%

サイクル条件：120分サイクル（18分間照射及び水噴霧、102分照射）

試験時間：2000時間 (約4年相当)

放射露光量：1296MJ/㎡

【試験結果】

外観：表面に亀裂、光沢、粉状の物質が表面に出てくる等の変化は見られない。材質の柔軟性もほぼ変化なし。

〔試験前の外観〕

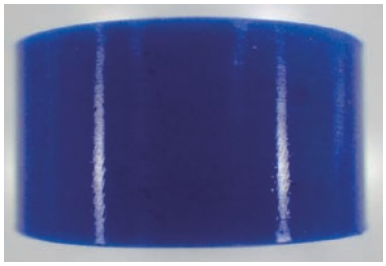

〔試験後そのままの状態の外観〕

【他の材料での試験結果】

NBR (RMシリーズで使用しているもの)　外観：表面の光沢が無くなり、材質の硬化があった。

〔試験前の外観〕

〔試験後そのままの状態の外観〕

EPDM (他社の耐候性ケーブルグランドで使用しているもの)　外観：亀裂が発生し、変色が大きく、粉状の物質が表面に出ている。

〔試験前の外観〕

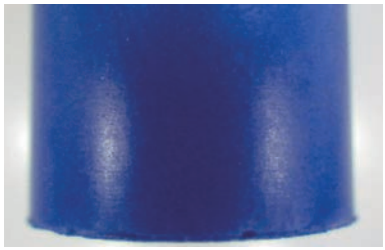

〔試験後そのままの状態の外観〕

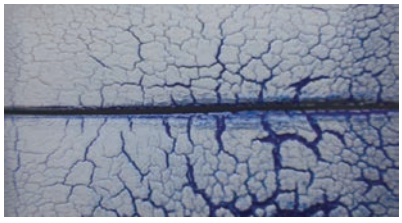

RM SERIES Mネジケーブルグランド 低価格タイプ

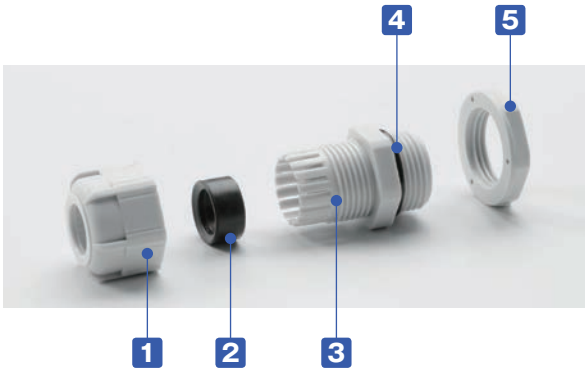

■ ネジ部がMネジ規格の汎用ケーブルグランドです。
■ ネジサイズM8～M63、対応ケーブル外径はφ1mm～φ44mmまでの幅広いラインナップ。
■ 耐油性の高いNBRゴムを使用しています。
■ IP67の防水性かつ、大幅な低価格となっています。

構成内容

■ PA = ポリアミドの略称

No.	名 称	材 質
1	キャップ	PA66（UL94V-2）
2	ゴムブッシュ	NBR
3	コネクタ本体	PA66（UL94V-2）
4	O-リング	NBR
5	ナット	PA66（UL94V-2）

テクニカルデータ

保護等級：IP67相当
使用温度範囲：-20℃～+80℃

外観寸法図

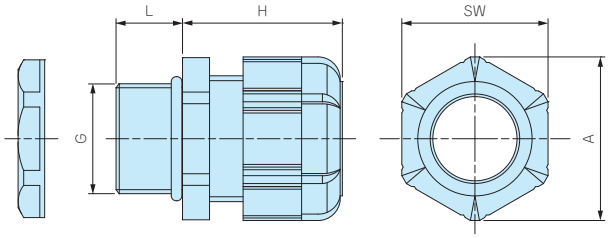

■ 詳細寸法・CADデータは、ホームページをご覧下さい。
■ RM-8S-2.5, 8S-4, 10S-6にはナットが付属していません。取付けの際は、相手側にネジ穴加工をして取付下さい。

型番・寸法・標準価格

型 番		G		適合ケーブル径		L	H 最大	SW	A	入 数	標準価格 / 袋
● ブラック(B)	● ライトグレー(S)	ネジ規格	取付穴径	最小	最大						
RM8S-2.5B	RM8S-2.5S	M8×1.25	ナット無	1	2.5	7.5	19.5	11.8	13.5	1 / 袋	90
RM8L-2.5B	RM8L-2.5S	M8×1.25	φ8.2	1	2.5	13	19.5	11.8	13.5	1 / 袋	100
RM8S-4B	RM8S-4S	M8×1.25	ナット無	2.5	4	7.5	19.5	11.8	13.5	1 / 袋	90
RM8L-4B	RM8L-4S	M8×1.25	φ8.2	2.5	4	13	19.5	11.8	13.5	1 / 袋	100
RM10S-6B	RM10S-6S	M10×1.5	ナット無	3	6	8	20.5	13	14.4	1 / 袋	90
RM10L-6B	RM10L-6S	M10×1.5	φ10.2	3	6	13	20.5	13	14.4	1 / 袋	100
RM12S-7B	RM12S-7S	M12×1.5	φ12.2	3.5	7	9	20.5	16	17.6	1 / 袋	90
RM12L-7B	RM12L-7S	M12×1.5	φ12.2	3.5	7	14.5	20.5	16	17.7	1 / 袋	100
RM16S-8B	RM16S-8S	M16×1.5	φ16.2	4	8	9	23.5	19	21	1 / 袋	100
RM16L-8B	RM16L-8S	M16×1.5	φ16.2	4	8	15	24	19	21	1 / 袋	110
RM20S-12B	RM20S-12S	M20×1.5	φ20.2	6	12	10	29	24	26.2	1 / 袋	110
RM20L-12B	RM20L-12S	M20×1.5	φ20.2	6	12	15	28.5	24	26.2	1 / 袋	120
RM25L-17B	RM25L-17S	M25×1.5	φ25.2	11	17	15	35	33	36.2	1 / 袋	190
RM32L-21B	RM32L-21S	M32×1.5	φ32.3	13	21	15	38	36	39.5	1 / 袋	260
RM40L-27B	RM40L-27S	M40×1.5	φ40.3	18	27	18	43.5	45.7	50.5	1 / 袋	450
RM50L-38B	RM50L-38S	M50×1.5	φ50.4	27	38	20	50.5	60	66.5	1 / 袋	800
RM63L-44B	RM63L-44S	M63×1.5	φ63.4	37	44	20	53	68	75.5	1 / 袋	1,070
RM8L-2.5B-P	RM8L-2.5S-P	M8×1.25	φ8.2	1	2.5	13	19.5	11.8	13.5	100 / 袋	6,840
RM8L-4B-P	RM8L-4S-P	M8×1.25	φ8.2	2.5	4	13	19.5	11.8	13.5	100 / 袋	6,840
RM10L-6B-P	RM10L-6S-P	M10×1.5	φ10.2	3	6	13	20.5	13	14.4	100 / 袋	6,840
RM12S-7B-P	RM12S-7S-P	M12×1.5	φ12.2	3.5	7	9	20.5	16	17.6	100 / 袋	5,790
RM12L-7B-P	RM12L-7S-P	M12×1.5	φ12.2	3.5	7	14.5	20.5	16	17.7	100 / 袋	6,100
RM16S-8B-P	RM16S-8S-P	M16×1.5	φ16.2	4	8	9	23.5	19	21	100 / 袋	6,840
RM16L-8B-P	RM16L-8S-P	M16×1.5	φ16.2	4	8	15	24	19	21	100 / 袋	7,140
RM20S-12B-P	RM20S-12S-P	M20×1.5	φ20.2	6	12	10	29	24	26.2	100 / 袋	8,020
RM20L-12B-P	RM20L-12S-P	M20×1.5	φ20.2	6	12	15	28.5	24	26.2	100 / 袋	8,330
RM25L-17B-P	RM25L-17S-P	M25×1.5	φ25.2	11	17	15	35	33	36.2	100 / 袋	13,680

■ 数量の多い場合は、単価の安い100個パックでご購入下さい。

RPG SERIES PGネジケーブルグランド 低価格タイプ

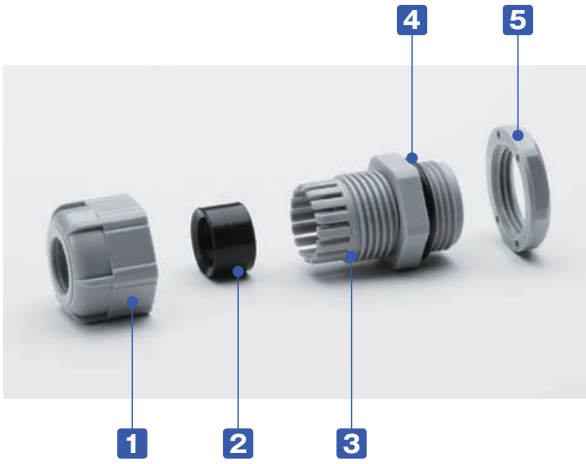

IP67

■ ネジ部がPGネジ規格の汎用ケーブルグランドです。
■ 耐油性の高いNBRゴムを使用しています。
■ IP67の防水性かつ、大幅な低価格となっています。

構成内容

■ PA = ポリアミドの略称

No.	名 称	材 質
1	キャップ	PA66（UL94V-2）
2	ゴムブッシュ	NBR
3	コネクタ本体	PA66（UL94V-2）
4	O-リング	NBR
5	ナット	PA66（UL94V-2）

テクニカルデータ

保護等級：IP67相当
使用温度範囲：-20℃～+80℃

外観寸法図

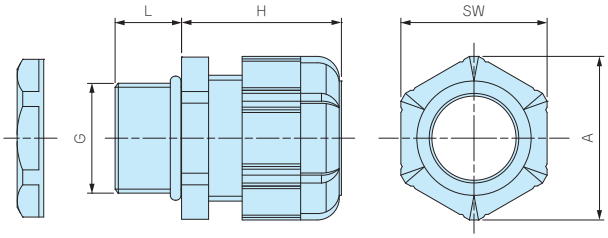

■ 詳細寸法・CADデータは、ホームページをご覧下さい。

型番・寸法・標準価格

型 番		G			適合ケーブル径		L	H	SW	A	入 数	標準価格 / 袋
● ブラック(B)	● グレー(G)	ネジ規格	ネジ外径	取付穴径	最小	最大		最大				
RPG7-7B	RPG7-7G	PG7	12.5	φ12.7	3	7	9	20.5	16	17.7	1 / 袋	100
RPG9-8B	RPG9-8G	PG9	15.2	φ15.4	4	8	9	23.5	19	21	1 / 袋	110
RPG11-10B	RPG11-10G	PG11	18.6	φ18.8	5	10	9	26	22	24	1 / 袋	120
RPG13.5-11B	RPG13.5-11G	PG13.5	20.4	φ20.6	6	11	10	29	24	26.4	1 / 袋	160
RPG16-14B	RPG16-14G	PG16	22.5	φ22.7	8	14	10	30	26.7	29.5	1 / 袋	190
RPG21-18B	RPG21-18G	PG21	28.3	φ28.5	13	18	12	35	33	36.5	1 / 袋	260
RPG29-25B	RPG29-25G	PG29	37	φ37.2	18	25	12	41.5	42	46.5	1 / 袋	450

型番目次/Photo INDEX
プラスチックケース
キャリングケース
防水・防塵樹脂ボックス
防水・防塵アルミ/ステンレスボックス
端子ボックス/防水コネクタ/ケーブルグランド
アルミフレーム/ヒートシンクケース
アルミサッシケース
メタルケース
フリーサイズケース/フリーサイズパネル
ラックケース/サブラック
棚板/ラックパネル
電池ホルダー/電池ボックス
アクセサリー/機構部品
カスタム製品
技術資料/各種ご案内

AG SERIES 高防水型 ケーブルグランド

IP68

■ 保護等級IP68 1bar/30分の高防水型樹脂製ケーブルグランドです。
■ ネジサイズはM8～M50、対応ケーブル外径はφ2.5mm～φ42mmまで幅広いサイズを揃えています。
■ キャップ・コネクタ本体はPA6GF（ポリアミド6グラスファイバー入り）ですので強度と耐熱性に優れています。
■ 環境を考慮したハロゲンフリー製品です。

テクニカルデータ

保護等級： IP68 1bar/30min
水深10mに30分間相当の防水
使用温度範囲：-20℃～+100℃
EN50262 Var.Aに準拠
※規格の概要はP5−83をご参照下さい。

AGシリーズ

AGシリーズはゴムブッシュが肉厚で、ケーブルとの接触面が大きいので、均一な力でケーブルを保持します。
繰返しの締付に対しても安定した高い防水性を発揮します。

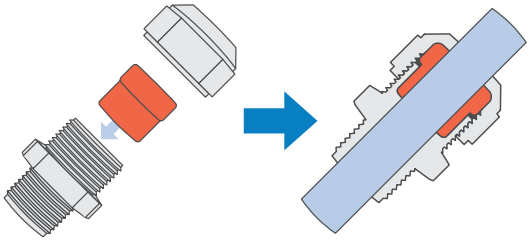

従来式ケーブルグランド

強く締めつけるとゴムブッシュやケーブルの変形により安定した防水性が保てなくなる場合があります。

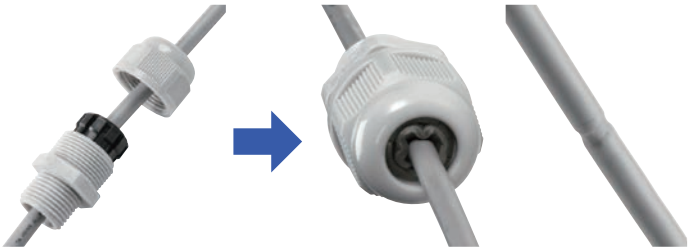

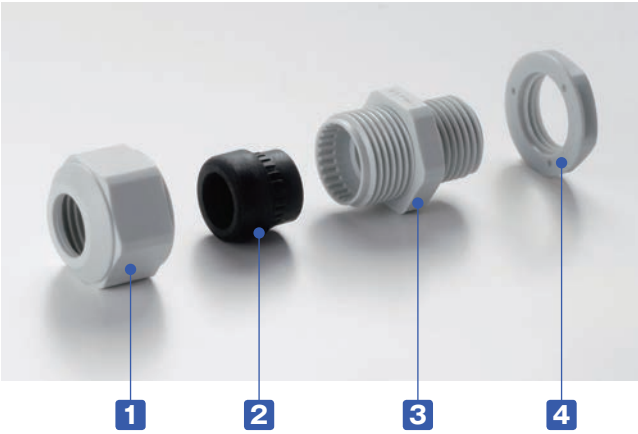

構成内容　■ PA6GF = ポリアミド6 グラスファイバー入りの略称

No.	名　称	材　質
1	キャップ	PA6GF
2	ゴムブッシュ	TPE
3	コネクタ本体	PA6GF
4	ナット	PA6

■ M8, M10サイズにはナットが付属していません。
取付けの際は、相手側にネジ穴加工をして取付下さい。

■ 締付けトルクはケーブル径により異なります。
ゴムブッシュが少し見える程度まで締付けて下さい。

型番目次/Photo INDEX
プラスチックケース
キャリングケース
防水・防塵樹脂ボックス
防水・防塵アルミ/ステンレスボックス
端子ボックス/防水コネクタ/ケーブルグランド
アルミフレーム/ヒートシンクケース
アルミサッシケース
メタルケース
フリーサイズケース/フリーサイズパネル
ラックケース/サブラック
棚板/ラックパネル
電池ホルダー/電池ボックス
アクセサリー/機構部品
カスタム製品
技術資料/各種ご案内

■ 台座裏側に止水リブが付いているので、相手側が平面の場合はオプションのゴムパッキンは必要ありません。

■ 相手側が凹凸の大きい塗装品や鋳造品の場合や射出成型品等のテーパー部に取り付ける場合は、オプションのゴムパッキンAGPシリーズ（カタログP5-73）をご利用下さい。

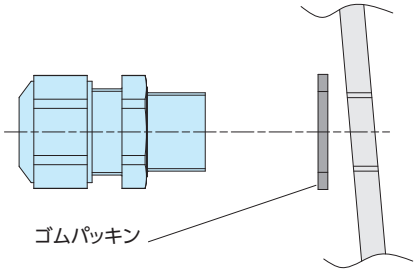

射出成型品等のテーパー部に取り付ける場合

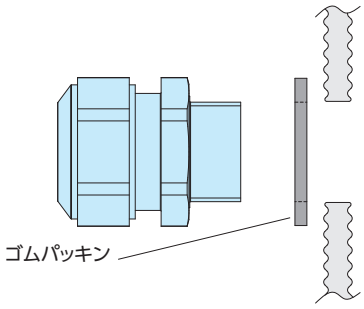

凹凸の大きい塗装品や鋳造品に取り付ける場合

外観寸法図

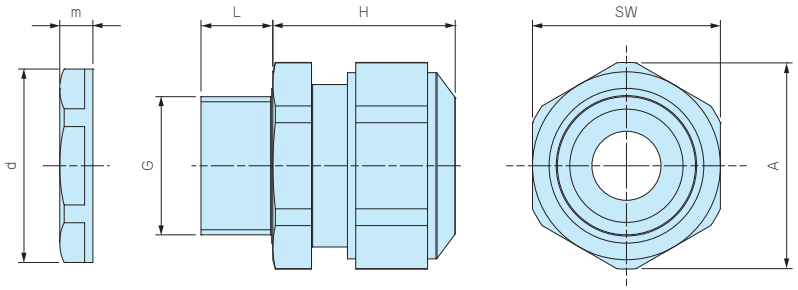

■ 詳細寸法・CADデータは、ホームページをご覧下さい。

■ M8・M10 サイズにはナットが付属しておりません。
取付けの際は、ネジ穴加工が必要となります。

型番・寸法・標準価格

型　番		G		適合ケーブル径		L	H 最大	SW	A	d	m	入　数	標準価格 / 袋
● ブラック(B)	● ライトグレー(S)	ネジ規格	取付穴径	最小	最大								
AG8-3.5B	AG8-3.5S	M 8×1.0	ナット無	2.5	3.5	10	17	12	13.2	—	—	1 / 袋	▲ 240
AG8-5B	AG8-5S	M 8×1.0	ナット無	3.5	4.7	10	17	12	13.2	—	—	1 / 袋	▲ 240
AG10-6B	AG10-6S	M10×1.0	ナット無	4	6	10	19	15	16.5	—	—	1 / 袋	▲ 240
AG12-5B	AG12-5S	M12×1.5	φ12.2	3.5	4.7	12	23.5	17	18.7	18.8	5	1 / 袋	▲ 170
AG12-6.5B	AG12-6.5S	M12×1.5	φ12.2	5	6.5	12	23	17	18.7	18.8	5	1 / 袋	▲ 170
AG12-8B	AG12-8S	M12×1.5	φ12.2	6.5	7.8	12	23	17	18.7	18.8	5	1 / 袋	▲ 170
AG16-10B	AG16-10S	M16×1.5	φ16.2	8	10	12	26	21	23.1	24.3	5	1 / 袋	▲ 180
AG20-15B	AG20-15S	M20×1.5	φ20.2	11	15	13	27	27	29.7	29	6	1 / 袋	▲ 240
AG25-16B	AG25-16S	M25×1.5	φ25.2	12.5	16	13	34	34	37.4	36	6.7	1 / 袋	▲ 350
AG25-20B	AG25-20S	M25×1.5	φ25.2	16	20	13	34	34	37.4	36	6.7	1 / 袋	▲ 350
AG32-25.5B	AG32-25.5S	M32×1.5	φ32.3	21	25.5	15	36	41	45.6	46	8	1 / 袋	▲ 570
AG40-28.5B	AG40-28.5S	M40×1.5	φ40.3	24	28.5	15	41	50	55.4	53.5	9	1 / 袋	▲1,090
AG40-33B	AG40-33S	M40×1.5	φ40.3	28.5	33	15	41	50	55.4	53.5	9	1 / 袋	▲1,090
AG50-37B	AG50-37S	M50×1.5	φ50.4	33	37	16	45	60	65.5	66	9.6	1 / 袋	▲2,020
AG50-42B	AG50-42S	M50×1.5	φ50.4	37	42	16	45	60	65.5	66	9.6	1 / 袋	▲2,020

▲は値上げした製品です。

型番目次/Photo INDEX
プラスチックケース
キャリングケース
防水・防塵樹脂ボックス
防水・防塵アルミ/ステンレスボックス
端子ボックス/防水コネクタ/ケーブルグランド
アルミフレーム/ヒートシンクケース
アルミサッシケース
メタルケース
フリーサイズケース/フリーサイズパネル
ラックケース/サブラック
棚板/ラックパネル
電池ホルダー/電池ボックス
アクセサリー/機構部品
カスタム製品
技術資料/各種ご案内

AGP SERIES AG•AGSPシリーズ用 ゴムパッキン

■ AG・AGSPシリーズ専用のゴムパッキンです。耐油性の高いNBRゴム製です。
■ 取付ける相手側が凹凸の大きい塗装品や鋳造品の場合にご利用下さい。
■ 射出成型品のテーパー部に取り付ける場合にご利用下さい。
■ サイズはM12～M50まで揃えています。
■ 取付ける相手側が平面の場合は、ゴムパッキンの必要はありません。
また、取付相手が平面の場合は、ゴムパッキンの有/無で防水性は変わりません。
■ AG・AGSPシリーズ以外はOリングが付属していますので必要ありません。

外観寸法図

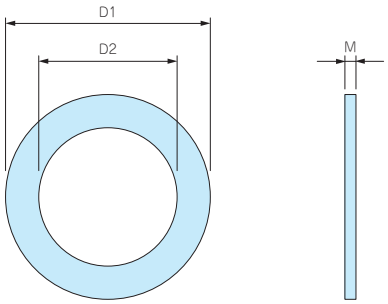

■ 材質：NBR

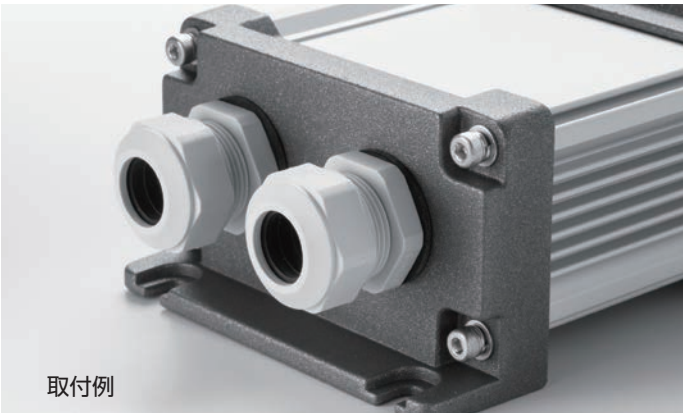
取付例

型番・寸法・標準価格

型　番	D1	D2	M	適合ケーブルグランド	入　数	標準価格 / 袋
AGP-12	20	12	1.6	AG12 / AGSP12-6.5	10 / 袋	▲270
AGP-16	23.5	16.5	2.0	AG16 / AGSP16-8	10 / 袋	▲270
AGP-20	29	20	2.0	AG20 / AGSP20-12	10 / 袋	280
AGP-25	37	25	2.0	AG25	10 / 袋	340
AGP-32	44	32	2.2	AG32	5 / 袋	520
AGP-40	52	40	2.2	AG40	5 / 袋	640
AGP-50	64	50	3.1	AG50	5 / 袋	850

▲は値上げした製品です。

THA45 SERIES シームレス型ケーブルグランド

IP68

■ 本体とゴムブッシュが一体成型され、隙間のない構造なので、防水性に優れています。

外観寸法図

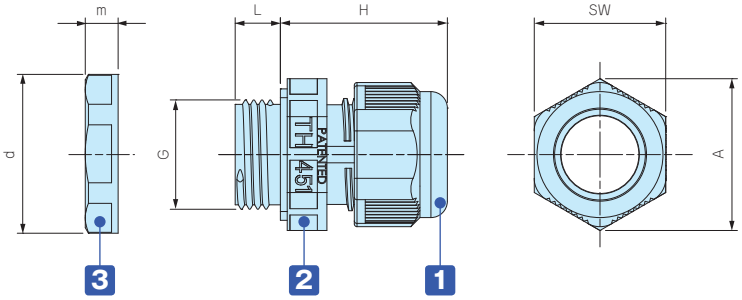

テクニカルデータ

保護等級： IP68 5bar/1h
水深50mに1時間相当の防水
使用温度範囲：-40℃～+125℃
EN50262 VarAに準拠
※規格の概要はP5−83をご参照下さい。

色仕様

記号	L ライトグレー / グレー	B ブラック / グレー	G ブラック / グリーン
色			

構成内容

■ PA = ポリアミドの略称

No.	名 称	材 質
1	キャップ	※PA66 / PA66GF
2	コネクタ本体	PA66・TPE
3	ナット	PA66

※THA452シリーズのキャップはPA66になります。

型番・寸法・標準価格

■ THA45シリーズをご注文の際は必ず、型番末尾□に L・B・Gの色記号をつけて下さい。

型 番	G			適合ケーブル径		L	H 最大	SW	A	d	m	入 数	標準価格 / 袋
	ネジ規格	ネジ外径	取付穴径	最小	最大								
THA450-16S□	M16×1.5	15.3	φ15.7	5	7.5	8	29.5	19	21.6	24	5	1 / 袋	▲220
THA450-16L□	M16×1.5	15.3	φ15.7	7.5	9.5	8	29.5	19	21.6	24	5	1 / 袋	▲220
THA451-20□	M20×1.5	20	φ20.2	10.5	14	8	31	24	26.3	26.5	7	1 / 袋	▲250
THA451-20-2□	M20×1.5	20	φ20.2	φ6×2		8	31	24	26.3	26.5	7	1 / 袋	▲250
THA452-25□	M25×1.5	25	φ25.2	14	17	8	34	29	32	35.2	6	1 / 袋	▲310

▲は値上げした製品です。

型番目次/Photo INDEX
プラスチックケース
キャリングケース
防水・防塵樹脂ボックス
防水・防塵アルミ/ステンレスボックス
端子ボックス/防水コネクタ/ケーブルグランド
アルミフレーム/ヒートシンクケース
アルミサッシケース
メタルケース
フリーサイズケース/フリーサイズパネル
ラックケース/サブラック
棚板/ラックパネル
電池ホルダー/電池ボックス
アクセサリー/機構部品
カスタム製品
技術資料/各種ご案内

AGSP SERIES スパイラル ケーブルグランド 低価格タイプ

外観寸法図

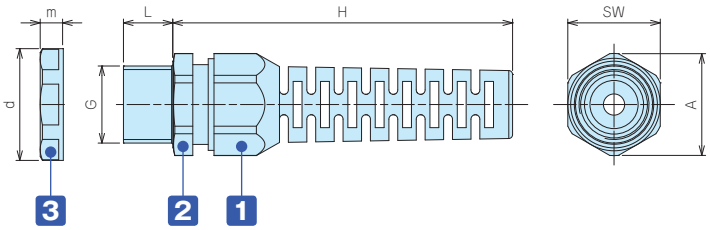

- ケーブルの曲がりを防ぎ断線から保護します。
- IP67の防水性かつ、大幅な低価格となっています。
- 詳細寸法・CADデータは、ホームページをご覧下さい。
- 相手側が凹凸の大きい塗装品や鋳造品の場合や射出成型品のテーパー部に取り付ける場合は、オプションのゴムパッキン（カタログP5-73）をご利用下さい。

構成内容

■ PA = ポリアミドの略称

No.	名 称	材 質
1	キャップ	PA6（UL94V-2）
-	ゴムブッシュ	CR（クロロプレンゴム）
2	コネクタ本体	PA6（UL94V-2）
3	ナット	PA6（UL94V-2）

テクニカルデータ

保護等級： IP67相当
使用温度範囲：-30℃～+100℃
EN50262 Ver.Aに準拠
※規格の概要はP5−83をご参照下さい。

型番・寸法・標準価格

型 番		G		適合ケーブル径		L	H 最大	SW	A	d	m	入 数	標準価格 / 袋
● ブラック(B)	● ライトグレー(S)	ネジ規格	取付穴径	最小	最大								
AGSP12-6.5B	AGSP12-6.5S	M12×1.5	φ12.2	3.5	6.5	12.5	57	15	16.7	19	5	1 / 袋	110
AGSP16-8B	AGSP16-8S	M16×1.5	φ16.2	5	8	12.4	69	19	21	24	5	1 / 袋	130
AGSP20-12B	AGSP20-12S	M20×1.5	φ20.2	7	12	13	89	24	26.5	29	6	1 / 袋	170

RSP SERIES スパイラル ケーブルグランド

外観寸法図

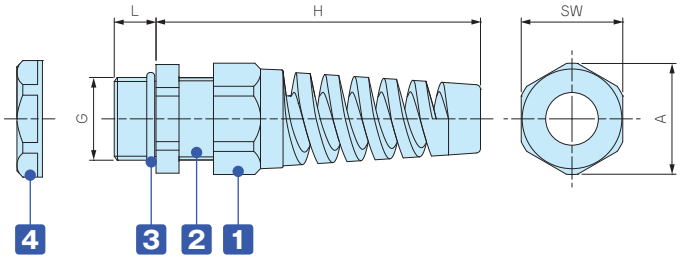

- ケーブルの曲がりを防ぎ断線から保護します。
- IP67の防水性かつ、低価格です。
- 詳細寸法・CADデータは、ホームページをご覧下さい。

構成内容

■ PA = ポリアミドの略称

No.	名 称	材 質
1	キャップ	PA66（UL94V-2）
-	ゴムブッシュ	NBR
2	コネクタ本体	PA66（UL94V-2）
3	O-リング	NBR
4	ナット	PA66（UL94V-2）

テクニカルデータ

保護等級：IP67相当
使用温度範囲：-20℃～+80℃

型番・寸法・標準価格

型 番		G		適合ケーブル径		L	H 最大	SW	A	入 数	標準価格 / 袋
● ブラック(B)	● ライトグレー(S)	ネジ規格	取付穴径	最小	最大						
RSP12-6B	RSP12-6S	M12×1.5	φ12.2	3.5	6	9	62	16	17	1 / 袋	▲170
RSP16-8B	RSP16-8S	M16×1.5	φ16.2	4	8	9	69	19.5	21	1 / 袋	▲200
RSP20-11B	RSP20-11S	M20×1.5	φ20.2	6	11	10	82	24	26	1 / 袋	▲260
RSP25-16B	RSP25-16S	M25×1.5	φ25.2	11	16	12	102	33	36	1 / 袋	▲370

▲は値上げした製品です。

型番目次/Photo INDEX
プラスチックケース
キャリングケース
防水・防塵樹脂ボックス
防水・防塵アルミ/ステンレスボックス
端子ボックス/防水コネクタ/ケーブルグランド
アルミフレーム/ヒートシンクケース
アルミサッシケース
メタルケース
フリーサイズケース/フリーサイズパネル
ラックケース/サブラック
棚板/ラックパネル
電池ホルダー/電池ボックス
アクセサリー/機構部品
カスタム製品
技術資料/各種ご案内

SP SERIES シーリングプラグ

外観寸法図

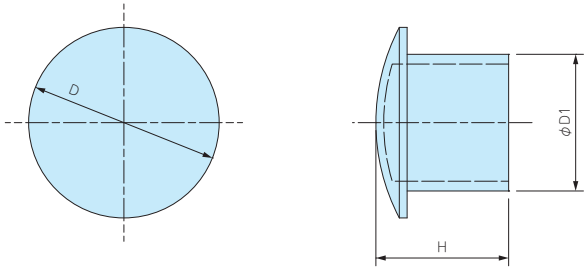

■ 材質：ナイロン

■ 使用しないケーブルグランドの穴を塞ぐシーリングプラグです。
■ ケーブルグランドのゴムブッシュに差込み、キャップを締付ける事で防水する事が可能です。

型番・寸法・標準価格

型　番	D	D1	H	適合ケーブルグランド	入　数	標準価格 / 袋
SP-12	10.2	6	15.5	RMW12、RM12、RMW16、RM16、RPG7、RPG9	10 / 袋	280
SP-16	15.6	9.5	15.5	RMW20、RM20、RPG11、RPG13.5	10 / 袋	410
SP-20	19.6	13.5	16.5	RPG16	10 / 袋	500
SP-25	24.4	17.5	17	RMW25、RM25、RMW32、RM32、RPG21	5 / 袋	480
SP-40	32.5	24.5	17.5	RMW40、RM40、RPG29	5 / 袋	580
SP-50	47.2	38.9	17.6	RMW50、RM50	5 / 袋	1,020

型番目次/Photo INDEX
プラスチックケース
キャリングケース
防水・防塵樹脂ボックス
防水・防塵アルミ/ステンレスボックス
端子ボックス/防水コネクタ/ケーブルグランド
アルミフレーム/ヒートシンクケース
アルミサッシケース
メタルケース
フリーサイズケース/フリーサイズパネル
ラックケース/サブラック
棚板/ラックパネル
電池ホルダー/電池ボックス
アクセサリー/機構部品
カスタム製品
技術資料/各種ご案内